Двигатели постоянного тока

Тип DMI

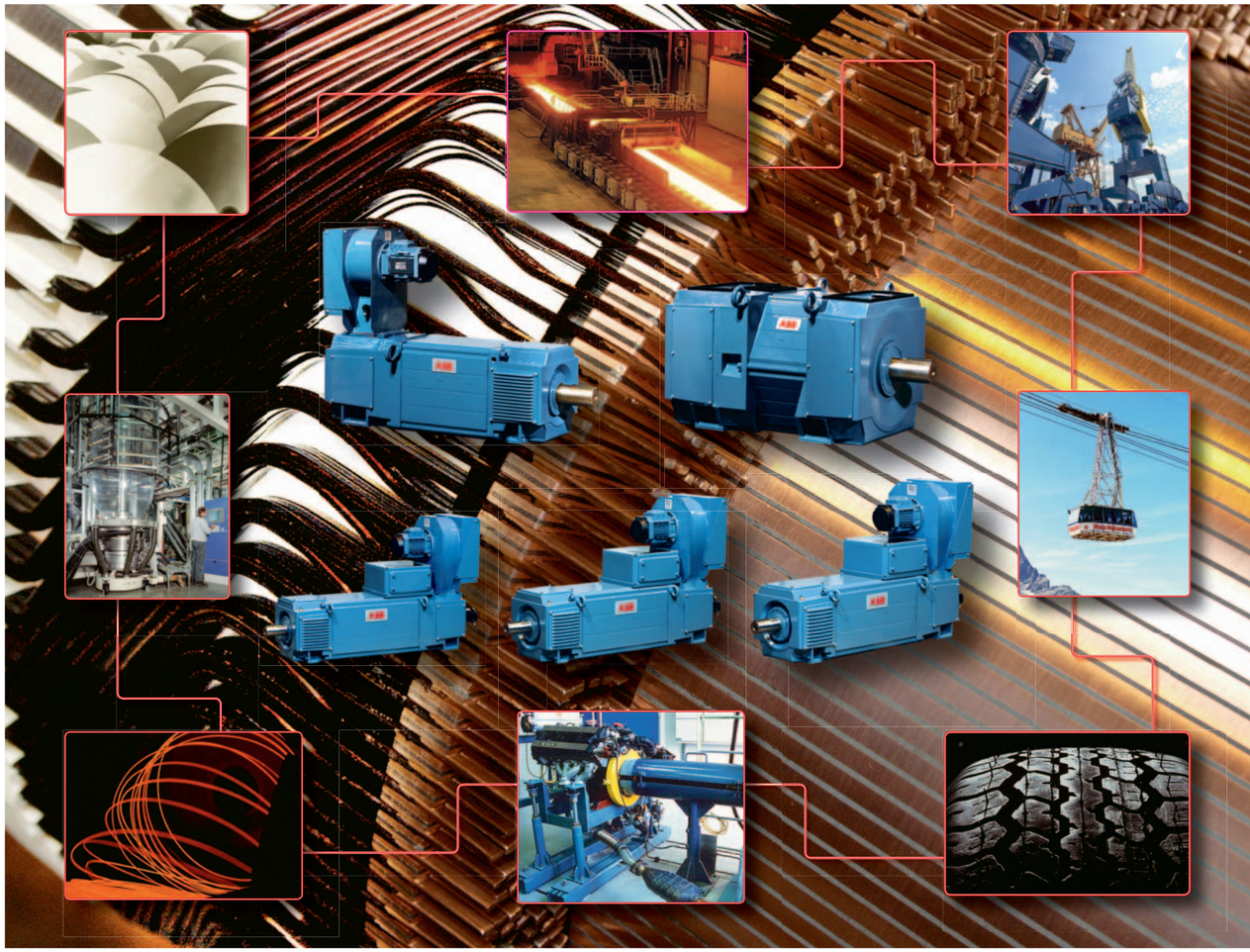

Электродвигатели постоянного тока типа DMI

9CND000000000310, ООО "АББ"; подразделение "Оборудование для автоматизации"

117861, г. Москва
ул. Обручева, дом 30/1, стр. 2
Тел.: +7(495) 960 22 00
Факс: +7(495) 960 22 20

664033, Иркутск,
ул. Лермонтова, 257
Тел.: +7(3952) 56 34 58
Факс: +7(3952) 56 34 59

603140, Нижний Новгород,
Мотальный пер., д.8, оф. В 203
Тел.: +7(831) 461 9102
Факс: +7(831) 461 9164

630073, Новосибирск,
ул. Карла Маркса, д.47/2
Тел.: +7(383) 346 57 19
Факс: +7(383) 315 40 52

443010, Самара,
ул. Красноармейская, 1
Тел.: +7(846) 269 8047
Факс: +7(846) 269 8046

620066, Екатеринбург,
ул. Бархотская, д.1
Тел.: +7(343) 369 00 69
Факс: +7(343) 369 00 00

193029, Санкт-Петербург,
Б. Смоленский пр., 6
Тел.: +7(812) 326 99 15
Факс: +7(812) 326 99 16

394006, Воронеж,
ул. Свободы, 73
Тел.: +7(4732) 39 31 60
Факс: +7(4732) 39 31 70

344002, Ростов-на-Дону,
ул. Пушкинская, 72а
Тел.: +7(863) 255 97 51
Факс: +7(863) 225 97 51

420061 г. Казань,
ул. Н. Ершова, д. 1а
Тел.: +7(843) 292 39 71,
Факс: +7(843) 279 33 31

450071, Уфа,
ул. Рязанская, 10
Тел.: +7(347) 232 34 84
Факс: +7(347) 232 34 84

350049, Краснодар,
ул. Красных Партизан, 495
Тел.: +7(861) 221 16 73
Факс: +7(861) 221 16 10

614107,Пермь,
ул. Гайдара, д. 86
Тел.: +7(342) 263 43 34
Факс: +7(342) 263 43 35

По вопросам заказа оборудования обращайтесь к нашим официальным дистрибьюторам: http://www.abb.ru/ibs

Модельный ряд двигателей пост. тока компании ABB

Модельный ряд стандартных двигателей постоянного тока компании ABB охватывает диапазон мощностией от 1 кВт до 2,0 МВт. В настоящем каталоге представлены двигатели с высотой вала 180 - 400 мм, номинальной выходной мощностью 25 - 1300 кВт и крутящим моментом 265 - 22000 Нм.

Также имеются каталоги двигателей других серий. Чтобы заказать эти каталоги и получить дополнительную информацию, обратитесь в местное представительство компании ABB.

Классификация качества и окружающей среды

Электродвигатели, включенные в этот каталог, были разработаны, изготовлены и выпущены на рынок в ходе единого процесса, в котором главную роль играют качество и экологичность.

Система обеспечения качества основана на политике, сфокусированной на удовлетворении запросов покупателей, ответственности сотрудников компании и постоянном совершенствовании изделий. Система обеспечения качества нацелена на удовлетворение всех ожиданий и потребностей заказчиков. Система обеспечения качества также способствует нашим усилиям в области серьезного и долгосрочного сотрудничества с заказчиками. Мы сделали выбор в пользу адаптации системы к международно признанному стандарту ISO 9001.

С 1993 года предприятие сертифицировано в отношении качества продукции в соответствии со стандартом ISO 9001.

Предприятие имеет систему управления качеством, соответствующую международному стандарту.

Сертификат экологичности в соответствии со стандартом ISO 14001 был получен в 1997 году.

Посетите наш сайт

www.abb.com/motors&generators

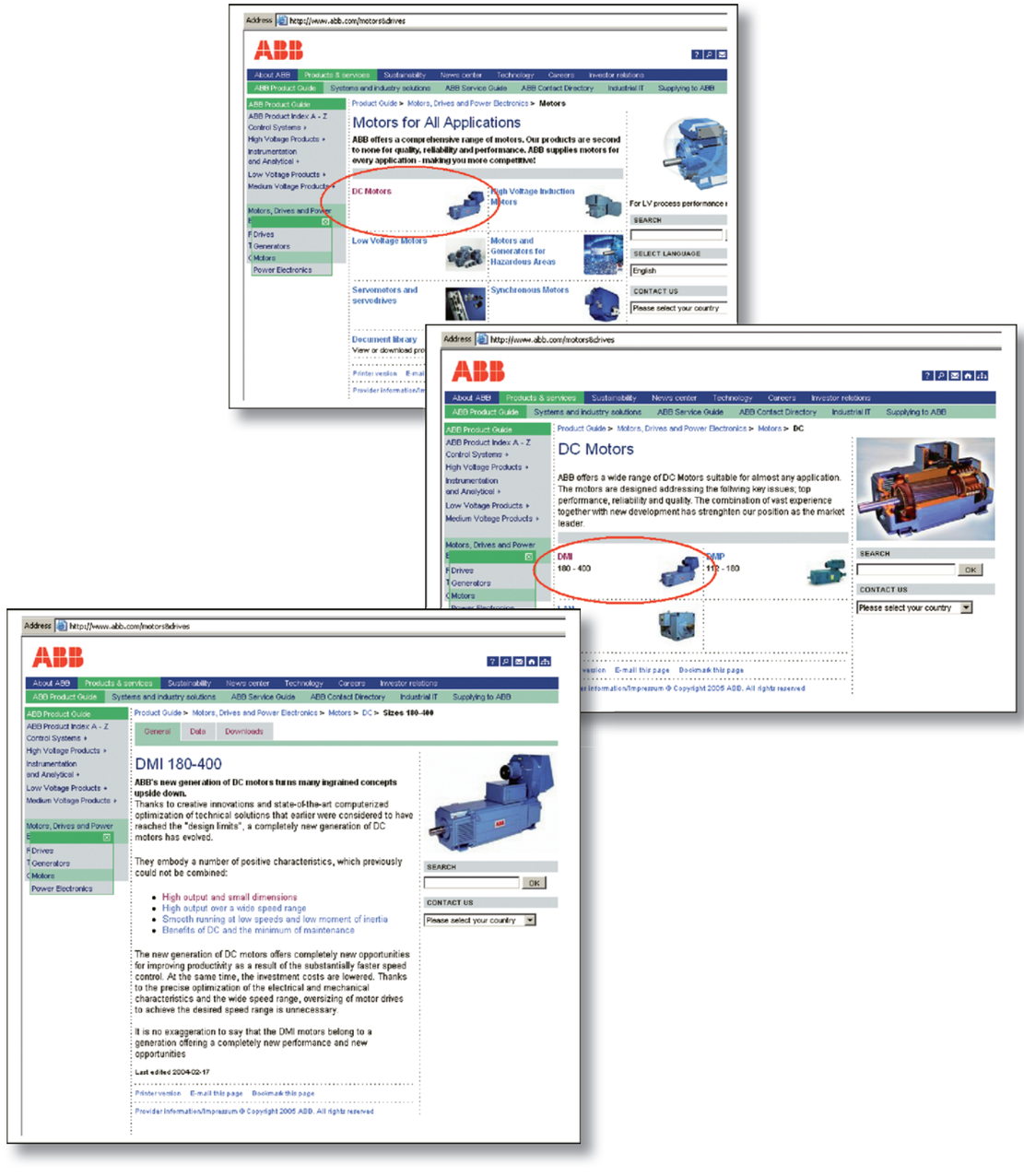

Содержание

Общие сведения 1

Механическая конструкция 2

Электрическая конструкция 3

Принадлежности и модификации 4

Технические данные и размеры 5

Дополнительные размерные чертежи 6

Заказ изделий 7

На обратной стороне титульного листа показан ротор двигателя DMI 250 на стадии изготовления

1 Общие сведения

Действительность каталога 6

Патент 6

Варианты использования в качестве двигателя или генератора 6

Направление вращения 6

Определение концов электродвигателя 6

Обозначение типа 6

Стандарты 6

Влияние на окружающую среду 6

Гарантийные обязательства 6

Компоновки монтажа 7

Внутренние и внешние условия окружающей среды 8

Расположение охлаждающего оборудования 8

Транспортировка 8

Степени защиты 9

Методы охлаждения 9

Действительность каталога
В целях технического усовершенствования изделий в информацию, содержащуюся в настоящем каталоге, могут вноситься изменения без предварительного уведомления.

Патент
DMI patents pending.

Варианты использования в качестве двигателя или генератора
Электродвигатели серии DMI предназначены для использованя в качестве двгателей с регулируемой скоростью вращения, но могут использоваться и в качестве генераторов. Соответствующие данные могут быть предоставлены по требованию заказчика.

Направление вращения
Электродвигатели, перечисленные в настоящем каталоге, могут вращаться в любом направлении.

Определение концов электродвигателя
Если не указано иное, действительны следующие определения:

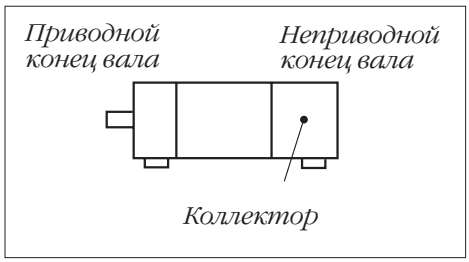

Обозначение типа
Электродвигатели серии DMI имеют семь различных значений высоты центра. Для каждого значения высоты центра существует несколько типов электродвигателя со ступенчатым возрастанием длины. Для каждого значения длины имеются различные варианты обмоток якоря, дающие различные значения базовой скорости вращения при одном и том же напряжени.

Пример: DMI 180B - CBA
DM = Электродвигатель постоянного тока
I = Тип электродвигателя
180 = Высота центра в мм
B = Длина сердечника
CB = Количество обмоток
A = Диапазон скоростей вращения

Стандарты
Электродвигатели типа DMI отвечают требованиям международного стандарта IEC, Публикация 60034-1. Дальнейшие ссылки на стандарты можно найти в соотвествующих главах настоящего каталога. По специальному заказу могут быть поставлены двигатели, соответствующие другим стандартам.

Электродвигатели серии DMI имеют маркировку CE в соответствии с Директивой по электромагнитной совместимости (EMC) 89/336/EEC и директивами по низковольтному оборудованию 73/23/EEC и 93/68/EEC. Эта серия также сертифицирована для встраивания в машинное оборудование в соответствии с Директивой по машинному оборудованию 89/392/EEC.

В качестве варианта исполнения электродвигатели серии DMI с рабочим напряжением до 750 В могут быть поставлены в соответствии с требованиями стандарта CSA.

Влияние на окружающую среду
Конструкция электродвигателей серии DMI обеспечивает незначительное влияние на окружающей среды на протяжении всего срока службы изделия. Это относится к процессу изготовления, поставщикам, условиям эксплуатации пользователями и переработке.

Гарантийные обязательства
На все изделия, включенные в настоящий каталог, распространяется гарантия сроком 24 месяца со дня поставки, или 12 месяцев со дня ввода в эксплуатацию, в зависимости от того, что наступит раньше. По поводу более продолжительных сроков действия гарантии свяжитесь с компанией ABB.

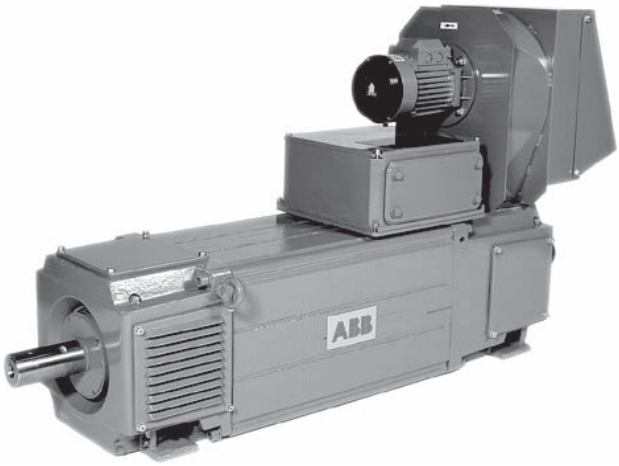

Компоновки монтажа

Электродвигатели могут быть смонтированы, как показано ниже. Обозначения компоновок монтажа соответствуют Публикацией IEC 60034-7.

По специальному заказу поставляются двигатели с иной компоновкой монтажа.

Фундамент, сам электродвигатель и его крепления всегда работают совместно, как единая система. Все системы (прменения), независимо от исполнения и типа двигателя всегда имеют так называемую “критическую скорость”, при которой очень сильная вибрация возникает даже при идеальной балансировке.

При установке двигателя на лапах на жестком фудаменте значение критической скорости всегда намного выше максимальной скорости при работе и, следовательно, проблемы с вибрацией в данном случае исключены.

Как правило, проблем с вибрацией для двигателя, монтируемого на лапах, не возникает, если масса фундамента как минимум в 5 раз больше массы двигателя.

При использовании фундаментов с низкой жесткостью, или при низкой жесткости в месте крепления, например, при фланцевом креплении электродвигателя иногда значение критической сорости находится в пределах эксплуатационного диапазона скоростей. При работе электродвигателя при скорости вращения, равной или близкой к критической скорости в течение определенного периода времени возможно повреждение двигателя. Быстрый разгон с превышением критической скорости на предствляет для двигателя вреда.

Значение критической скорости для двигателей с фланцевым креплением может быть увеличено путем установки дополнительной жесткой опоры как можно дальше от фланца.

*) Доступ к задней стороне фланца осуществляется путем снятия крышек. По заказу во фланце могут быть предусмотрены резьбовые отверстия для крепления электродвигателя.

Примечание. Электродвигатели серии DMI всегда имеют лапы.

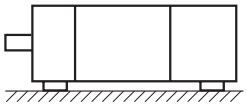

IM 1001

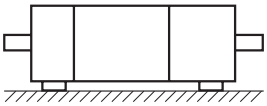

IM 1002

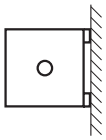

IM 1061

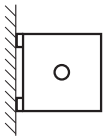

IM 1051

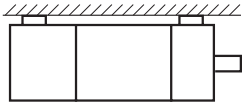

IM 1071

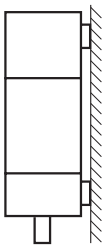

IM 1011

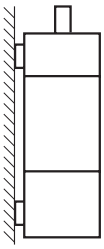

IM 1031

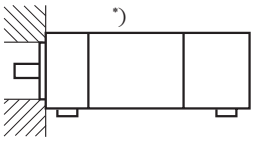

IM 2001

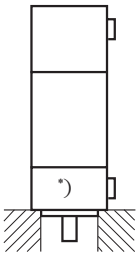

IM 2011

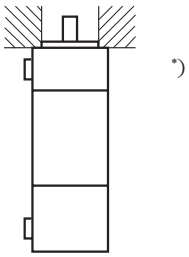

IM 2031

Внутренние и внешние условия окружающей среды

Для применения при условии необходимого максимально возможного интервала очистки рекомендуется впуск охлаждающего воздуха со стороны приводного конца (D). При впуске охлаждающего воздуха со стороны приводного конца номинальная выходная мощность обычно снижается, и номинальные данные подлежат пересчету. См. раздел “Номинальные характеристики при особых условиях”, стр. 30. Если ожидается снижение влажности ниже 6 г/м^3, следует проконсультироваться в компании ABB, поскольку это следует учитывать при выборе марки угольных щеток.

Расположение охлаждающего оборудования

Вентиляторы могут располагаться слева, справа или над электродвигателями серии DMI. Теплообменники не должны быть расположены на той же стороне, что и клеммная коробка.

Вентиляторы могут быть повернуты на 180°, но обычно фильтр не должен быть обращен прямо к клеммной коробке.

Если в заказе на поставку не указано иное, охлаждающее оборудование будет/должно быть всегда установлено таким образом, чтобы впуск охлаждающего воздуха осуществлялся со стороны неприводного конца (N) электродвигателя.

Транспортировка

Теплообменники типа воздух/вода и воздух/воздух как правило поставляются отдельно.

Если не указано иное, другие принадлежности поставляются смонтированными на электродвигателе серии DMI

Степени защиты

В соответствии со стандартом IEC 60034-5 электродвигатели могут поставляться со следующими степенями защиты

IP 23.
Защита от брызг воды в пределах 60° от вертикали и контакта пальцев рук или предметов размером более 12 мм с токоведущими частями. Как правило, для эксплуатации в помещениях.

IP 54.

Защита от проникновения пыли, брызг воды с любого направления и контакта с токоведущими частями.

Для использования в условиях сильной запыленности и/или высокой влажности. При эксплуатации на открытом воздухе следует принять меры по защите от штормового ветра, который может нести инородные материалы.

Если возможно снижение температуры окружающего воздуха ниже 0 °C, следует учесть риск обледенения лопастей вентилятора и воздуховодов охлаждения.

IP 55.
Защита от проникновения пыли, струй воды с любого направления и контакта с токоведущими частями.

Для эксплуатации на открытых местах, на открытом воздухе или в помещениях. В случае возникновения тропических штормов двигатель должен быть заключен в защитный кожух в целях защиты от летящего мусора.

Если возможно снижение температуры окружающего воздуха ниже 0 °C, следует учесть риск обледенения лопастей вентилятора и воздуховодов охлаждения.

Методы охлаждения

Методы охлаждения в соответствии с Публикацией IEC 60034-6. Рекомендуемый метод охлаждения определяется в зависимости от условий окружающей среды и расположения электродвигателя.

Выбранный метод охлаждения должен обеспечивать подачу охлаждающего воздуха для двигателей постоянного тока при температуре от – 5 до +40 °C. По специальному заказу могут быть поставлены электродвигатели, расчитанные на другие температуры охлаждающего воздуха.

Стандартные электродвигатели серии DMI имеют воздухозаборник для подачи охлаждающего воздуха на неприводном (N) конце. По специальному заказу могут быть поставлены модифицировнные варианты электродвигателей с воздухозаборником для подачи охлаждающего воздуха на приводном (D) конце. В качестве модификации в наличии имеются двигатели с впуском охлаждающего воздуха снизу.

Для эксплуатации в агрессивных атмосферах, содержащих хлор, серу, калий и т.п., рекомендуется применение замкнутой системы охлаждения, когда двигатель охлаждается воздухом под избыточным давлением, поступающим из чистого источника.

Для двигателей, снабженных теплообменником, воздухозаборный фильтр заменяется подсоединением к источнику чистого воздуха.

Во время периодов простоя следует принять меры к предотвращению проникновения в двигатель окружающего воздуха, содержащего агрессивные вещества.

Степени защиты и методы охлаждения

IP	Методы охлаждения
IP 23 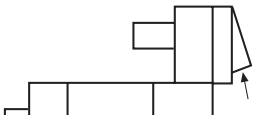	**IC 06** Монтируемый на двигателе вентилятор и свободная циркуляция воздуха
IP 23	**IC 17** Подача воздуха по воздуховоду и свободная циркуляция воздуха
IP 54 / IP 55 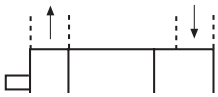	**IC 37** Подача и выпуск воздуха по воздуховодам
IP 54 / IP 55	**IC 86 W** Монтируемый на двигателе теплообменник типа воздух/вода
IP 54 / IP 55 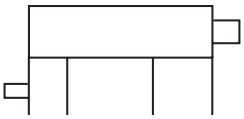	**IC 666** Монтируемый на двигателе теплообменник типа воздух/воздух
IP 54 / IP 55	**IC 410** Полностью закрытый электродвигатель с охлаждаемым корпусом (данные могут быть предоставлены по требованию заказчика)
	Иные степени защиты и методы охлаждения по специальному заказу.

2 Механическая конструкция

Статор	12
Обмотки статора	12
Компенсационная обмотка	12
Якорь	12
Обмотка якоря	12
Вал	13
Торцевые щиты	15
Сливные отверстия для закрытых электродвигателей	15
Щеточный механизм	15
Клеммная коробка и кабельный ввод	16
Схема подключения	17
Подшипники	17
Смазка	18
Соединительные муфты	18
Шкивы	19
Подшипники	17
Смазка	18
Допустимые нагрузки на валу	20
Осевые нагрузки на подшипники	23
Уровень шума	23
Система изоляции	24
Нагрузки на фундамент, создаваемые электродвигателем	24
Паспортная табличка	24

Механическая конструкция

Статор

Статор

Корпус, а также главные и промежуточные полюсы полностью набраны из пластин. Это обеспечивает хорошую коммутацию даже при быстрых изменениях тока. Компоненты статора сварены друг с другом в сварочном кондукторе, который выравнивает пластины и сжимает их друг с другом, образуя монолитный блок.

Квадратная форма двигателей серии DMI облегчает установку дополнительных принадлежностей и монтаж воздуховодов, а также позволяет сделать большие окна для осмотра.

Обмотки статора

Обмотки статора выполнены из медной проволоки с двойной изоляцией. В целях обеспечения прочности и влагостойкости обмоток статор пропитан. Соединения выполнены методом пайки или обжима для обеспечения стойкости к перегрузкам.

Компенсационная обмотка

Двигатели типоразмеров DMI 180-225 не имеют компенсационной обмотки. Двигатели типоразмеров DMI 250-280 имеют две различные конструкции: с компенсационной обмоткой или без нее, - для получения различных рабочих характеристик. Двигатели типоразмеров DMI 315 и 400 имеют компенсационную обмотку.

Якорь

Якорь

Сердечник якоря состоит из дисков с высоко-качественным электролитическим покрытием и включает большое количество каналов для охлаждения. Для обеспечения передачи крутящего момента пакет дисков сердечника напрессован на вал якоря с посадкой с натягом.

Стандартный коллектор расположен на неприводном (N) конце и имеет высокую механическую и температурную стойкость.

Якорь динамически отбалансирован. Балансировочные грузики закреплены на ступице коллектора (на неприводном конце) и опоре обмотки (на приводном конце).

Низкие потери в сочетании с эффективным охлаждением позволяют получить эффективный двигатель с высоким соотношением выходной мощности и веса, без чрезмерно высоких механических напряжений в материалах.

Стандартный якорь расчитан на периодическое превышение в пределах 20% максимальной механической скорости вращения, указанной для каждого каталожного номера изделия в спецификации.

Обмотка якоря

Обмотка якоря выполнена из меди с двойной изоляцией. Медные витки помещены в прорезях в изоляционном материале и удерживаются в них при помощи ленты из стекловолокна.

Конструкция обмотки обеспечивает очень низкие коммутационные перенапряжения. Это обеспечивает запас прочности, требуемый для сведения к минимуму объема работ по техническому обслуживанию за счет оптимизации марки щеток. Это также позволяет регулировать скорость в широком диапазоне скоростей.

В целях обеспечения высокой степени теплопередачи и защиты от проникновения пыли весь якорь пропитан. Концы витков приварены к коллектору методом TIG-сварки (сварка вольфрамовым электродом в среде инертного газа). Точки сварки выдерживают перегрузку и перегрев.

Вал

Стандартный конец вала имеет шпоночную канавку. Вылет вала и шпоночные канавки выполнены в соответствии со стандартами DIN 748, часть 3, VSM 15273, и рекомендациями IEC 60072-1 или 60072-2, однако некоторые вылеты вала не имеют буртика (см. далее в главе “Максимальный крутящий момент для стандартных валов”, стр. 14).

Якорь имеет высокое значение критической скорости и сопротивляемости изгибу, что позволяет использовать двигатели в приводах с ременной передачей (см. далее в главе “Шкивы”. На приводах с быстрыми и частыми изменениями направления крутящего момента между валом, шпонкой и соединительной муфтой могут возникнуть люфты. Во избежание этого электродвигатели серии DMI могут быть заказаны со специальным концом вала без шпонки для установки соединительной муфты с горячей посадкой.

Максимальный крутящий момент M_{max}, который может быть передан стандартными удлинителями вала с диаметром D, см. в таблице “Максимальный крутящий момент для стандартных валов”, стр. 14.

За некоторыми исключениями стандартные двигатели DMI могут быть установлены механически в соответствии со спаренной (тандемной) компоновкой. При необходимости в наличии имеются двигатели модифицированной конструкции для установки, например, в соответствии со спаренной компоновкой. См. примечания к таблице “Максимальный крутящий момент для стандартных валов”, стр. 14.

Следует обратить внимание на то, что при перегрузках крутящий момент может превышать значение, указанное в спецификации. Поэтому требуемый типоразмер двигателя следует определить с расчетом на более высокий момент при перегрузках, а именно:

-для нескомпенсированных двигателей
T_{max}/T = 160 % при I_{max}/I_N = 180 %

- для двигателей типоразмеров DMI 250 и 280 с компенсационной обмоткой
T_{max}/T = 185 % при I_{max}/I_N = 200 %

- для двигателей типоразеров DMI 315 и 400

T_{max}/T = 195 % при I_{max}/I_N = 200 %

По специальному заказу возможна поставка двигателей с еще более высоким крутящим моментом, специальными конструкциями и материалами (марками стали) удлинителя вала.

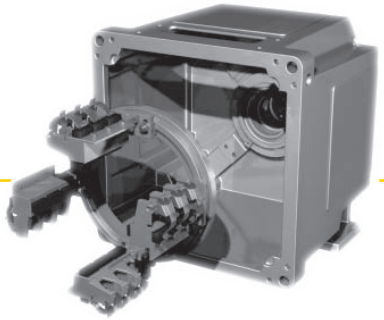

Торцевой щит и щеткодержатель

Максимальный крутящий момент для стандартных валов со шпонкой

DMI		180-200		180-200		180		200		200	
		B, E, H		M, P, S, U		B, E, H		M, P, S, U		M, P	
IM		IM xxx1		IM xxx1		IM xxx2	IM xxx2	IM xxx2	IM xxx2		S, U
Конец двигателя		D		D		D	N	D	N	D	N
D	мм	60		65		65	60	70	65	70	65
Mmax	Нм	2720		3430		3430	2720	4250	3430	4250	3430	5800	3430
Dmax	мм	70m6		70m6		70m6	70m6	70m6	70m6	70m6	70m6	70m6	70m6

DMI		225		225		225		225		225		225	
		K,N,S,U,X		K, N		S		U		X			
IM		IM xxx1		IM xxx2		IM xxx2		IM xxx2		IM xxx2			
Конец двигателя		D		D	N	D	N	D	N	D[1)]	D[2)]		N
D	мм	80		80	65	85	65	85	70	85	95		70
Mmax	Нм	6230		6230	3430	7430	3430	8790	5030	8790	12070		5030
Dmax	мм	85m6		85m6	70m6	85m6	70m6	85m6	70m6	85m6	100m6		70m6

DMI		250-280		250		280		280		250		250		250		250		250	
		L,P,T		V, Y		V		Y		L,P		T		V				Y	
IM		IM xxx1		IM xxx1		IM xxx1		IM xxx1		IM xxx2		IM xxx2		IM xxx2		IM xxx2			
Конец двигателя		D		D		D		D		D	N	D	N	D[1)]	D[2)]	N	D[1)]	D[2)]	N
D	мм	95		100		100		100		100	80	100	85	100	120	85	100	120	100
Mmax	Нм	10210		11840		11840		14010		11840	6230	14010	8790	14010	23650	8790	11840	19990	11840
Dmax	мм	100m6		100m6		100m6		100m6		100m6	85m6	100m6	85m6	100m6	120m6	85m6	100m6	120m6	100m6

DMI		280		280		280			280		280		280		280	
		L		P		T			V		V		Y		Y	
IM		IM xxx2		IM xxx2		IM xxx2			IM xxx2		IM xxx2		IM xxx2	IM xxx2		
Конец двигателя		D	N	D	N	D1)	D[2)]	N	D[1)]	N[1)]	D[2)]	N[2)]	D[1)]	N[1)]	D[3)]	N[3]
D	мм	100	80	100	80	100	120	100	100	100	120	100	100	100	120	100
Mmax	Нм	11840	6230	14010	7370	11840	19990	11840	11840	11840	23650	14010	14010	14010	23650	14010
Dmax	мм	100m6	85m6	100m6	85m6	100m6	120m6	100m6	100m6	100m6	120m6	100m6	100m6	100m6	120m6	100m6

DMI		315		315		315		315		315		315		315	
		H, L, N		R, T, V, Y, Z		H, L, N		R, T		V		Y		Z	
IM		IM xxx1		IM xxx1		IM xxx2		IM xxx2		IM xxx2		IM xxx2	IM xxx2		
Конец двигателя		D		D		D	N	D	N	D	N	D	N	D [3)]	N [3)]
D	мм	130		140		140	130	140	140	150	140	150	140	150	140
Mmax	Нм	23760		29520		31160	25080	31160	31160	37860	31160	46200	38000	46200	38000
Dmax	мм	150m6		150m6		150m6	150m6	150m6	150m6	150m6	150m6	150m6	150m6	150m6	150m6

DMI		400		400		400		400		400
		H, L, N		R, T		V		Y		Z
IM		IM xxx1		IM xxx1		IM xxx1		IM xxx1		IM xxx1
Конец двигателя		D		D		D		D		D
D	мм	130		140		150		150		180
Mmax	Нм	23760		29520		35870		43770		60480
Dmax	мм	150m6		150m6		150m6		150m6		190m6

DMI		400		400		400		400		400		400	
		H		L		N		R, T		V		Y, Z	
IM		IM xxx2		IM xxx2		IM xxx2		IM xxx2		IM xxx2		IM xxx2	
Конец двигателя		D	N	D	N	D	N	D	N	D	N	D [3)]	N [3)]
D	мм	140	130	150	130	150	130	180	140	190	150	190	150
Mmax	Нм	31160	25080	37860	25080	46200	30780	63840	31160	74860	37860	86400	46200
Dmax	мм	150m6	150m6	150m6	150m6	150m6	150m6	190m6	150m6	190m6	150m6	190m6	150m6

1) Стандартная конструкция вала. Если двигатели серии DMI установлены в соответсвии со спаренной компоновкой, момент при перегрузке должен быть снижен и не должен превышать значения M_{max}.

2) Модифицированная конструкция вала, позволяющая устанавливать двигатели DMI в паре с полной перегрузочной способностью.

3) Модифицированная конструкция вала. Для двигателей серии MDI с компенсационной обмоткой при установке двигателей в соответствии со спаренной механической компоновкой величина перегрузки должна быть снижена, и крутящий момент не должен превышать M_{max}.

ВНИМАНИЕ! Если D=Dmax, вал не имеет буртика за исключением D=120. Буртик на вале может быть выполнен по специальному заказу. Данные горячей посадки могут быть представлены по требованию заказчика.

Торцевые щиты

Торцевые щиты изготовлены из чугуна. Значения биения и неконцентричности вала, а также неперпендикулярности монтажного фланца к двигателю на моделях с фланцевым креплением соответствуют Рекомендациям EC 60072-2 по электродвигателям.

Сливные отверстия для закрытых электродвигателей

Электродвигатели серии DMI имеют сливные отверстия в торцевых щитах.

Щеточный механизм

Щеточный механизм установлен на торцевом щите и изолирован при помощи кольца из платсмассы, армированной стекловолокном. Щеткодержатели снабжны подпружиненными нажимными пальцами.

При необходимости в замене щеток щеточный механизм можно повернуть; при повороте в прежнее положение позиционирующее устройство фиксирует щеточный механизм в правильном положении.

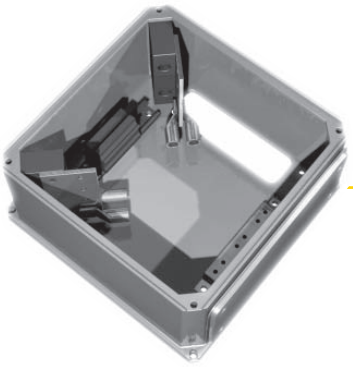

Клеммная коробка

Клеммная коробка и кабельный ввод

Стандартное расположение клеммной коробки сверху, с кабельным вводом справа (глядя на приводной конец дивигателя). Клеммная коробка также может быть установлена на правой или левой стороне электродвигателя.

Желаемое расположение клеммной коробки должно быть указано при заказе двигателя. В дальнейшем какие-либо изменения будут невозможны.

Расположение кабельного ввода можно изменить на месте, для чего следует просто перевернуть клеммную коробку. Тем не менее, для опитмального подключения двигателя расположение кабельного ввода следует указать при заказе двигателя.

Электродвигатели серии DMI поставляются с непросверленными отверстиями для подключения в клеммной коробке. Маркировка клемм выполнена в соответствии с рекомендациями, приведенными в Публикации IEC 60034-8.

Заземление может быть выполнено как внутри клеммной коробки, так и снаружи, на корпусе статора при помощи болта (M8) на опоре статора.

Для всех двигателей серии DMI в наличии имеются клеммные коробки увеличенного размера.

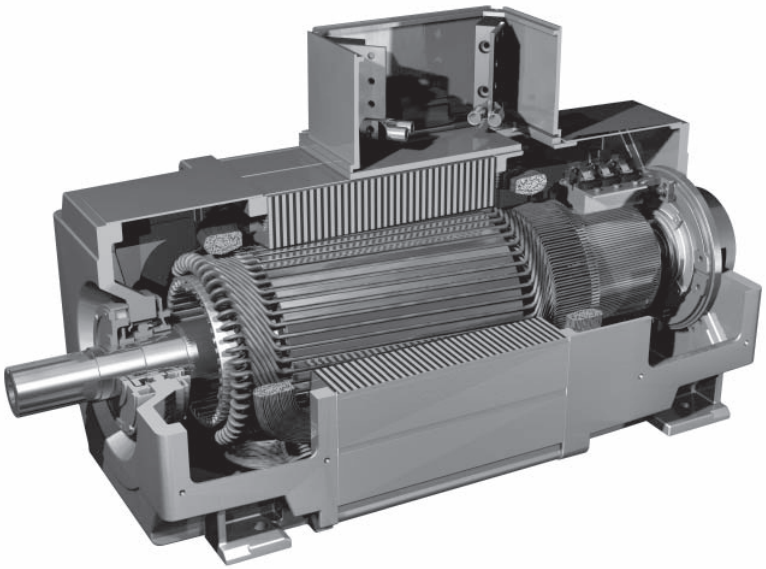

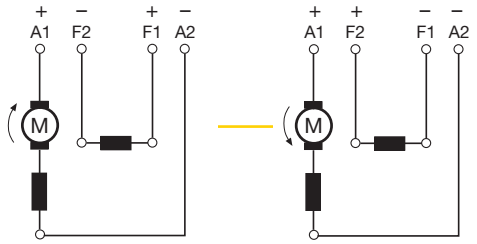

Схема подключения

На схеме подключения, приведенной выше слева, показаны соединения для двигателей с параллельной обмоткой возбуждения для получения направления вращения по часовой стрелке, глядя со стороны приводного (D) конца.

Чтобы получить направление вращения против часовой стрелки, необходимо изменить полярность подключения либо обмотки возбуждения (F1, F2), либо обмотки якоря (A1, A2) - см. схему, приведенную выше справа.

Выводы для подключения дополнительных принадлежностей см. в главе “Принадлежности”, стр. 31

Подшипники

Как правило двигатели поставляются со смазанными консистентной смазкой шарикоподшипниками.

В случае применения ременной передачи следует заказывать двигатели DMI с цилиндрическим роликовым подшипником на приводном конце.

При стандартной конструкции на неприводном конце (N) устанавливаются застопоренные в осевом направлении подшипники (за исключением некоторых двигателей DMI, предназначенных для установки в вертикальном положении). См. таблицу “Данные подшипников”, стр. 18.

По специальному заказу застопоренный в осевом направлении подшипник также может быть установлен на приводном (D) конце.

Расчетный срок службы подшипников (L_{10aah}) действителен при условии отсутствия внешней нагрузки за исключением веса стандартной соединительной муфты. Значение L_{10aah} действительно в пределах диапазона скоростей до n_{max}. Оба значения указаны для различных применений в таблице “Данные подшипников” ниже. По специальному заказу могут быть поставлены двигатели с более высокой скоростью вращения.

Механическая конструкция

Данные подшипников

Горизонтальная установка. Стандартная конструкция. Стандартные подшипники, зафиксированные в осевом направлении на неприводном конце двигателя. L_{10aah} > 100 000 часов.

DMI	180-400														
n(макс.)	1)														

Горизонтальная установка. Модифицированная конструкция. Роликовый подшипник на приводном конце. Подшипник на неприводном конце, зафиксированный в осевом направлении 5). L_{10aah} = 50 000 часов.

DMI	180-400														
n(макс.)	2)														

Вертикальная установка. Стандартная конструкция. Стандартные подшипники, зафиксированные в осевом направлении на неприводном конце двигателя. L_{10aah} > 60 000 часов.

DMI	180B	180E	180H	180M	180P	180S	180U	200B	200E	200H	200M	200P	200S	200U	
n(макс.)	1)	1)	1)	1)	1)	1)	2950 3)	1)	1)	1)	3450 3)	2650 3)	1950 3)	1300 3)	
DMI	225K	225N	225S	225U	225X	250L	250P	250T	250V	250Y	280L	280P	280T	280V	280Y
n(макс.)	1950 3)	1450 3)	890 3)	630 3)	430 3)	1900 3)	1450 3)	730 3)	4)	4)	1250 3)	680 3)	4)	4)	4)

Вертикальная установка. Модифицированная конструкция. Стандартные подшипники, зафиксированные в осевом направлении на приводном конце двигателя 5). L_{10aah} > 60 000 часов.

DMI	225K	225N	225S	225U	225X	250L	250P	250T	250V	250Y	280L	280P	280T	280V	280Y
n(макс.)	1)	1)	2200 3)	1700 3)	1300 3)	1)	1)	1)	2350 3)	1550 3)	1)	1)	1800 3)	1300 3)	840 3)

Вертикальная установка. Модифицированная конструкция. Специальные подшипники, зафиксированные в осевом направлении на неприводном конце двигателя. 5). L_{10aah} > 60 000 часов.

DMI	180U	200M	200P	200S	200U	225S	225U	225X	250V	250Y	280T	280V	280Y
n(макс.	3200 3)	3200 3)	3200 3)	3200 3)	3200 3)	3200 3)	3200 3)	2250 3)	2600 3)	2600 3)	2600 3)	2050 3)	1350 3)

Примечание. По требованию заказчика могут быть представлены данные, необходимые для вертикальной установки двигателей типоразмеров DMI 315 и400.

1) Значения n_{max}, указанные в справочных листках технических данных, действительны.

2) Сравните значения n_{max}, указанные на диаграммах для случая использования шкивов (см. следующие страницы), со значениями, указанными в справочных листках технических данных. Следует принять меньшее из двух значений.

3) Сравните значения n_{max}, указанные в таблице, со значениями, указанными в справочных листках технических данных. Следует принять меньшее из двух значений.

4) Требуется модифицированная конструкция.

5) Дополнительная цена и увеличение срока поставки.

Смазка

На стандартных электродвигателях как на приводном, так и неприводном концах двигателя имеются пресс-масленки. При нагнетании смазки через пресс-масленки излишки смазки выдавливаются наружу через отверстие в наружной крышке подшипника.

Рекомендуемые консистентные смазки указаны в инструкции по эксплуатации и техническому обслуживанию электродвигателей серии DMI (3 BSM 003045-1).

Рекомендуемый интервал смазки для конкретного двигателя указан на паспортной табличке.

Соединительные муфты

Соединительные муфты с прямой передачей вращения должны быть эластичного или жесткого типа и должны быть способны компенсировать параллельную или угловую несоосность и осевое смещение. В частности, они должны компенсировать тепловое расширение вала и не должны создавать нагрузок, превышающих допустимые нагрузки на подшипники. Данные о допустимых нагрузках на подшипники могут быть представлены по требованию заказчика.

Стандартные шариковые и роликовые подшипники

DMI	Приводной конец вала	Неприводной конец вала	Роликовый подшипник на приводном конце
180	SKF 6214-C3	SKF 6214-C3	SKF N/NU 214ECP-C3
200	SKF 6214-C3	SKF 6214-C3	SKF N/NU 214ECP-C3
225	SKF 6217-C3	SKF 6214-C3	SKF N/NU 217ECP-C3
250	SKF 6220-C3	SKF 6217-C3	SKF N/NU 220ECP-C3
280	SKF 6220-C3	SKF 6217-C3	SKF N/NU 220ECP-C3
315	SKF 6030-C4	SKF 6030-C4	SKF NU 230 ECJ-C3
400	SKF 6230-C4	SKF 6230-C4	SKF NU 230 ECJ-C3

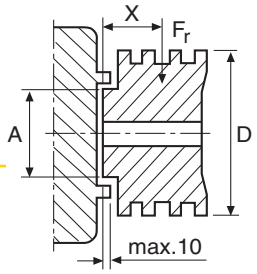

Шкивы

Для ременных передач необходимо заказывать двигатели с роликовыми подшипниками на приводном конце вместо стандартных шариковых подшипников.

Минимальный диаметр шкива ременной передачи D (мм) рассчитывается по формуле:

$$D = 19{,}1 \times 10^6 \frac{P}{n \times F_r} \times K_c$$

F_r = допустимая радиальная нагрузка на вал, Н (см. следующие страницы).
Примечание. F_r определяется при **средней скорости вращения.**

P = номинальная мощность двигателя в кВт

n = **базовая скорость** электродвигателя в об/мин

D = минимальный диаметр шкива, мм

K_c = коэффициент натяжения ремня по данным изготовителя, обычно:
для плоских ремней: 3,5
для клиновых ремней:
2,0 для двигателей DMI без компенсационной обмотки,
2,4 для двигателей DMI с компенсационной обмоткой.

Допустимая нагрузка на валу определяется исходя из срока службы подшипника L_{10aah} = 50 000 часов.

Диаграммы допустимой радиальной нагрузки на вал (F_r) действительны только для компоновок монтажа IM 1001, IM 1051, IM 1061 и IM 1071. Для других компновок со шкивами диаграммы могут быть представлены по требованию заказчика.

Размеры шкивов и положение центра приложения нагрузки (см. рисунок выше).

DMI	A_{max} мм	X_{max} мм
180	215	140
200	215	140
225	295	170
250L,P,T	305	170
250V,Y	305	210
280L,P,T	385	170
280V,Y	385	210

Обратите внимание на то, что некоторые диаграммы охватывают значения скоростей и/или X_{max}, превышающие указанные в таблице.

DMI 315 и 400 по требованию заказчика.

Допустимые нагрузки на валу электродвигателей с роликовыми подшипниками

DMI 180 – 200 B, E, H, M, P, S
роликовый подшипник

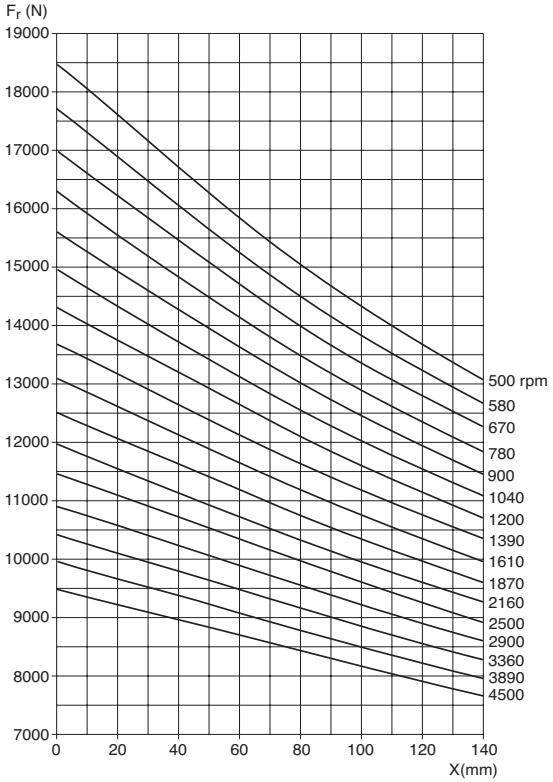

DMI 180 – 200 U
роликовый подшипник

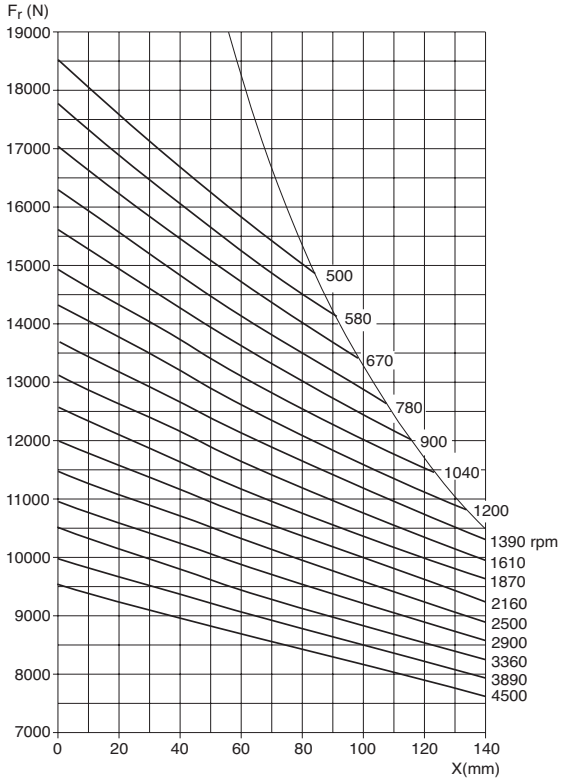

DMI 225
роликовый подшипник

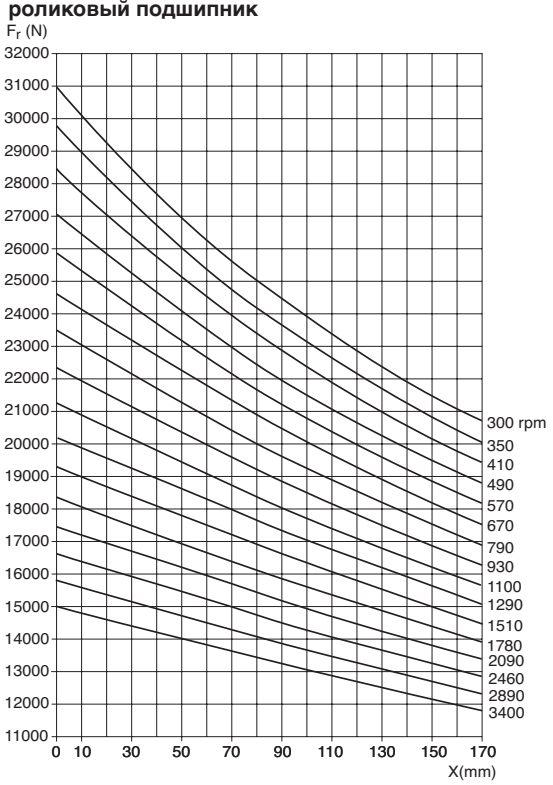

DMI 250
роликовый подшипник

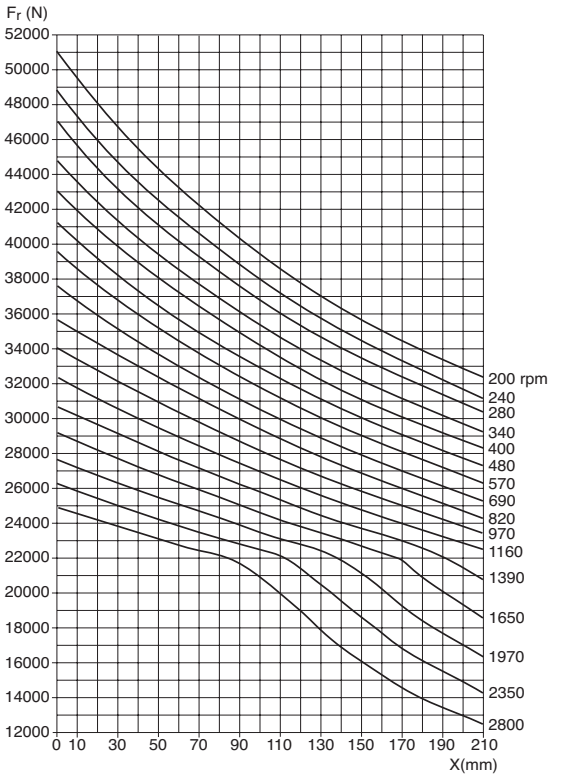

DMI 280
роликовый подшипник

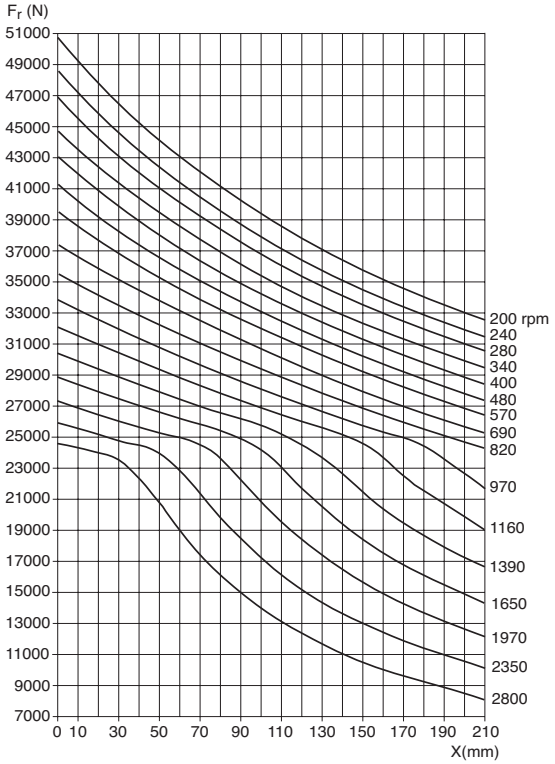

DMI 315 H,L,N,R,T,V
роликовый подшипник

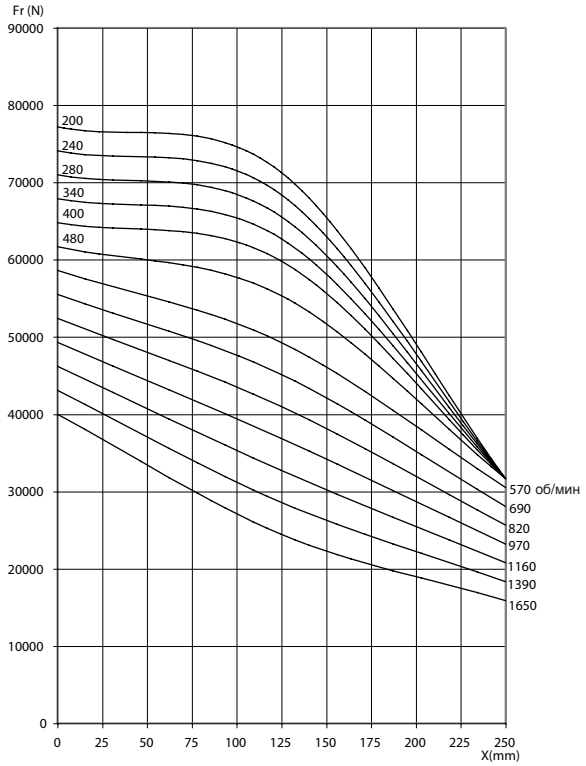

DMI 315 Y
роликовый подшипник

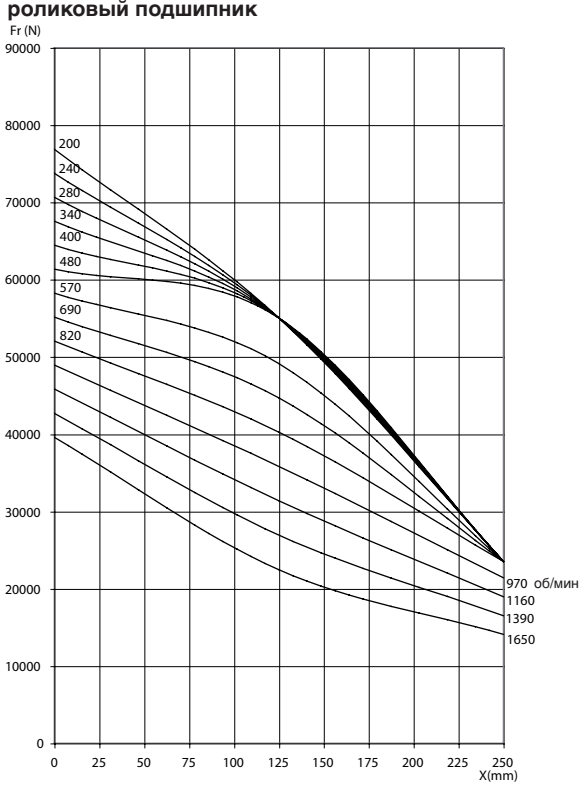

DMI 315 Z
роликовый подшипни

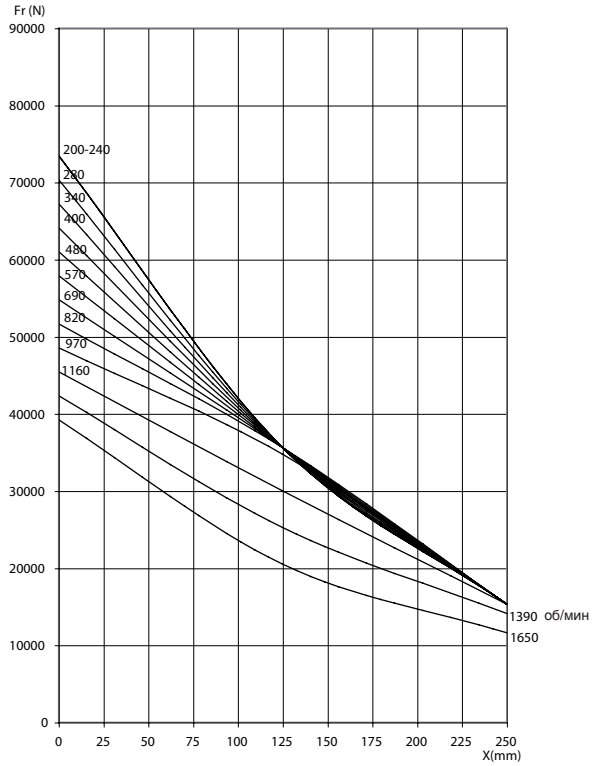

DMI 400 H,L,N,R,T
роликовый подшипник

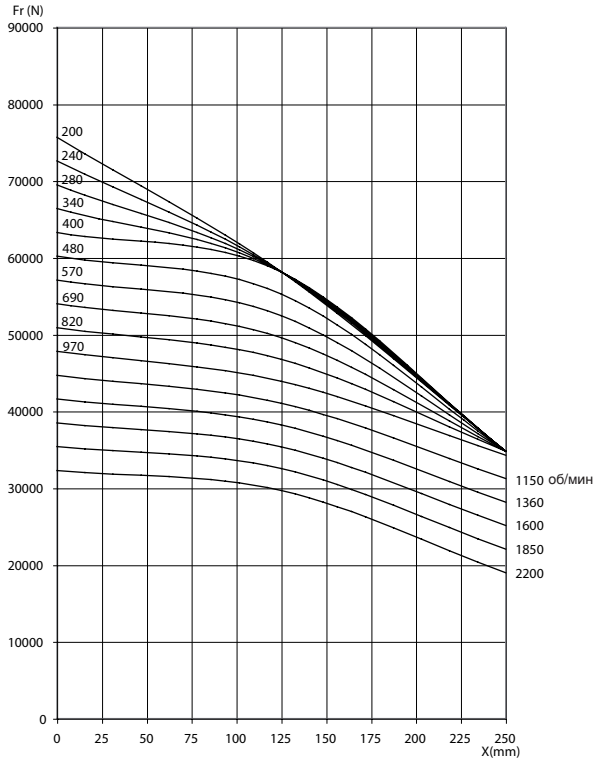

DMI 400 V
роликовый подшипник

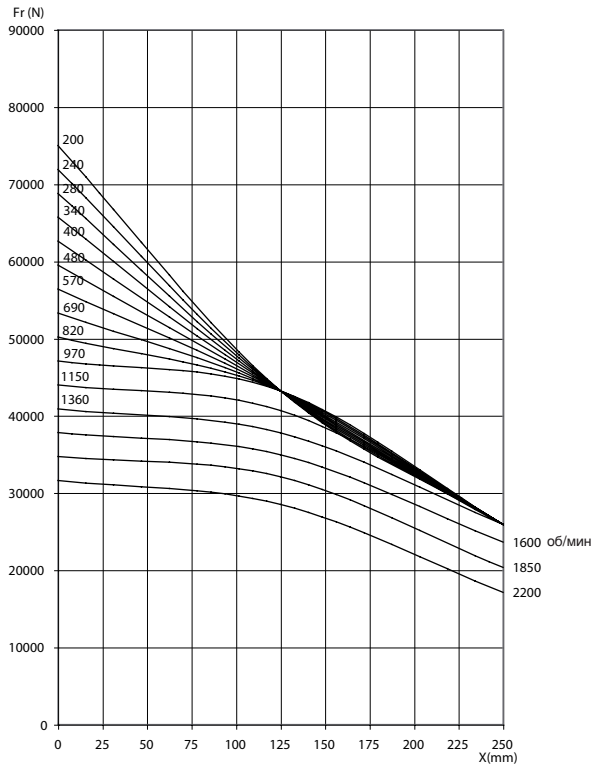

DMI 400 Y
роликовый подшипник

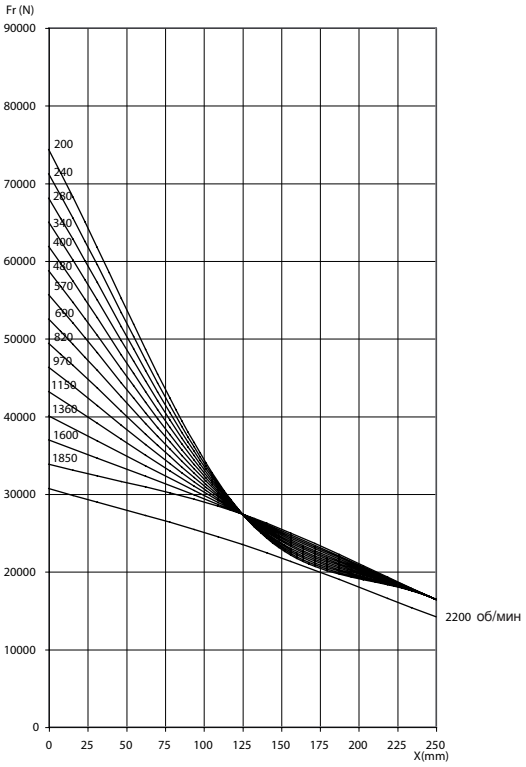

DMI 400 Z
роликовый подшипник

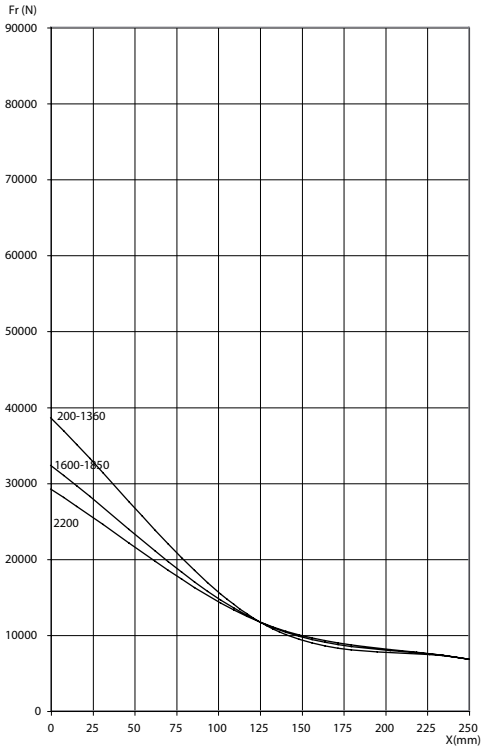

Осевые нагрузки на подшипники

Ниже указаны допустимые осевые нагрузки на подшипники для стандартных двигателей, устанавливаемых в вертикальном положении. По специальному заказу на двигателе могут быть установлены подшипники, рассчитанные на более высокие нагрузки.

По специальному заказу могут быть поставлены двигатели, расчитанные на иные сочетания нагрузки и вида монтажа.

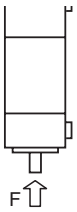

DMI 180								
	B	E	H	O	P		S	U
F (N)	910	1020	1160	1350	1510	1690	1910	

DMI 200								
	B	E	H	M	P		S	U
F (N)	1030	1160	1340	1570	1760	1990	2250	

DMI 225					
	K	N	S	U	X
F (N)	2120	2450	2890	3240	3650

DMI 250						
	L	P	T	V	Y	
F (N)	3110	3570	4170	4670	5260	

DMI 280						
	L	P	T	V	Y	
F (N)	3600	4180	4930	5590	6320	

DMI 315								
	H	L	N	R	T	V	Y	Z
F (N)	5460	5900	6410	7060	7770	8640	9650	10850

DMI 400								
	H	L	N	R	T	V	Y	Z
F (N)	7730	8430	9300	10300	11480	12900	14570	16930

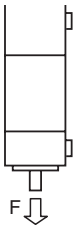

DMI 180 – 400	
F (N)	Данные по требованию заказчика

Уровень шума

Во время работы с полной нагрузкой при питании от тиристорного преобразователя и при наличии установленного на двигателе вентилятора уровень звукового давления, создаваемого двигателями серии DMI, соответствует требованиям стандарта IEC 60034-9. Уровень шума зависит от выходной мощности и скорости вращения двигателя в соответствии с IEC 60034-9.

Кроме того, на уровень шума влияет соотношение значений переменного напряжения на входе преобразователя и постоянного напряжения на его выходе. Рекомендуется, чтобы величина этого соотношения была как можно меньше.

Для снижения уровня шума в наличии имеются соответствующие глушители и реакторы. Подача и отвод охлаждающего воздуха по воздуховодам (IC 37) и применение теплообменников (IC 666 и IC 86W) также способствуют снижению уровня шума.

Система изоляции

Электродвигатели, указанные в настоящем каталоге, соответствуют требованиям к изоляции по классу 200. Система изоляции влагостойкая, и двигатели могут эксплуатироваться в условиях тропического климата без какой-либо модификации.

Витки якоря и обмотки статора имеют двойную изоляцию. Первый слой изоляции представляет собой полиэфиримид, а верхний слой - полиамидоимидную эмаль. Изоляция относительно земли обеспечивается при помощи амидного волокна (Nomex). Все обмотки пропитаны лаком, что обеспечивает высокую механическую прочность.

Изоляция медной проволоки, волокно Nomex и пропиточный лак имеют индекс теплостойкости сущуественно выше класса H. Поэтому в дополнение к высокой перегрузочной способности электродвигатели обладают значительным запасом прочности в отношении перегрева.

Нагрузки на фундамент, создаваемые двигателями (при схеме компоновки IM 1001 или IM 1002)

Все значения указаны как нагрузки на фундамент в Н/на опору статора (отрицательные значения означают растяжение).

$F_g \pm F_d$ = динамическое усилие

$F_g \pm F_k$ = макс. статическое усилие

F_g = 1/4 x статическая сила тяжести (включая принадлежности)

F_d = дополнительное динамическое усилие при максимальной перегрузке в соответствии с таблицами данных (F_d прямо пропорциональна моменту на валу

F_k = дополнительное статическое усилие при коротком замыкании

	DMI 180							DMI 200							DMI 225				
	B	E	H	M	P	S	U	B	E	H	M	P	S	U	K	N	S	U	X
F_d (N)	1300	1700	2200	2900	3400	4000	4800	1800	2300	2900	3800	4500	5300	6300	3700	4800	6200	7300	8600
F_k (N)	5400	7000	9000	11600	13700	16300	19300	7200	9200	11900	15300	18200	21500	25500	15000	19400	25000	29600	35100

	DMI 250					DMI 280				
	L	P	T	V	Y	L	P	T	V	Y
F_d (N)	4800	6200	8000	9500	11200	6200	8100	10500	12400	14200
F_k (N)	19500	25200	32500	38500	45600	25500	33100	42700	50700	57900
	Без компенсационной обмотки									
	5700	7400	9500	11300	13300	7500	9700	12600	14900	17700
	24000	31000	40000	47400	56100	31700	4100	53100	63000	74700
	С компенсационной обмоткой									

	DMI 315							
	H	L	N	R	T	V	Y	Z
Fd (H)	9100	10900	12900	15300	18100	21400	25400	30100
Fk (H)	36700	43400	51400	61000	72400	85800	101500	120400

	DMI 400							
	H	L	N	R	T	V	Y	Z
Fd (H)	13900	16500	19500	23100	27400	32500	38500	45600
Fk (H)	55600	65800	78000	92600	109700	130000	154000	182500

Паспортная табличка

Стандартная паспортная табличка представляет собой пластину из анодированного алюминия черного цвета. В качестве опции имеется также паспортная табличка из шлифованной нержавеющей стали. Такую табличку целесообразно заказать в случае эксплуатации в агрессивных атмосферах.

3 Электрическая конструкция

Определения	26
Возбуждение	26
Импульсное возбуждение	26
Перегрузочные токи	26
Производная тока по времени	27
Силовые характеристики	27
Нагрузка в заторможенном состоянии	28
Регулирование поля	28
Несимметричный ток	28
Режим непрерывного привода, n_2	28
Режим прерывистого привода, n_3	28
Режим кратковременного цикла, n_4	28
Номинальные характеристики при особых условиях	30

Определения

Мощность
Номинальные данные соответствуют классу эксплуатации H.

Базовая скорость
Номинальная скорость вращения электродвигателя при номинальной выходной мощности, номинальном напряжении, полном возбуждении и нормальной рабочей температуре. Для стандартных электродвигателей с параллельной обмоткой возбуждения допустимое отклонение скорости и крутящего момента составляет ± 5 %.

Диапазон ослабления поля
Отношение максимальной электрической скорости и базовой скорости. Для двигателей без компенсационных обмоток допустимый диапазон ослабления поля составляет 1:3. По специальному заказу могут быть поставлены двигатели с более широким диапазоном ослабления поля. Для двигателей с компенсационными обмотками допустимый диапазон ослабления поля составляет 1:5.

Максимальная механическая скорость
Предельная скорость вращения двигателя, ограничиваемая механическими факторами.

Максимальная электрическая скорость (n_2, n_3 и n_4)
Максимальная скорость вращения, которая может быть указана для данного применения без снижения тока якоря. Значения n_2, n_3 и n_4 можно найти в таблицах технических характеристик; определения приведены на стр. 28.

Максимальная рабочая скорость
Максимальная рабочая скорость вращения двигателя, указанная на паспортной табличке.

КПД
Значения КПД, указанные в таблицах технических характеристик, учитывают все потери, возникающие во время работы при номинальных параметрах, включая потери при активизации.

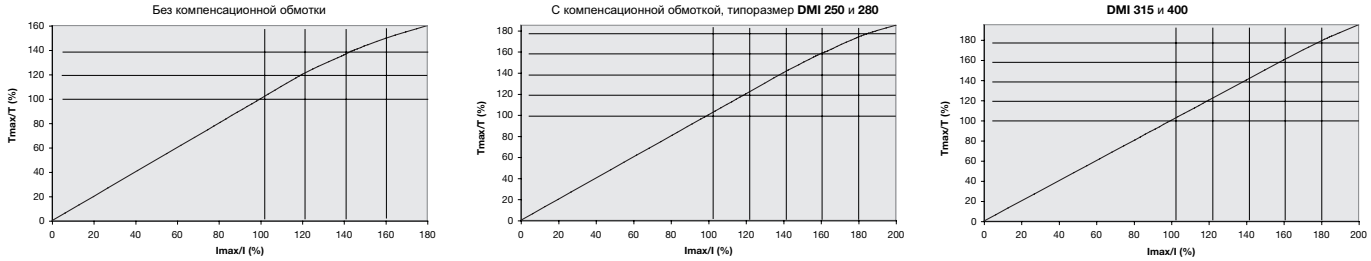

График зависимости крутящего момента от тока

Возбуждение

Как правило, электродвигатели имеют номинальное напряжение возбуждения 310 В.

Импульсное возбуждение

При подаче напряжения возбуждения от преобразователя на двигатель может быть подано форсированное напряжение возбуждения, превышающее номинальное значение в 1,5 раза, максимум 500 В. По специальному заказу могут быть поставлены двигатели с более высоким допустимым форсированным напряжением возбуждения.

Перегрузочные токи

Электродвигатели без компенсационных обмоток расчитаны на ток перегрузки, составляющий 180 % номинального тока продолжительностью 20 секунд через каждые 30 минут.

Электродвигатели с компенсационными обмотками расчитаны на ток перегрузки, составляющий 200 % номинального тока продолжительностью 30 секунд через каждые 30 минут.

Более низкие токи перегрузки могут действовать в течение более продолжительных периодов. Перегрузки свыше максимальной допустимой электрической скорости см. в разделе “Регулирование тока возбуждения”. За перегрузками должны следовать периоды низкой нагрузки с тем, чтобы среднее действующее значение тока в течение цикла нагрузки не превышало 100 % номинального тока.

Соотношения крутящего момента и тока см. на приведенных выше графиках.

Производная тока по времени

При всех скоростях вращения и нагрузках допускается скорость изменения тока, равная 200-кратному номинальному току в секунду. В целях обеспечения максимальной безопасности в отношении коммутационных возмущений скорость изменения тока должна быть как можно меньше.

Силовые характеристики

При эксплуатации двигателей на высоте от 1000 до 4000 м над уровнем моря, когда максимальная температура охлаждающего воздуха не указана, следует предполагать, что снижение интенсивности охлаждения будет скомпенсировано снижением температуры окружающего воздуха ниже 40 °C, т.е. абсолютная температура останется такой же. Отсюда следует, что при полном использовании, в соответствии с классом изоляции H не допускается превышение следующих значений температуры охлаждающего воздуха:

Высота над уровнем моря, м	Температура охлаждающего воздуха, °C
1000	40
2000	28
3000	15
4000	3

Если высота над уровнем моря или температура окружающего воздуха для IC 06 превышает указанные выше знчения, выходная мощность должна быть скорректирована, как показано на следующих диаграммах.

3

Коррекция выходной мощности в зависимости от высоты над уровнем моря и температуры окружающего воздуха

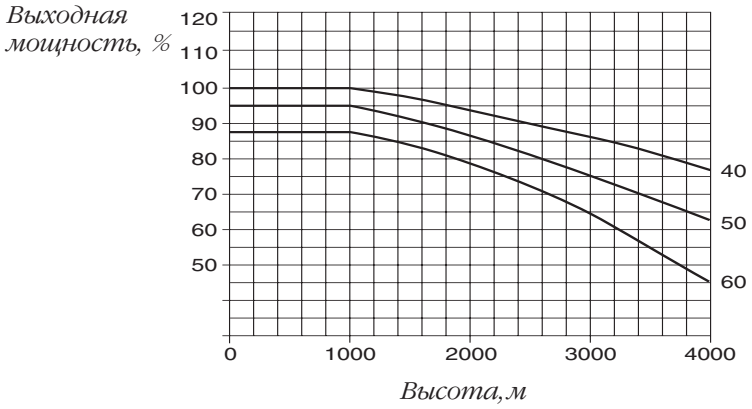

Нагрузка в заторможенном состоянии

Допустимые токи в зависимости от продолжительности нагрузки при работающем воздушном охлаждении указаны ниже:

Ток якоря, %	Продолжительность нагрузки
200	10 с
100	30 с
50	90 с
20	10 мин
15	постоянно

Примечание. При необходимости в более высоких значениях следует связаться с компанией ABB Motors.

Регулирование тока возбуждения

Регулирование скорости, постоянное ослабление поля

Электродвигатели могут поставляться со скорректированной базовой скоростью вращения (с постоянным ослаблением поля). Диапазон регулирования базовой скорости путем ослабления поля не должен превышать 20 % от базовой скорости, указанной в спецификации. Новая скорость не должна превышать максимальную механическую скорость, указанную в настоящем каталоге. При необходимости в более широком диапазоне регулирования скорости свяжитесь с заводом-изготовителем.

Регулирование поля

Лист спецификации содержит два предельных значения скорости вращения, которые могут быть указаны для двигателей с регулированием поля при полном токе якоря и допустимом превышении тока. Значения n_2, n_3 и n_4 являются предельными значениями для различных видов применения двигателей. При скоростях вращения, превышающих эти предельные значения, электродвигатели должны работать при пониженном токе якоря и превышении тока в соответствии с приведенным ниже графиком. О любом изменении номинальной базовой скорости следует уведомить компанию ABB с тем, чтобы можно было выполнить испытания с превышением скорости.

Следует обратить внимание на то, что превышение максимальной скорости, указанной на паспортной табличке, не допускается.

Следует также обратить внимание на то, что превышение максимальной механической рабочей скорости при регулировании поля не допускается.

Несимметричный ток

Пульсации тока влияют на коммутационную способность и потери в двигателе. В технических данных предполагается, что максимальная асимметрия тока составляет 10 %.

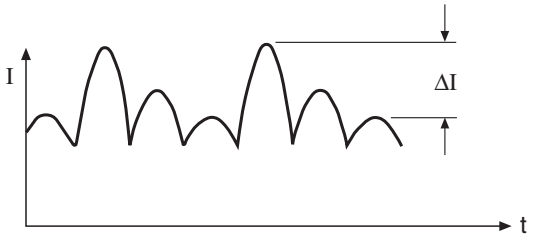

$$\frac{\Delta I}{I_a} = \text{макс. } 10\ \%$$

где

ΔI = амплитуда пульсаций тока при питании от преобразователя

I_a = номинальный ток двигателя

Режим непрерывного привода, n_2

Например, насосы, вентиляторы, гребные винты и бумагоделательные машины, где двигатель работает непрерывно с максимальной скоростью вращения.

Режим прерывистого привода, n_3

Например, сталепрокатные станы непрерывного действия, проволочные станы, полосовые прокатные станы горячей и холодной прокатки, привода шпинделей металлорежущих станков и другие применения, где электродвигатель может работать с максимальной скоростью вращения в течение “производственного цикла” или кратковременно, но не постоянно.

Режим кратковременного цикла, n_4

Например, намоточные станки, реверсивные прокатные станы, листорезные станки, тормозные генераторы и приводы главного подъема подъемных кранов. На протяжении каждого рабочего цикла двигатель только в течение короткого времени работает с макимальной скоростью и при номинальной нагрузке/перегрузке.

Допустимая нагрузка при макс. скорости

Ток нагрузки в % от номинального тока

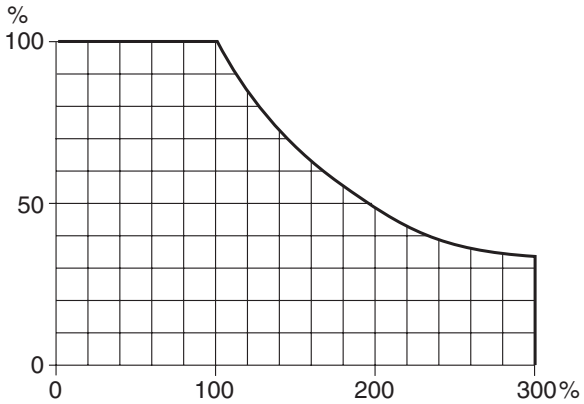

Максимальная скорость в % от n_2, n_3 и n_4

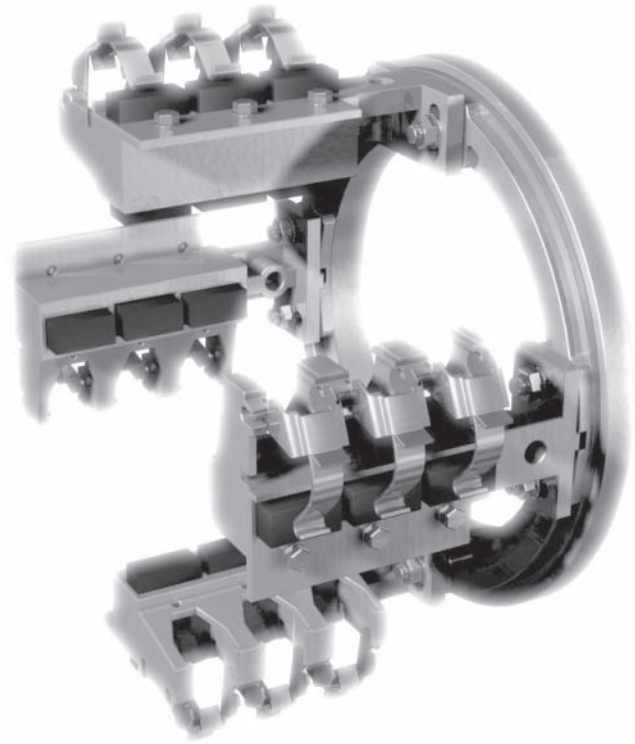

Щеточный механизм

Номинальные характеристики при особых условиях

Данные, приведенные в основном каталоге, действительны для класса использования H и впуска охлаждающего воздуха на неприводном (N) конце двигателя. Если необходимы данные, относящеся к условиям применения охладителя типа воздух-воздух (IC666), классу использования F или B и/или впуску охлаждающего воздуха на приводном (D) конце двигателя, значения должны быть пересчитаны. В приведенной ниже таблице указаны коэффициенты для пересчета мощности (K_P) и скорости (K_n):

	K_P	K_n
Класс H	1	1
Класс F	1,1	0,95
Класс B	1,25	0,89
Впуск воздуха на приводном конце	*	*
Впуск воздуха на приводном конце и класс использования F	*	*
Впуск воздуха на приводном конце и класс использования B	*	*
Турбовентилятор**	*	*
IC 666	1,18	0,93

*) Данные, предоставляемые по требованию заказчика

**) Увеличение расхода охлаждающего воздуха может вызвать увеличение коэффициента Kp.

Пример:
Выбрать электродвигатель со следующими техническими данными:
200 кВт, 440 В, 1400 об/мин, впуск воздуха на неприводном конце (IC06), класс использования F.
$P_{каталожн.} = P \times K_P = 200 \times 1,1 = 220$
$n_{каталожн.} = n \times K_n = 1400 \times 0,95 = 1330$ об/мин
По каталогу выбирается двигатель 200U-CNA.

4 Принадлежности и модификации

Охлаждающий вентилятор с отдельным приводом (IC 06) 32

Теплообменник типа воздух/вода (IC 86 W) 34

Теплообменник типа воздух/воздух (IC 666) 36

Балансировка 38

Фундаментные шпильки 38

Направляющие 38

Предохранительные устройства в источнике питания 39

Контроль охлаждающего воздуха 39

Устройства регулирования скорости 39

Датчики температуры 41

Контроль вибрации 42

Уровни вибрации 42

Защита и контроль состояния подшипников 42

Датчик износа щеток 42

Тормоза 42

Антиконденсатные обогреватели 45

Прозрачные смотровые крышки 45

Окраска 45

Стандартные размерные чертежи 45

Специальные размерные чертежи 45

Испытания 45

Запасные части 47

Охлаждение и степень защиты

Надежная работа двигателя определяется правильным выбором “степени защиты” (IP) и “метода охлаждения” (IC) в зависимости от условий эксплуатации и выбора защитных устройств.

Охлаждающий вентилятор с отдельным приводом (IC 06)

Для работы в чистой среде рекомендуется использовать охлаждающий вентилятор, работающий с постоянной скоростью. Охлаждающий вентилятор приводится во вращение стандартным асинхронным двигателем. В кожухе вентилятора устанавливается фильтр. Приемлемым является максимальное статическое падение давления 50 Па в отдельном воздуховоде, присоедиеннном к обычному вентилятору, с приводом от электродвигателя.

Фильтр

При эксплуатации в относительно чистой среде с не слишком высоким содержанием пыли обычно применяется полиамидный фильтр. К таким условиям эксплуатации относятся, например: бумажные фабрики, текстильные предприятия, предприятия по производству пластмасс.

Средняя пылезадерживающая способность по стандарту ASHRAE 52-76 выше чем 90 %.

Класс фильтра по классификации Eurovent = EU4.

Реле давления

В случае прекращения потока охлаждающего воздуха реле давления может выполнить следующие функции:
– отключение двигателя или
– активация сигнала тревоги.

Следует учесть, что реле давления не реагирует на снижение интенсивности потока охлаждающего воздуха вследствие, например, засорения фильтра.

Коммутационная способность: 1 А, 250 В перем. тока (мин. значение 0,05 А)

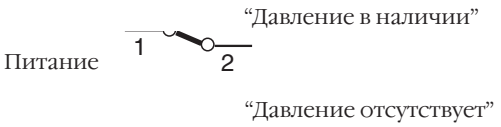

Монитор фильтра

Для контроля загрязнения фильтра может быть установлено реле дифференциального давления. Реле срабатывает, когда перепад давления на фильтре достигает 2 мбар. Аварийный сигнал: "Фильтр загрязнен, слабый поток охлаждающего воздуха".

Коммутационная способность: 1 А, 250 В перем. тока (мин. значение 0,05 А)

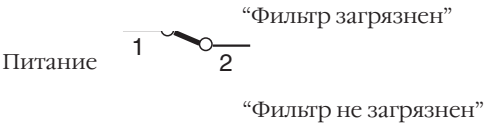

Технические данные вентиляторов

В приведенной ниже таблице содержатся данные вентиляторов для двигателей типоразмеров DMI 180-400

	Двигатель вентилятора					
DMI	кг [1]	Гц	В	А	кВт	Тип
180	27	50	380-420	1,8	0,75	80A
	27	50	500	1,4	0,75	
	27	60	440-480	1,7	0,9	
200	27	50	380-420	2,5	1,1	80B
	27	50	500	2,0	1,1	
	27	60	440-480	2,4	1,3	
225	34	50	380-420	4,6	2,2	90L
	34	50	500	3,7	2,2	
	40	60	440-480	4,6	2,5	
250	40	50	380-420	6,2	3,0	100L
	40	50	500	4,8	3,0	
	40	60	440-480	6,2	3,5	
280	71	50	380-420	10,5	5,5	112MB
	71	50	500	8,4	5,5	
	71	60	440-480	10,4	6,3	

[1] Включая фильтр

	Двигатель вентилятора					
DMI	кг [1]	Гц	В	А	кВт	Тип
315	105	50	380-420	10,5	5,5	112MB
	105	50	500	8,4	5,5	
	105	60	440-480	10,4	6,3	
400*	150	50	380-420	32,5	18,5	160L
	150	50	500	26,0	18,5	
	150	60	440-480	34	21,3	

* Другой вентилятор для коэффициента использования мощности менее 90 %

Расположение вентилятора

Вентилятор может быть расположен сверху, на правой или левой стороне двигателя, на его приводном или неприводном конце. Стандартной компоновкой является расположение вентилятора на неприводном конце и впуск воздуха с неприводного конца. Впуск воздуха с приводного конца может повлиять на габаритные размеры двигателя. С целью сведения к минимуму технического обслуживания рекомендуется впуск охлаждающего воздуха с приводного конца для условий эксплуатации при постоянно низких температурах охлаждающего воздуха, например в горнолыжных подъемниках или если двигатель постоянно работает с малой нагрузкой. Однако перед тем, как принять решение, компания ABB должна выполнить расчет оптимального охлаждения.

Дополнительную информацию, касающуюся впуска охлаждающего воздуха с приводного конца, см. в главах “Внутренние и внешние условия окружающей среды”, стр. 8, “Методы охлаждения”, стр. 9 и “Номинальные данные при особых условиях”, стр. 30.

Двигатели с расположениями вентилятора, показанными ниже, могут поставляться со следующими исключениями:

На двигателях DMI 180B,E и 200B,E установка вентилятора на приводном конце, с той же стороны, что и клеммная коробка, невозможна.

N4, N5 и N6: установка вентилятора с той же стороны, что и клеммная коробка, невозможна.

D4, D5 и D6 для коротких двигателей: установка вентилятора с той же стороны, что и клеммная коробка, невозможна.

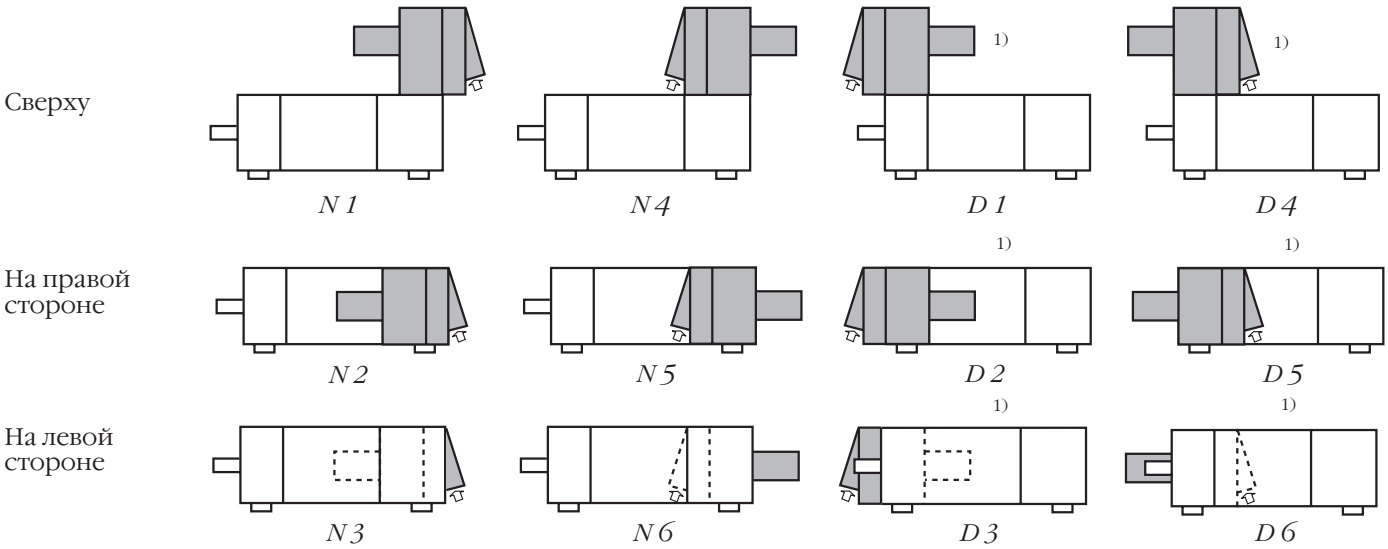

1) Возможно повлияет на общие размеры двигателя.

Теплообменник типа воздух/вода (IC 86 W)

Для работы в условиях значительного загрязнения окружающей среды рекомендуется применять полностью закрытые двигатели (IP 54) с теплообменником типа воздух/вода, например на сталелитейных заводах.

В целях повышения коррозионной стойкости все стандартные теплообменники изготавливаются с медными трубками.

По специальному заказу могут быть поставлены теплообменники, рассчитанные на использование воды со значительным содержанием агрессивных веществ.

При стандартной компоновке поставлемый отдельно охладитель расположен наверху двигателя. Если в заказе на поставку не указано иное, охлаждающее оборудование всегда должно быть установлено таким образом, чтобы впуск охлаждающего воздуха осуществлялся со стороны неприводного конца (N) электродвигателя.

С целью облегчения монтажа и исключения передачи вибрации охлаждающая вода подается по гибким шлангам из армированной резины.

Наружный контур

Стандартное расположение фланцев для подачи воды - с левой стороны, если смотреть с приводного конца. Максимальное давление воды составляет 1 x 10^6 Па.

Максимально допустимая температура воды на входе составляет 25 °C. Следует ожидать повышения температуры воды на выходе на 8-13 °C.

Во избежание образования конденсата в контуре охлаждающего воздуха и в целях сведения к минимуму расхода воды на двигателях, работающих при малых нагрузках, или при низкой температуре воды на входе рекомендуется регулирование температуры при помощи термореле.

Внутренний контур
Вентилятор с постоянной скоростью вращения осуществляет циркуляцию внутреннего охлаждающего воздуха. Для фильтрации угольной пыли предусмотрен полиамидный фильтр. Второй фильтр предназначен для фильтрации приточного воздуха.

Фильтр циркулирующего воздуха
Доступ к фильтрующему элементу сухого типа осуществляется через воздухонепроницаемую стальную дверцу. Для очистки вставка фильтра может быть вынута вбок.

Фильтр приточного воздуха
Некоторые места на двигателе и охладителе не являются абсолютно воздухонепроницаемыми, и может иметь место утечка некоторого количества воздуха из контура охлаждения. Компенсация этой утечки осуществляется путем впуска замещающего воздуха через фильтр приточного воздуха.

Реле давления, монитор фильтра
Функция реле та же, что описана для IC 06, см. стр. 32.

Термостатическое регулирование температуры
Система термостатического регулирования температуры поддерживает температуру охлаждающего воздуха внутри двигателя в безопасных пределах, т.е. ниже максимальной допустимой температуры, но выше температуры, ухудшающей условия коммутации и/или при которой происходит образование конденсата.

Термостатическое регулирование рекомендуется применять, когда охлаждающая вода имеет низкую температуру, или двигатель постоянного тока часто работает с низкой нагрузкой. В этой системе регулятор температуры прямого действия во внутреннем воздушном контуре управляет клапаном, который автоматически регулирует расход охлаждающей воды.

	Охла-дитель	Вода	Двигатель вентилятора					Перепад давления (кПа)
DMI	**кг**	**м³/ч**	**Гц**	**В**	**А**	**кВт**	**Тип**	
180	145	1,44	50	380-420	4,6	2,2	90L	3
			50	500	3,7	2,2		
			60	440-480	4,6	2,5		
200	145	1,8	50	380-420	4,6	2,2	90L	4
			50	500	3,7	2,2		
			60	440-480	4,6	2,5		
225	185	2,88	50	380-420	6,2	3,0	100L	6
			50	500	4,8	3,0		
			60	440-480	6,2	3,5		
250	260	2,16	50	380-420	10,5	5,5	112MB	3,5
			50	500	8,4	5,5		
			60	440-480	10,4	6,4		
280	260	3,6	50	380-420	10,5	5,5	112MB	7,5
			50	500	8,4	5,5		
			60	440-480	10,5	6,4		
315	345	3,6	50	380-420	10,5	5,5	112MB	13
			50	500	8,4	5,5		
			60	440-480	10,4	6,4		
400*	460	8	50	380-420	32,5	18,5	160L	6,4
			50	500	26,0	18,5		
			60	440-480	34,0	21,5		

* Другой вентилятор для коэффициента использования мощности менее 90 %

4

Теплообменник типа воздух/воздух (IC 666)

Теплообменник типа воздух/воздух может использоваться в случае отсутствия воды для охлаждения. По сравнению с методами охлаждения IC 06, IC 17, IC 37 и IC 86 W теплообменник типа воздух/воздух дает снижение производительности. Стандартное расположение охладителя - наверху электродвигателя.

Как правило, теплообменники типа воздух/воздух поставляются отдельно. Если в заказе на поставку не указано иное, охлаждающее оборудование всегда должно быть установлено таким образом, чтобы впуск охлаждающего воздуха осуществлялся со стороны неприводного конца (N) электродвигателя серии DMI.

Для обеспечения циркуляции воздуха в наружном и внутреннем контурах предусмотрены два вентилятора с постоянной скоростью вращения.

Наружный контур
Наружный воздух принудительно прогоняется через теплообменник при помощи вентилятора. Для двигателей, работающих при низкой нагрузке или при низкой температуре окружающего воздуха рекомендуется термостатическое регулирование температуры.

Внутренний контур
Вентилятор с постоянной скоростью вращения осуществляет циркуляцию внутреннего охлаждающего воздуха. Фильтрация угольной пыли осуществляется полиамидным фильтром. Второй фильтр предназначен для фильтрации приточного воздуха.

Фильтры циркулирующего воздуха и приточного воздуха
Функция та же, что описана для IC 86W, см. стр. 35.

Реле давления
Функция реле та же, что описана для IC 06, см. стр. 32.

Монитор фильтра
Функция та же, что описана для IC 06, см. стр. 32.

Термостатическое регулирование температуры
Система термостатического регулирования температуры поддерживает температуру охлаждающего воздуха внутри двигателя в безопасных пределах, т.е. ниже максимальной допустимой температуры, но выше температуры, ухудшающей условия коммутации и/или при которой происходит образование конденсата. Термостатическое регулирование рекомендуется применять, когда охлаждающая вода имеет низкую температуру, или двигатель постоянного тока часто работает с низкой нагрузкой.

Встроенное термореле подключено к контакторам, включающим или отключающим двигатель наружного вентилятора, и таким образом осуществляет регулирование температуры внутреннего воздуха. Максимальная разрывная способность термореле составляет 0,1 А постоянного тока при напряжении 250 В или 10А переменного тока при напряжении 250 В (минимальное значение составляет 0,1 А).

Технические данные теплообменника

			Двигатель вентилятора внутреннего контура, 2-полюсный				Двигатель вентилятора наружного контура, 4-полюсный			
DMI	**кг**	**Гц**	**В**	**А**	**кВт**	**Тип**	**В**	**А**	**кВт**	**Тип**
180-200	200	50	380-420	4,6	2,2	90 L	380-420	3,5	1,5	90 L
		50	500	3,7	2,2		500	2,8	1,5	
		60	440-480	4,7	2,5		440-480	4,0	1,7	
225	330	50	380-420	6,2	3,0	100 L	380-420	4,8	2,2	100 LA
		50	500	4,8	3,0		500	3,8	2,2	
		60	440-480	6,2	3,5		440-480	5,5	2,5	
250	400	50	380-420	10,5	5,5	112 MB	380-420	6,5	3,0	100 LB
		50	500	8,4	5,5		500	5,2	3,0	
		60	440-480	10,4	6,4		440-480	7,5	3,5	
280	400	50	380-420	10,5	5,5	112 MB	380-420	6,5	3,0	100 LB
		50	500	8,4	5,5		500	5,3	3,0	
		60	440-480	10,4	6,4		440-480	7,5	3,5	
315	550	50	380-420	10,5	5,5	112 MB	380-420	6,5	3,0	100 LB
		50	500	8,4	5,5		500	5,2	3,0	
		60	440-480	10,4	6,4		440-480	7,5	3,5	
400	900	50	380-420	21,0	11,0	132 SC	380-420	11,4	5,5	112 MB
		50	500	16,8	11,0		500	9,1	5,5	
		60	440-480	20,0	12,7		440-480	13,1	6,3	

Балансировка

Балансировка

Двигатели соответствуют классу балансировки G2.5 в соответствии со стандартом ISO 1940/1. Электродвигатели серии DMI в качестве стандартной процедуры отбалансированы с полушпонкой в соответствии со стандартом ISO 8821.

Монтаж на фундаменте

Фундаментные шпильки

Для машин с прямым присоединением привода в наличии имеются фундаментные шпильки для заливки в бетонный фундамент.

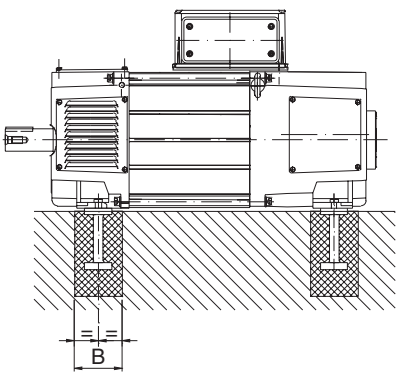

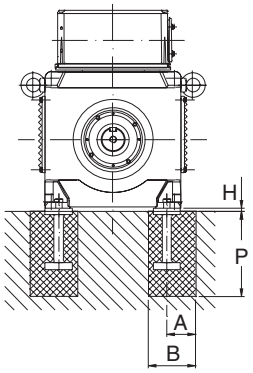

DMI	A	B	H	P
180	70	120	10	200
200	80	140	10	250
225	80	140	10	250
250	90	160	10	270
280	90	160	10	270
315	160	250	15	450
400	185	290	15	450

Направляющие

Направляющие в основном используются в случаях применения ременных передач. Комплект включает стальные направляющие, натяжительные болты с угольниками и фундаментные болты.

Устройства контроля и защиты

Для защиты электродвигателей серии DMI рекомендуется применять следующее оборудование.

Предохранительные устройства в источнике питания

- Тепловой расцепитель максимального тока с задержкой срабатывания (100 % от I_a).
- Токовый расцепитель мгновенного действия (180 % от I_a).
- Расцепитель защиты от короткого замыкания на землю (сырые или загрязненнные обмотки).
- Ограничители перенапряжений (макс. допустимая амплитуда бросков напряжения в обмотке возбуждения составляет 1000 В).
- Устройства защиты от превышения скорости (например, реле минимального тока возбуждения).

Устройства контроля наличия охлаждающего воздуха

Рекомендуется применение фильтра, реле давления, монитора фильтра и системы термостатического контроля температуры охлаждающего воздуха. Более подробную информацию см. в главе “Охлаждение и степени защиты”, стр. 32.

Устройства регулирования скорости

Тахогенератор

Тахогенератор генерирует напряжение постоянного тока, пропорциональное скорости вращения двигателя. При изменении направления вращения полярность этого напряжения также изменяется. В большинстве случаев они используются в многоквадрантных приводах. Тахогенераторы поставляются с упругой безлюфтовой соединительной муфтой.

4

Технические данные тахогенераторов

Тип	Напряжение пост. тока при 1000 об/мин V	Макс. выходной ток якоря мА	Сопротивление Ом	Степень защиты IP
REO 444 R1	60	180	100	54
REO 442 R2	2 x 60	2 x 90	2 x 200	54
TDP 0,2 LT-4	60	67	80	55

Генератор импульсов
Фотоэлектрический датчик, генерирующий импульсы с частотой, пропорциональной скорости вращения двигателя.

Генератор импульсов в основном используется для точного регулирования скорости вращения с цифровым или аналоговым отображением ее значения. Генераторы импульсов поставляются с упругой безлюфтовой соединительной муфтой.

Для получения максимальной точности регулирования скорости частота импульсов должна быть высокой.

При определении максимальной частоты сигнала следует учитывать следующие факторы:

- максимальная частота импульсов, поступающих с генератора импульсов
- длина кабеля (Примечание. Кабель компанией ABB не поставляется.)
- монтаж кабеля коэффициент затухания
- средства подсчета количества импульсов

Верхние предельные значения скорости (n_{max}) для правильного считывания частоты сигнала при несущей частоте 100 кГц указаны ниже:

ρ = количество импульсов на один оборот,
U = напряжение питания постоянного тока.

Технические данные генераторов импульсов

Торговая марка	Тип	n_{max}	ρ	U	IP
Leine & Linde	RSI 593 PPS (Старое обозн. RS 522)	2900	2048	HTL, TTL	66
	RSI 593 PPS (Старое обозн. RS 522)	5800	1024	HTL, TTL	66
	RSI 593 CLS (Старое обозн. RS 521)	2900	2048	HTL, TTL	66
	RSI 593 CLS (Старое обозн. RS 521)	5800	1024	HTL, TTL	66
	XH 861	5800	1024	HTL, TTL	65
	XH 861	2900	2048	HTL, TTL	65
	XH 861 ADS	5800	1024	HTL, TTL	65
	XH 861 ADS	2900	2048	HTL, TTL	65
Hübner	POG 9	5859	1024	HTL, TTL	55
	POG 9	2930	2048	HTL, TTL	55
	POG 9 + FSL или ESL	5859	1024	HTL, TTL	55
	POG 9 + FSL или ESL	2930	2048	HTL, TTL	55
	POG 10	5859	1024	HTL, TTL	66
	POG 10	2930	2048	HTL, TTL	66
	POG 10 + FSL или ESL	5859	1024	HTL, TTL	66
	POG 10 + FSL или ESL	5859	1024	HTL, TTL	66

Дополнительные данные могут быть представлены по требованию заказчика.

Другие альтернативы
По специальному заказу могут быть установлены различные комбинации тахогенераторов с центробежными выключателями и импульсными датчиками. Детали монтажа устройств регулированя скорости с фланцами типа Euro-flange входят в стандартный комплект поставки.

Датчики температуры
Для защиты от перегрева по специальному заказу в обмотках добавочных полюсов и обмотках возбуждения могут быть установлены датчики температуры. Вследствие различных тепловых постоянных времени датчики температуры не гарантируют полную защиту других обмоток.. Ротор двигателя всегда должен быть защищен при помощи теплового расцепителя максимального тока с задержкой срабатывания.

За счет надлежащего выбора уставок температуры защитные устройства могут выдавать сигналы двух уровней: “Предупреждение” и/или “Отключение”.

В наличии имеются следующие датчики. Устройство защитного отключения не поставляются.

Термореле
Одно биметаллическое термореле в обмотке добавочных полюсов и еще одно в обмотке возбуждения. Максимальный номинальный ток составляет 10 А при cos φ = 1 или 6,3 А при φ = 0,6. Нормально замкнутый контакт. Максимальная разрывная способность составляет 25 А при напряжении 250 В перем. тока.

Терморезисторы
Один терморезисторный элемент в обмотке добавочных полюсов и еще один в обмотке возбуждения. Сопротивление при 25 °C составляет макс. 250 Ом.

Термометры сопротивления
Один платиновый термометр сопротивления (Pt 100) в обмотке добавочных полюсов и еще один в обмотке возбуждения для постоянной индикации температуры.

Датчики температуры

Подключение датчиков температуры	Клеммы a	Клеммы b
Терморезисторы		
Предупреждение	111	112
Отключение	101	102
Термореле		
Предупреждение	115	116
Отключение	113	114
Термометры сопротивления (PT100)		
Главная обмотка возбуждения	103	104
Обмотка добавочных полюсов	105	106
Компенсационная обмотка	107	108

Номера клемм указаны согласно соответствующей схеме подключения.

Датчики температуры

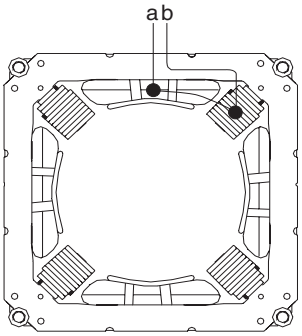

4

Контроль вибрации

По специальному заказу могут быть установлены датчики для контроля вибрации. Их установка рекомендуется в случаях, когда при работе оборудования неожиданно может возникать сильная вибрация.

Уровни вибрации

Для обеспечения надежной коммутации не дупускается превышение следующих уровней вибрации.

Частота вибрации Гц	Величина вибрации
≤ 100	Скорость V_{rms} ≤ 4,5 мм/с
> 100	Ускорение вибрации â ≤ 4 м/с^2

Защита и контроль состояния подшипников

Заземляющая щетка

Заземляющая щетка может быть установлена для предотвращения прохождения тока через подшипники, что может вызвать их повреждение, в особенности подшипников малого размера в дополнительных принадлежностях. Заземляющая щетка располагается внутри машины в держателе, установленном на внутренней крышке подшипника. Стандартное положение заземляющей щетки - на внутренней крышке подшипника на приводном конце двигателя, но щетка может быть установлена и на неприводном конце. Возможно потребуется установить заземляющие щетки на обоих концах двигателя. В случае сомнений обратитесь за консультацией в компанию ABB.

Датчик подшипника

Датчик подшипника является устройством профилактического технического обслуживания, служащим для своевременного обнаружения мелких дефектов подшипника. Регулярные измерения при помощи этого устройства обеспечивают эффективный контроль состояния подшипников, поскольку дефекты подшипников могут быть обнаружены на ранней стадии их развития. Это снижает риск неожиданного выхода подшипников из строя и позволяет спланировать работы по замене подшипников. Устройство представляет собой стальную заглушку в торцевом щите двигателя, передающую ударные импульсы на приемник. Соответствующий приемник ударных импульсов можно приобрести у компании SPM Instruments AB, Швеция.

Термометры сопротивления

По специальному заказу могут быть установлены термометры сопротивления PT 100 для индикации температуры подшипников.

Датчик износа щеток

По специальному заказу щеточный механизм может быть снабжен микровыключателями на каждом рычаге щетки, служащими для индикации износа щеток. При этом контролируется состояние всех щеток.

Микровыключатели имеют нормально замкнутые контакты.

Коммутционная способность:

110/220В перем тока:	0,05-5А
110В пост. тока:	50-250 мА

Тормоза

Общие сведения

Электродвигатели типоразмера DMI 180-280 (IM xxx1) могут быть снабжены встроенным тормозом STROMAG на неприводном конце. На тормозе может быть смонтировано устройство контроля скорости. Имеются два варианта тормозов: удерживающий/аварийный и рабочий тормоз.

Тормоз герметизирован и надежно защищен от коррозии для работы в агрессивных атмосферах. Стандартная степень защиты IP66 (может быть ниже в зависимости от выбранных дополнительных принадлежностей).

Тормоз имеет один диск, срабатывает под действием пружины и освобождается посредством электромагнита при подаче в его обмотку постоянного тока. Тормоз также можно освободить при помощи аварийных подъемных болтов, являющихся его стандартной принадлежностью. Тормоз также может быть снабжен ручным устройством освобождения на случай аварийного отключения электропитания.

По специальному заказу тормозом могут быть снабжены элетродвигатели типоразмеров DMI 315 и 400.

DMI	Удерживающий/ аварийный тормоз	Рабочий тормоз
180-225	1500 Нм	1000 Нм
250-280	2400 Нм	1600 Нм

Примечание
Следует проверить поглощение тормозом энергии и убедиться в том, что он способен поглотить энергию торможения. В противном случае может произойти перегрев тормоза.

Стандартная конструкция

- Клеммная коробка
- IP66
- Возможность вертикальной установки
- Возможность регулировки для компенсации износа
- Защита от коррозии для работы в солесодержащих средах
- Аварийные подъемные болты
- Стандартное напряжение:
  24 В пост. тока для типоразмеров 16, 25, 40 и 63;
  110 В пост. тока для типоразмеров 100 и 160
- Иное рабочее напряжение при необходимости должно быть указано в бланке предложения/ заказа

Принадлежности и модификации

- Подготовка для установки устройства контроля скорости
- Выпрямитель для подключения переменного напряжения: 110 , 220 , 240 , 380 или 415 В, 40-60 Гц (по заказу другое напряжение до 575 В)
- Нагревательный элемент, стандартное напряжение 240 В
- Микровыключатель для сигнализации включенного или отключенного состояния тормоза. Коммутационная способность до 220 В перем. тока, 0,6 А или 24 В пост. тока, 0,6 А
- Ручное осовбождающее устройство
- Пониженный номинальный тормозной момент

Технические данные тормозов

DMI		180-225	180-280	180-280	180-280	180-280	250-280
Типоразмер тормоза		NFF16/24	NFF25/37	NFF40/60	NFF63/94	NFF100/150	NFF160/240
Макс. момент рабочего тормоза	Nm	160	250	400	630	1000	1600
Макс. момент удерживающего тормоза	Нм	240	370	600	940	1500	2400
Макс. скорость вращения	об/мин	3800	3500	3200	3000	2800	2200
Момент инерции	кгм^2	0,00135	0,00325	0,00775	0,01375	0,02575	0,14975
Вес	кг	14,4	21	34	44,5	70	120
Время срабатывания	мс	355 *	370 *	380 *	400 *	410 *	425 *
Время освобождения	мс	235	300	390	500	640	820
Номинальная мощность (приблизительно)	Вт	124	149	170	249	270**	325**
Мощность нагревательного элемента	Вт	25	25	25	25	25	25

* Подключен к источнику постоянного напряжения

** При напряжении 110В пост. тока (для всех других типоразмеров 24В пост. тока)

Допустимая энергия торможения Q. Рабочий тормоз

	NFF16/24	NFF25/37	NFF40/60	NFF63/94			NFF100/150			NFF160/240	
Кол-во тормож./ч	**1000-3000 об/мин**	**1000-3000 об/мин**	**1000-1500 об/мин**	**3000 об/мин**	**1000-1500 об/мин**	**3000 об/мин**	**1000 об/мин**	**1500 об/мин**	**2800 об/мин**	**1000 об/мин**	**1500 об/мин**
	Q, кДж	**Q, кДж**	**Q, кДж**	**Q, кДж**	**Q, кДж**	**Q, кДж**	**Q, кДж**	**Q, кДж**	**Q, кДж**	**Q, кДж**	**Q, кДж**
2	96	125	215	177	285	182	470	406	221	543	420
5	93	117	189	164	243	172	369	336	211	412	351
10	77	93	140	128	174	140	248	235	175	271	247
20	53	62	88	84	107	95	146	142	121	157	150
50	27	30	41	40	49	46	65	64	60	69	68
100	14	16	22	21	26	25	34	33	32	36	35
300	5,1	5,6	7,4	7,4	8,8	8,7	11	11,4	11	12	12
1000	1,5	1,7	2,3	2,3	2,7	2,7	3,5	3,5	3,5	3,7	3,7

Допустимая энергия торможения Q. Удерживающий/аварийный тормоз

Кол-во тормож./ч	NFF16/24	NFF25/37	NFF40/60		NFF63/94		NFF100/150			NFF160/240	
	1000-3000 об/мин	**1000-3000 об/мин**	**1000-1500 об/мин**	**3000 об/мин**	**1000-1500 об/мин**	**3000 об/мин**	**1000 об/мин**	**1500 об/мин**	**2800 об/мин**	**1000 об/мин**	**1500 об/мин**
	Q, кДж	Q, кДж	Q, кДж	Q, кДж	Q, кДж	Q, кДж	Q, кДж	Q, кДж	Q, кДж	Q, кДж	Q, кДж
1	96	125	216		177	288	182	483	412	221	565 425

По заказу могут быть поставлены распечатки размеров

Антиконденсатные обогреватели

Установка нагревательных элементов рекомендуется, когда двигатель работает в условиях изменяющихся температур и высокой влажности окружающего воздуха. Во избежание риска образования конденсата температура электродвигателя всегда должна быть как минимум на 5 °C выше температуры окружающего воздуха. Нагревательные элементы должны включаться при отключении электродвигателя. Мощности нагревательных элементов для двигателей DMI указаны в приведенной ниже таблице.

Стандартное напряжение питания 220 В перем. тока (1-фазное). Другое напряжение по заказу.

Прозрачные смотровые крышки

Электродвигатели серии DMI всех типов могут быть снабжены прозрачными смотровыми панелями для удобства визуального контроля длины щеток и процесса коммутации.

Окраска

Стандартные электродвигатели серии DMI окрашены двухкомопнентной эпоксидной грунтовкой и двухкомпонентной эпоксидной кроющей краской. После нанесения система отверждена в печи. Связующим элементом в обоих слоях окраски является эпоксидированное масло кислотного отверждения. Окраска обеспечивает превосходную коррозионную стойкость, хорошую механическую прочность и сопротивляемость воздействию воды, минеральных масел и большинства химикатов.

По специальному заказу для обеспечения повышенной коррозионной стойкости могут быть поставлены двигатели с трехслойной системой окраски (C4 и C5 по стандарту ISO 12944-2).

Стандартный цвет - синий в соответствии с Munsell 8B 4.5/3.25. По заказу могут поставляться двигатели, окрашенные в другие цвета.

МОЩНОСТЬ НАГРЕВАТЕЛЬНОГО ЭЛЕМЕНТА (Вт)		
DMI	IC 06, IC 17, IC 37, IC 410	IC 86 W, IC 666
180	180	240
200	180	360
225	240	480
250	360	480
280	360	480
315	480	H-V 720, Y-Z 960
400	480	960

4

Испытания и модификации

Стандартные размерные чертежи

Компания ABB оставляет за собой право при необходимости в конструктивных изменениях изменять размеры без предварительного уведомления. При этом размеры, указанные в каталоге, могут стать недействительными, но по заказу могут быть высланы обновленные стандартные размерные чертежи двигателей всех типов.

Специально выполненные размерные чертежи

По заказу могут быть высланы специально выполненнные размерные чертежи двигателя того или иного типа.

Испытания

Контрольное испытание

Заключительная процедура контроля качества на стадии изготовления каждого двигателя представляет собой контрольное испытание.

Формальный протокол контрольного испытания прилагается к двигателю.

Типовые испытания

Типовые испытания выполняются на первой машине данной серии. В дальнейшем результаты испытаний используются в качестве эталона для последующих машин того же типа.

При необходимости в заказе следует указать потребность в проведении новых типовых испытаний.

Регламент типовых испытаний

	Контрольное испытание	Типовые испытания
Визуальный контроль	●	●
Измерение сопротивления (обмоток)	●	●
Проверка коммутации	●	●
Испытания с превышением тока	●	●
Испытания при повышенном напряжении (пост. тока)	●	●
Испытания при полной нагрузке	●	●
Испытания без нагрузки	●	●
Испытания с превышением скорости	●	●
Высоковольтные испытания (напряжением перем. тока)	●	●
Испытания для определения зоны безыскровой работы		●
Построение кривой насыщения		●
Испытания на нагрев		●
Измерение сопротивления изоляции относительно земли (при помощи мегомметра)	●	●
Построение кривых регулирования		●

Запасные части

При возникновении необходимости в запасных частях крайне важными являются их наличие и быстрая доставка.

По вопросам гарантийного и постгарантийного обслуживания, ремонта, модернизации, поставки запасных частей, обучения и технических консультаций обращайтесь в центральный офис АББ
Россия: г. Москва ул. Обручева 30/1 стр. 2
тел. +7 495 960 22 00
факс +7 495 960 22 20
Сервисный отдел

5 Технические данные и размеры

Допустимые пульсации тока	50
DMI 180	54
DMI 200	68
DMI 225	82
DMI 250	92
DMI 250 с компенсационной обмоткой	102
DMI 280	112
DMI 280 с компенсационной обмоткой	124
DMI 315	132
DMI 400	148

Таблица и диаграммы

Технические данные, приведенные в таблицах, действительны при следующих условиях.

- Постоянная работа (режим S1)
- Питание двигателя осуществляется постоянным током или от 3-фазного, полностью управляемого преобразователя
- Температура охлаждающего воздуха на входе в двигатель не более 40 °C
- Впуск охлаждающего воздуха с неприводного (N) конца двигателя
- Перегрев в соответствии с классом H
- Высота над уровнем моря не более 1000 м

Значения мощности, напряжения и скорости вращения, отличающиеся от приведенных в таблице, могут быть вычислены пропорционально, вплоть до максимальной разницы, составляющей ±20 %. При увеличении скорости за счет ослабления поля выходная мощность никогда не должна увеличиваться. Если при ослаблении поля скорость вращения превышает n_2, n_3 (или n_4 там где это применимо), мощность должна быть снижена в соответствии со специальной кривой снижения мощности, приведенной в главе “Электрическая конструкция” на стр. 26. При необходимости следует выбрать двигатель большего типоразмера.

Номинальные данные для класса использования F и/или случая впуска охлаждающего воздуха с приводного конца двигателя см. в главе “Номинальные характеристики при особых условиях”, стр. 30.

Допустимые пульсации тока

Для обеспечения бесперебойной коммутации и сведения к минимуму уровня шума уровни пульсации тока должны быть ограничены, как в цепи якоря, так и в цепи главных обмоток возбуждения. Для цепи якоря рекомендуются следующие значения:

при U_N = 400-470 В пост. тока переменное напряжение U_{vN} = макс. 400 В;

при U_N = 520-620 В пост. тока переменное напряжение U_{vN} = макс. 500 В;

при U_N = 750-815 В пост. тока переменное напряжение U_{vN} = макс. 690 В.

Рекомендации относительно главной цепи возбуждения см. на стр. 51.

Это условие также может быть выражено следующим образом: напряжение постоянного тока должно всегда быть больше переменного напряжения (между фазами) Однако в случае короткой продолжительности допускается и более низкое значение напряжения постоянного тока. См. также главу “Уровень шума”, стр. 23.

Технические данные и размеры

Переводные коэффициенты

1 кг	=	2,20 фунта	1 м³/ч	=	0,59 куб. фут/мин (CFM)
1 кгм²	=	23,73 фунт фут²	1 Па	=	1 Н\м² = 0,1 мм H_2O
1 кВт	=	1,34 л.с.		=	1,45 x 10^{-4} фунт/кв. дюйм (PSI)
1 Нм	=	0,7375 фунт фут	1 атм	=	1,0 x 10^5 Па
1 м³/с	=	35,31 куб. фут/с			

Обозначения, используемые в таблицах технических данных

I_N	Номинальный ток якоря
I_{max}/I_N	Максимальная перегрузка по току
J	Момент инерции
L_a	Индуктивность якоря, теоретически при частоте 0 Гц
n	Базовая скорость по каталогу (без ослабления поля)
n_{trim}	Скорректированная базовая скорость (при постоянном ослаблении поля). При скорости свыше n_{trim} регулирование скорости допускается только посредством ослабления поля.
n_0	Минимальная скорость при постоянном моменте
n_2	Предельная электрическая скорость при номинальной нагрузке, в режиме непрерывного привода [1)]
n_3	Предельная электрическая скорость при номинальной нагрузке, в режиме прерывистого привода [1)]
n_4	Предельная электрическая скорость при номинальной нагрузке, в режиме кратковременного цикла [1)]
n_{re}	Реальная максимальная рабочая скорость вращения
n_{max}	Максимальная механическая скорость
P	Механическая мощность
P_f	Мощность возбуждения
p_Δ	Статический перепад давления
R_a	Сопротивление якоря при 130 °C (115 °C для класса использования F)
T	Крутящий момент
T_{max}/T	Максимальная перегрузка по крутящему моменту
U_N	Номинальное напряжения якоря относительно U_{vN}
U_{Nmax}	Максимальное напряжение якоря
U_{fN}	Номинальное напряжение возбудителя в соответствии с таблицей на стр. 51
U_{vN}	Переменное напряжение питания при номинальной нагрузке [2)]
V_{diss}	Объем охлаждающего воздуха (для рассеяния тепла)
W	Вес
η	КПД в соответствии с указаниями IEC

1) Детальные пояснения см. в главе “Электрическая конструкция”, стр. 26.
2) Может быть различным для цепей якоря и возбуждения

Напряжение питания возбудителя

Если переменное напряжение питания возбудителя больше указанного в приведенной ниже таблице, требуется установка согласующего трансформатора. Для однофазных возбудителей диодного типа, для согласования величин переменного и постоянного напряжения согласующий трансформатор должен быть установлен всегда.

U_{fN}/U_{vN}	1-фазный, полностью управляемый возбудитель		1-фазный, полууправляемый возбудитель		U_{fN}=110-440 В
	Макс. U_{fN}=220 В пост. тока	Макс. U_{fN}=310 В пост. тока	Макс. U_{fN}=220 В пост. тока	Макс. U_{fN}=310 В пост. тока	
A	Макс. U_{vN}=250 В перем. тока	Макс. U_{vN}=400 В перем. тока	Макс. U_{vN}=250 В перем. тока	Макс. U_{vN}=400 В перем. тока	U_{vN} по заказу
B	Макс. U_{vN}=250 В перем. тока	Макс. U_{vN}=400 В перем. тока	Макс. U_{vN}=400 В перем. тока	Макс. U_{vN}=500 В перем. тока	
C	Макс. U_{vN}=500 В перем. тока	Макс. U_{vN}=500 В перем. тока	Макс. U_{vN}=500 В перем. тока	Макс. U_{vN}=500 В перем. тока	
D	Макс. U_{vN}=250 В перем. тока	3)	Макс. U_{vN}=250 В перем. тока	Макс. U_{vN}=400 В перем. тока	
E	Макс. U_{vN}=400 В перем. тока	Макс. U_{vN}=500 В перем. тока	Макс. U_{vN}=500 В перем. тока	Макс. U_{vN}=500 В перем. тока	
F	Макс. U_{vN}=250 В перем. тока	3)	Макс. U_{vN}=250 В перем. тока	3)	
G	3)	3)	3)	3)	
H	Макс. U_{vN}=250 В перем. тока	Макс. U_{vN}=500 В перем. тока	Макс. U_{vN}=400 В перем. тока	Макс. U_{vN}=500 В перем. тока	
J	Макс. U_{vN}=250 В перем. тока	Макс. U_{vN}=400 В перем. тока	Макс. U_{vN}=250 В перем. тока	Макс. U_{vN}=500 В перем. тока	

3) Требуется согласующий трансформатор

Характеристики регулирования скорости, тепловые и электрические напряжения являются факторами, ограничивающими скорость вращения. Коммутационная способность тесно связана со скоростью вращения, нагрузкой, уровнем вибрации и временными факторами, а также механической и электрической конструкцией электродвигателя. Все эти факторы учтены в настоящем каталоге посредством указания различных пределов скоростей вращения. Фактически эти предельные значения скоростей можно рассматривать как функции произведения: действующее значение тока x скорость вращения x время для данного конструктивного решения и конкретного применения. Предельные значения скоростей вращения для двигателей серии DMI рассчитаны в соответствии с критериями, основанными на многолетнем опыте компании ABB и данных, собранных на различных рабочих площадках в процессе эксплуатации двигателей постоянного тока предыдущих серий. Чтобы свести к минимуму объем технического обслуживания и получить высокую надежность, крайне важным являются правильный выбор и правильная эксплуатация двигателей серии DMI. Предельные значения скорости вращения и тока должны быть определены при неукоснительном соблюдении приведенных ниже указаний.

- Скорости вращения и соответствующие нагрузки должны удовлетворять следующему условию:
  $n_0 \leq n_{trim} \leq n_2 \leq n_3 \leq n_4 \leq n_{max}$.
- Диапазон ослабления поля должен находиться в пределах максимального отношения nre/n (см. примечания на справочных листках технических данных).
- При произвольных скоростях вращения (n_x) свыше максимальной скорости при полной нагрузке (n_2, n_3 или n_4), ток якоря должен быть снижен до $I_a \leq I_n$ x n_2, $_3$ или $_4/n_x$.
- При этом перегрузка должна быть соответственно снижена.
- Двигатель должен быть выбран с учетом отношения n_{re}/n (см. примечания в справочных листках технических данных).
- Двигатель должен быть выбран с учетом “Speed descriptios”, приведенных ниже.

В целях обеспечения максимальной надежности двигатели серии DMI разработаны и индивидуально оптимизированы в соответствии с номинальными данными, указанными в заказе. Отсюда следует, что двигатель DMI, разработанный, например, для работы в режиме n_4, не обязательно подходит для работы в режиме n_2. Иногда в целях оптимизации двигателя DMI в соответствии с номинальными данными, указанными заказчиком, бывает необходимо внести изменения в конструкцию статора или ротора (или обоих частей). Это в основном учитывается различными каталожными номерами в зависимости от отношения n_{re}/n. Различные предельные значения скорости вращения зависят от применения двигателя и метода регулирования скорости.

Технические данные и размеры

На приведенной ниже диаграмме показано графическое представление номинальных данных в зависимости от применения двигателя (режимы работы n_2, n_3 и n_4) – см. стр. 29, 51 и справочные листки технических данных, т.е. стр. 55. Значения, приведенные на диаграмме, являются примерными (т.е. не общеприменимыми).

L

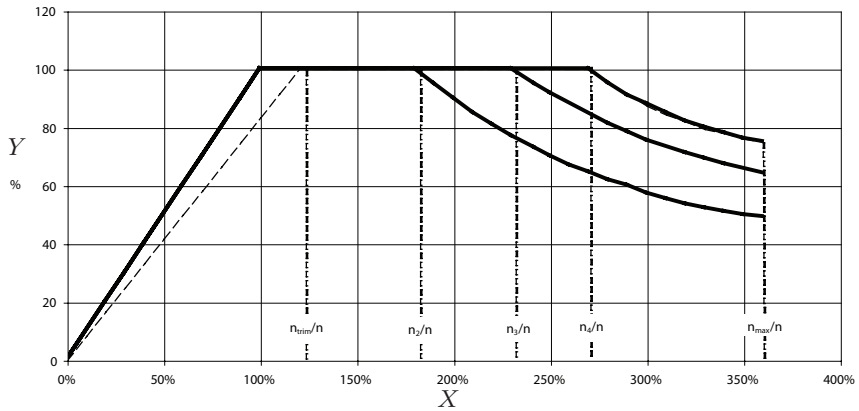

X: Скорость в % от базовой скорости, указанной в каталоге (n)

Y: Мощность в % от номинальной мощности, указанной в каталоге (P)

Пояснения к перекрестным ссылкам в таблицах технических данных электродвигателей

1)	Более низкое отношение по специальному заказу
	Варианты **нескомпенсированных двигателей** DMI
2)	Конструкция для (n_{re} / n) ≤ 1,6
3)	Конструкция для 1,6 < (n_{re} / n) ≤ 2,2
4)	2,2 < (n_{re} /n) ≤ 3
	Варианты **скомпенсированных двигателей** DMI
2)	Конструкция для (n_{re} / n) ≤ 1,6
3)	Конструкция для 1,6 < (n_{re} / n) ≤ 2.2
4)	Конструкция для 2,2 < (n_{re} / n) ≤ 5
5)	Если важным фактором является низкий уровень шума, требуется реактор. Реактор также повышает выходную мощность. Технические данные предоставляются по требованию заказчика.
6)	Для снижения уровня шума рекомендуется снижение напряжения питания или установка реактора. Технические данные предоставляются по требованию заказчика.

Размеры в мм

IC 06: IP 23
IC 17: IP 23
IC 37: IP 54, IP 55

ВНИМАНИЕ! Доступ к окну на приводном конце, на стороне клеммной коробки отсутствует. (Дно клеммной коробки закрывает окно на приводном конце двигателя.)

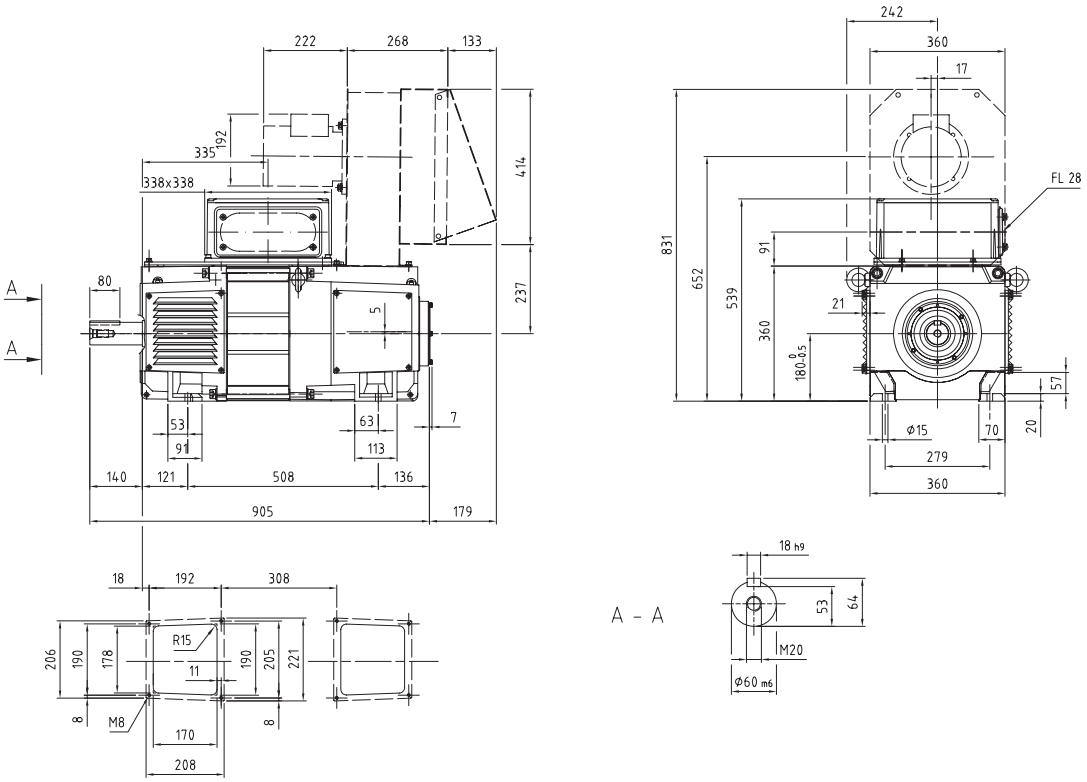

IC 86 W: IP 54 / IP 55

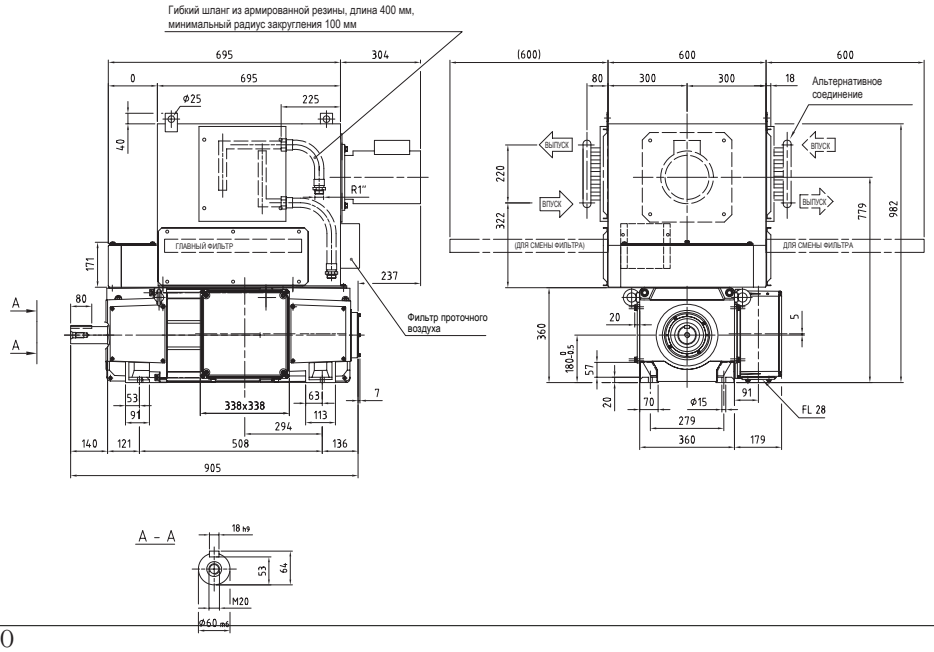

Технические данные

Общие данные	I_{max}/I_N = 180 %	J = 0.5 кгм²	P_f = 1200 Вт	p_Δ = 950 Па	U_{fN} = 110-440 В
	T_{max}/T_N = 160 %	n_0 = 10 мин⁻¹	V_{diss} = 0.25 м³/s	W = 310 кг	

U_N (В) [$U_N > 1,1 \times U_{vN}$ [1]]										n_{max} (мин⁻¹)			3800	4500	Кат. №
400	420	440	470	520	550	620	750	815	P (кВт)	I_N (A)	T (Нм)	η (%)	n_2 (мин⁻¹)	n_3/n_4 (мин⁻¹)	
n (мин⁻¹)															
819									29	89	339	77,8	2456	2456	R_a = 705 мОм L_a = 9.05 мГн U_{fN}/U_{vN} = A 3BSM003050- ··· ··· = BYA [2] ··· = BYB [3] ··· = BYC [4]
	868								31	89	339	78,7	2541	2603	
		916							33	89	339	79,5	2541	2749	
			990						35	89	339	80,6	2543	2969	
				1113					39	89	337	82,1	2554	3320	
					1186				42	88	336	82,9	2560	3328	
						1358			47	88	334	84,5	2576	3348	
							1677		58	87	330	86,5	2605	3386	
								1837	63	86	327	87,3	2619	3405	
1071									41	121	364	81,4	2834	3213	R_a = 427 мОм L_a = 4,72 мГн U_{fN}/U_{vN} = A 3BSM003050- ··· ··· = BZA [2] ··· = BZB [3] ··· = BZC [4]
	1133								43	121	364	82,1	2834	3398	
		1195							46	121	364	82,8	2834	3584	
			1288						49	121	364	83,7	2836	3686	
				1442					55	121	363	84,9	2839	3691	
					1535				58	121	363	85,5	2841	3694	
						1752			66	120	362	86,8	2846	3700	
							2154		81	120	360	88,4	2856	3713	
1396									51	146	349	84,8	2378	3092	R_a = 265 мОм L_a = 3.42 мГн U_{fN}/U_{vN} = A 3BSM003050- ··· ··· = CAA [2] ··· = CAB [3] ··· = CAC [4]
	1474								54	146	349	85,4	2378	3092	
		1551							57	146	349	85,9	2378	3092	
			1668						61	146	348	86,5	2381	3095	
				1863					68	146	347	87,5	2386	3102	
					1979				72	145	347	88,0	2389	3106	
1785									62	175	331	86,3	3800	4500	R_a = 186 мОм L_a = 2.37 мГн U_{fN}/U_{vN} = B 3BSM003050- ··· ··· = CBA [2] ··· = CBB [3] ··· = CBC [4]
	1883								65	175	331	86,8	3800	4500	
		1980							69	175	331	87,2	3800	4500	
			2127						74	175	330	87,7	3800	4500	
				2372					82	174	329	88,5	3800	4500	
					2518				87	174	329	88,9	3800	4500	
						2861			98	174	327	89,6	3800	4500	
							3497		119	173	324	90,6	3800	4500	
								3815	129	172	323	90,9	3800	4500	
2292									81	226	340	88,4	3800	4500	R_a = 112 мОм L_a = 1.22 мГн U_{fN}/U_{vN} = B 3BSM003050- ··· ··· = CCA [2] ··· = CBB [3] ··· = CBC [4]
	2415								86	226	339	88,7	3800	4500	
		2538							90	226	339	89,1	3800	4500	
			2722						96	225	338	89,5	3800	4500	
				3030					107	224	336	90,0	3800	4500	
					3215				113	224	335	90,3	3800	4500	
						3646			127	223	333	90,9	3800	4500	
2912									87	237	284	89,9	3800	4500	R_a = 69 мОм L_a = 0.89 мГн U_{fN}/U_{vN} = B 3BSM003050- ··· ··· = CDA [2] ··· = CDB [3]
	3065								91	236	284	90,1	3800	4500	
		3218							95	236	283	90,3	3800	4500	
			3447						102	235	282	90,6	3800	4500	
				3829					112	234	280	90,9	3800	4500	
					4059				119	233	279	91,1	3800	4500	
3696									103	281	266	90,1	3800	4500	R_a = 45 мОм L_a = 0.5 мГн U_{fN}/U_{vN} = C 3BSM003050- ··· ··· = CEA [2] ··· = CEB [3] ··· = CEC [4]
	3888								108	281	266	90,3	3800	4500	
		4080							113	281	265	90,4	3800	4500	

5

Пояснения к перекрестным ссылкам в таблицах технических данных электродвигателей см. на стр. 53.

Размеры в мм

IC 06: IP 23
IC 17: IP 23
IC 37: IP 54, IP 55

ВНИМАНИЕ! Доступ к окну на приводном конце, на стороне клеммной коробки отсутствует. (Дно клеммной коробки закрывает окно на приводном конце двигателя.)

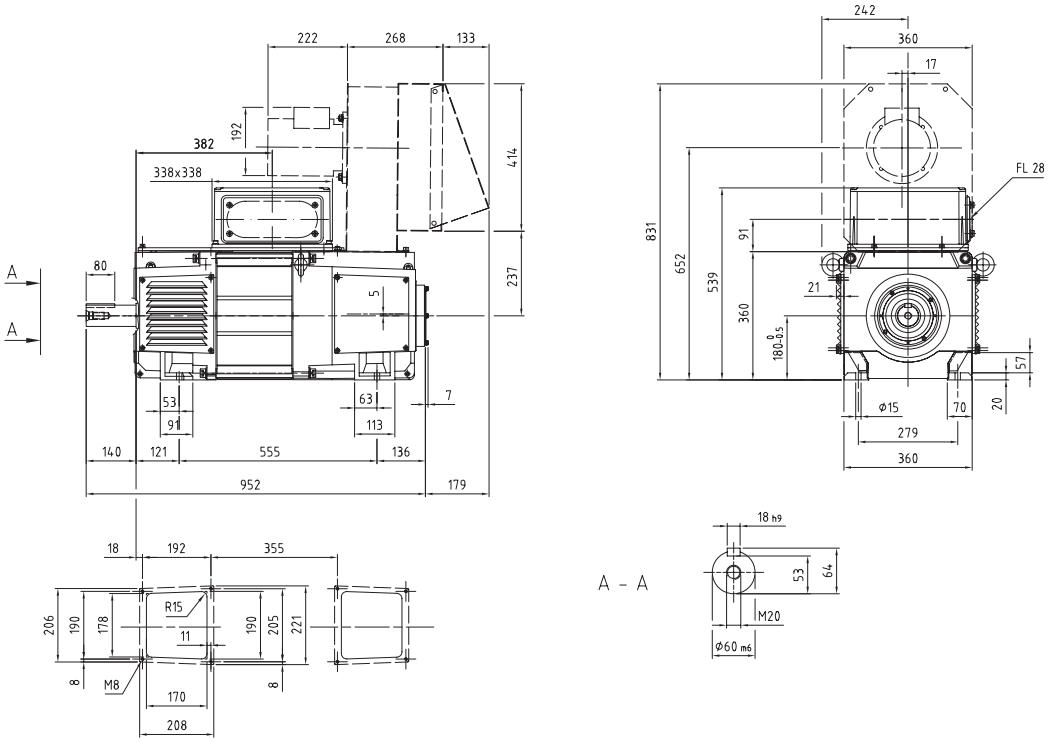

IC 86 W: IP 54 / IP 55

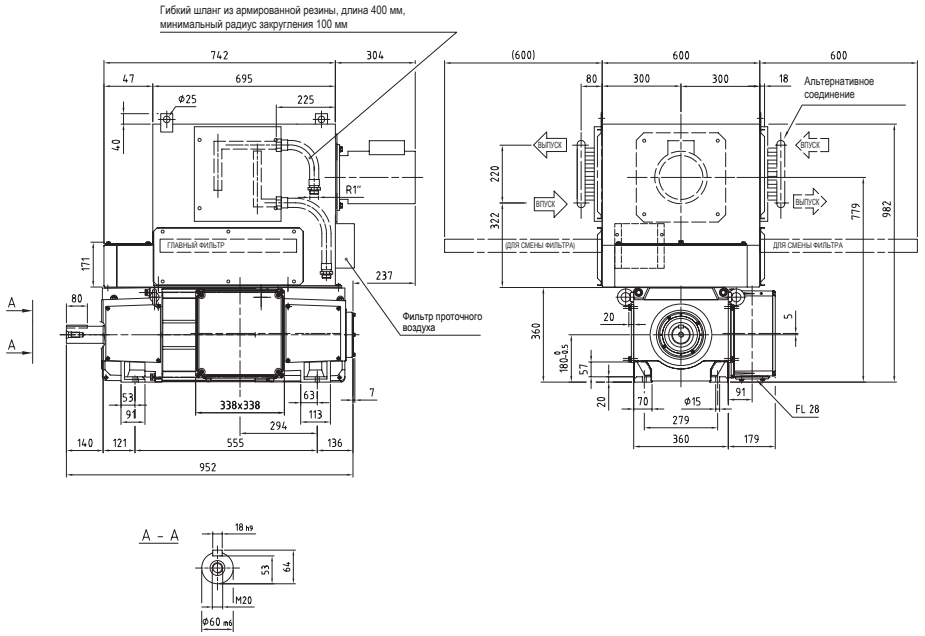

374 – 471 Нм
DMI 180E

Общие данные					
	I_{max}/I_N = 180 %	J = 0.6 кгм²	P_f = 1600 Вт	p_Δ = 1050 Па	U_{fN} = 110-440 В
	T_{max}/T_N = 160 %	n_0 = 10 мин⁻¹	V_{diss} = 0.25 м³/s	W = 350 кг	

U_N (B) [U_N > 1,1 x U_{vN} 1)]										n_{max} (мин⁻¹)				3800	4500	Кат. №	
400	420	440	470	520	550	620	750	815		P (кВт)	I_N (A)	T (Нм)	η (%)	n_2 (мин⁻¹)	n_3 /n_4 (мин⁻¹)		
			n (мин⁻¹)														
617										**28**	88	435	75,6	1738	1851	R_a = 803 мОм L_a = 10.71 мГн U_{fN}/U_{vN} = D	**3BSM003050- •••** ••• = **BPA** 2) ••• = **BPB** 3) ••• = **BPC** 4)
	655									**30**	88	435	76,6	1738	1964		
		693								**32**	88	435	77,5	1739	2078		
			749							**34**	88	435	78,7	1740	2247		
				844						**38**	88	434	80,4	1741	2263		
					900					**41**	88	434	81,3	1742	2264		
						1032				**47**	88	433	83,0	1744	2267		
							1278			**58**	88	432	85,4	1747	2271		
									1400	**63**	88	431	86,2	1749	2273		
810										**40**	121	471	79,6	2336	2429	R_a = 485 мОм L_a = 5.63 мГн U_{fN}/U_{vN} = D	**3BSM003050- •••** ••• = **BQA** 2) ••• = **BQB** 3) ••• = **BQC** 4)
	858									**42**	120	470	80,5	2341	2573		
		906								**44**	120	469	81,2	2347	2717		
			978							**48**	120	467	82,2	2355	2933		
				1098						**53**	119	464	83,6	2368	3079		
					1170					**57**	119	463	84,4	2377	3089		
						1337				**64**	118	458	85,8	2396	3115		
							1649			**78**	116	451	87,7	2433	3162		
1064										**51**	147	455	83,9	1955	2541	R_a = 302 мОм L_a = 4.04 мГн U_{fN}/U_{vN} = D	**3BSM003050- •••** ••• = **BRA** 2) ••• = **BRB** 3) ••• = **BRC** 4)
	1125									**54**	147	455	84,5	1955	2541		
		1185								**56**	147	455	85,0	1955	2541		
			1275							**61**	147	455	85,8	1955	2541		
				1426						**68**	147	454	86,8	1955	2541		
					1516					**72**	147	454	87,4	1955	2541		
1361										**62**	176	433	85,2	3800	4083	R_a = 210 мОм L_a = 2.79 мГн U_{fN}/U_{vN} = B	**3BSM003050- •••** ••• = **BSA** 2) ••• = **BSB** 3) ••• = **BSC** 4)
	1437									**65**	176	433	85,8	3800	4310		
		1512								**68**	176	432	86,2	3800	4500		
			1625							**74**	176	432	86,9	3800	4500		
				1814						**82**	176	431	87,7	3800	4500		
					1927					**87**	175	430	88,2	3800	4500		
						2191				**98**	175	429	89,0	3800	4500		
							2682			**120**	175	426	90,1	3800	4500		
									2928	**130**	174	425	90,5	3800	4500		
1758										**83**	234	454	87,5	3800	4500	R_a = 126 мОм L_a = 1.45 мГн U_{fN}/U_{vN} = B	**3BSM003050- •••** ••• = **BTA** 2) ••• = **BTB** 3) ••• = **BTC** 4)
	1853									**88**	233	453	87,9	3800	4500		
		1949								**92**	233	452	88,3	3800	4500		
			2092							**99**	233	451	88,8	3800	4500		
				2331						**110**	232	450	89,5	3800	4500		
					2474					**116**	232	449	89,8	3800	4500		
						2808				**131**	231	446	90,5	3800	4500		
2250										**96**	264	408	89,4	3800	4500	R_a = 78 мОм L_a = 1.04 мГн U_{fN}/U_{vN} = B	**3BSM003050- •••** ••• = **BUA** 2) ••• = **BUB** 3) ••• = **BUC** 4)
	2369									**101**	264	408	89,7	3800	4500		
		2489								**106**	264	407	89,9	3800	4500		
			2668							**114**	263	406	90,2	3800	4500		
				2966						**126**	263	405	90,7	3800	4500		
					3145					**133**	262	403	90,9	3800	4500		
2859										**113**	310	379	90,0	3800	4500	R_a = 51 мОм L_a = 0.59 мГн U_{fN}/U_{vN} = C	**3BSM003050- •••** ••• = **BVA** 2) ••• = **BVB** 3) ••• = **BVC** 4)
	3009									**119**	310	378	90,2	3800	4500		
		3158								**125**	310	378	90,4	3800	4500		
			3383							**134**	310	378	90,6	3800	4500		
				3757						**148**	309	375	90,8	3800	4500		
					3982					**156**	308	374	91,0	3800	4500		

Пояснения к перекрестным ссылкам в таблицах технических данных электродвигателей см. на стр. 53.

Размеры в мм

IC 06: IP 23
IC 17: IP 23
IC 37: IP 54, IP 55

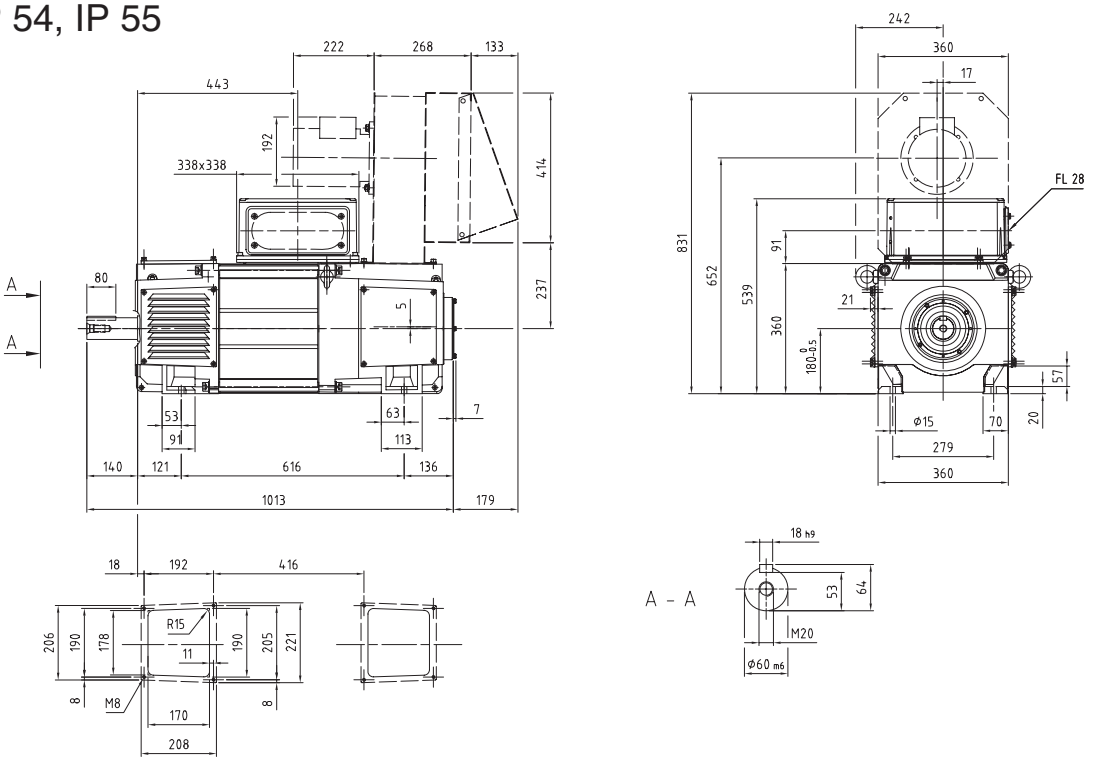

IC 86 W: IP 54 / IP 55

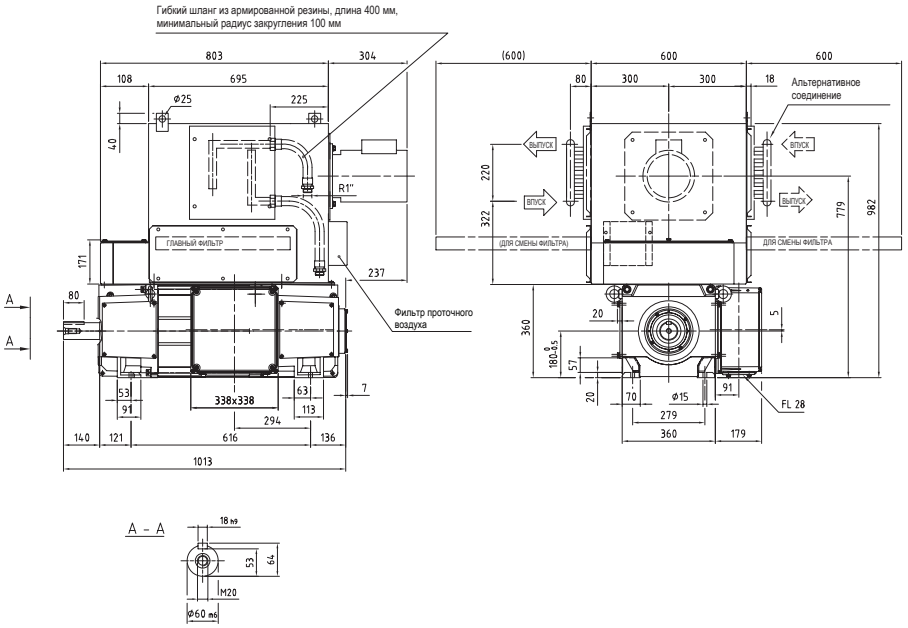

425 – 606 Нм
DMI 180H

Общие данные					
	I_{max}/I_N = 180 %	J = 0.7 кгм²	P_f = 1750 Вт	p_Δ = 1150 Па	U_{fN} = 110-440 В
	T_{max}/T_N = 160 %	n_0 = 10 мин⁻¹	V_{diss} = 0.25 м³/s	W = 400 кг	

U_N (В) [U_N > 1,1 x U_{vN} 1)] 400	420	440	470	520	550	620	750	815	P (кВт)	I_N (A)	T (Нм)	η (%)	n_2 (мин⁻¹)	n_3 /n_4 (мин⁻¹)	Кат. №
			n (мин⁻¹)								n_{max} (мин⁻¹)		3800	4500	
461									**27**	88	563	72,6	1383	1383	R_a = 932 мОм, L_a = 12.82 мГн, U_{fN}/U_{vN} = F; **3BSM003050-•••** ••• = **BHA** 2), ••• = **BHB** 3), ••• = **BHC** 4)
	490								**29**	88	563	73,8	1470	1470	
		519							**31**	88	563	74,8	1558	1558	
			563						**33**	88	563	76,2	1689	1689	
				636					**37**	88	562	78,1	1747	1908	
					680				**40**	88	562	79,1	1747	2039	
						782			**46**	88	561	81,1	1749	2273	
							972		**57**	88	560	83,8	1751	2276	
								1067	**62**	88	559	84,8	1752	2278	
612									**39**	120	606	77,3	1835	1835	R_a = 560 мОм, L_a = 6.8 мГн, U_{fN}/U_{vN} = F; **3BSM003050-•••** ••• = **BIA** 2), ••• = **BIB** 3), ••• = **BIC** 4)
	648								**41**	120	606	78,2	1916	1945	
		685							**43**	120	606	79,0	1916	2056	
			741						**47**	120	605	80,2	1917	2223	
				834					**53**	120	604	81,8	1919	2494	
					889				**56**	120	604	82,6	1920	2496	
						1019			**64**	120	603	84,2	1922	2499	
							1259		**79**	119	601	86,4	1927	2506	
809									**49**	146	584	81,6	1605	2087	R_a = 349 мОм, L_a = 4.86 мГн, U_{fN}/U_{vN} = F; **3BSM003050-•••** ••• = **BJA** 2), ••• = **BJB** 3), ••• = **BJC** 4)
	855								**52**	146	584	82,3	1605	2087	
		902							**55**	146	584	83,0	1605	2087	
			972						**59**	146	584	83,9	1605	2087	
				1089					**66**	146	583	85,1	1605	2087	
					1159				**71**	146	583	85,7	1605	2087	
1037									**61**	175	558	83,9	3111	3111	R_a = 243 мОм, L_a = 3.33 мГн, U_{fN}/U_{vN} = A; **3BSM003050-•••** ••• = **BKA** 2), ••• = **BKB** 3), ••• = **BKC** 4)
	1095								**64**	175	558	84,5	3286	3286	
		1154							**67**	175	558	85,0	3425	3461	
			1241						**72**	175	557	85,8	3427	3724	
				1387					**81**	175	556	86,8	3430	4161	
					1475				**86**	175	555	87,3	3432	4424	
						1679			**97**	174	554	88,3	3437	4468	
							2059		**119**	174	552	89,7	3446	4480	
								2248	**130**	174	551	90,2	3451	4486	
1342									**82**	232	586	86,6	3800	4027	R_a = 145 мОм, L_a = 1.74 мГн, U_{fN}/U_{vN} = A; **3BSM003050-•••** ••• = **BLA** 2), ••• = **BLB** 3), ••• = **BLC** 4)
	1416								**87**	232	585	87,1	3800	4248	
		1490							**91**	232	585	87,5	3800	4469	
			1600						**98**	232	584	88,1	3800	4500	
				1785					**109**	231	583	88,9	3800	4500	
					1895				**115**	231	582	89,3	3800	4500	
						2154			**131**	231	580	90,0	3800	4500	
1726									**100**	277	553	88,5	3800	4500	R_a = 90 мОм, L_a = 1.25 мГн, U_{fN}/U_{vN} = A; **3BSM003050-•••** ••• = **BMA** 2), ••• = **BMB** 3), ••• = **BMC** 4)
	1819								**105**	277	553	88,8	3800	4500	
		1911							**111**	277	553	89,2	3800	4500	
			2050						**119**	277	552	89,6	3800	4500	
				2282					**132**	277	552	90,1	3800	4500	
					2423				**137**	272	540	90,4	3800	4500	
2203									**123**	337	533	89,8	3800	4500	R_a = 58 мОм, L_a = 0.71 мГн, U_{fN}/U_{vN} = C; **3BSM003050-•••** ••• = **BNA** 2), ••• = **BNB** 3), ••• = **BNC** 4)
	2320								**129**	337	533	90,1	3800	4500	
		2436							**135**	336	531	90,3	3800	4500	
			2612						**144**	333	526	90,6	3800	4500	
				2905					**157**	328	517	91,0	3800	4500	
					3080				**165**	325	512	91,2	3800	4500	
						3490			**183**	318	500	91,6	3800	4500	
2974									**143**	389	460	90,8	3800	4500	R_a = 29 мОм, L_a = 0.4 мГн, U_{fN}/U_{vN} = C; **3BSM003050-•••** ••• = **BOA** 2), ••• = **BOB** 3), ••• = **BOC** 4)
	3129								**151**	389	460	91,0	3800	4500	
		3283							**158**	389	459	91,1	3800	4500	
			3516						**166**	383	451	91,2	3800	4500	
				3904					**178**	370	435	91,3	3800	4500	
					4137				**184**	363	425	91,3	3800	4500	

Пояснения к перекрестным ссылкам в таблицах технических данных электродвигателей см. на стр. 53.

Размеры в мм

IC 06: IP 23
IC 17: IP 23
IC 37: IP 54, IP 55

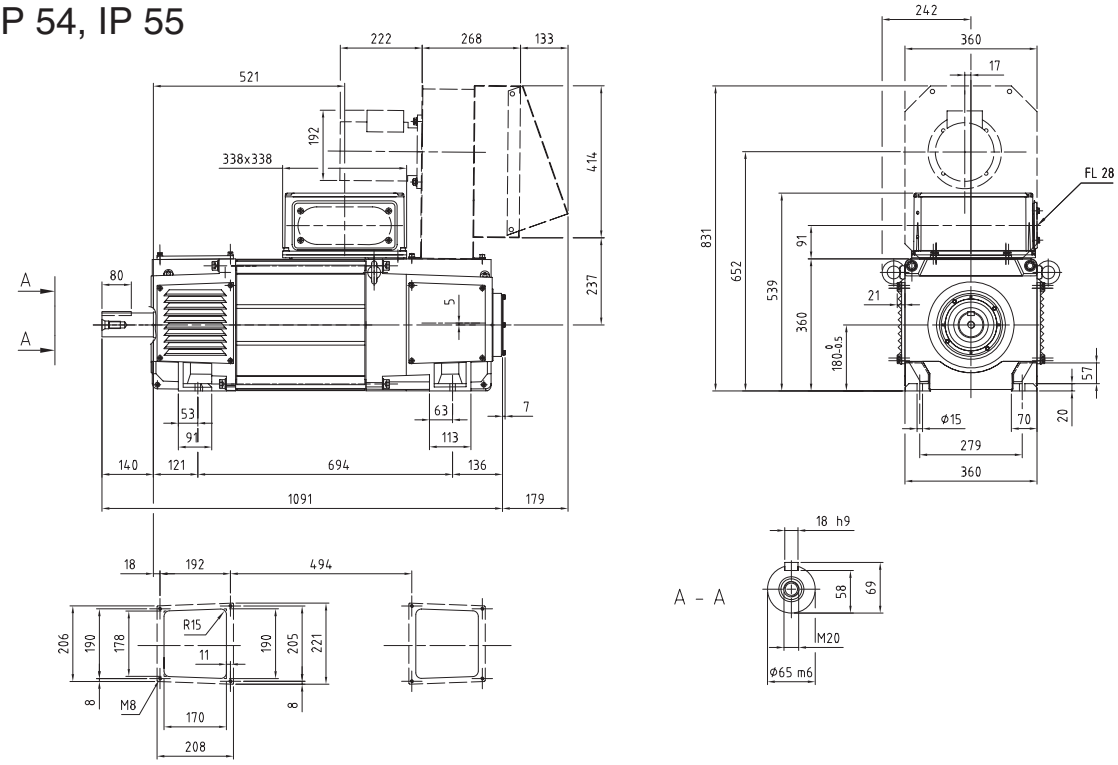

IC 86 W: IP 54 / IP 55

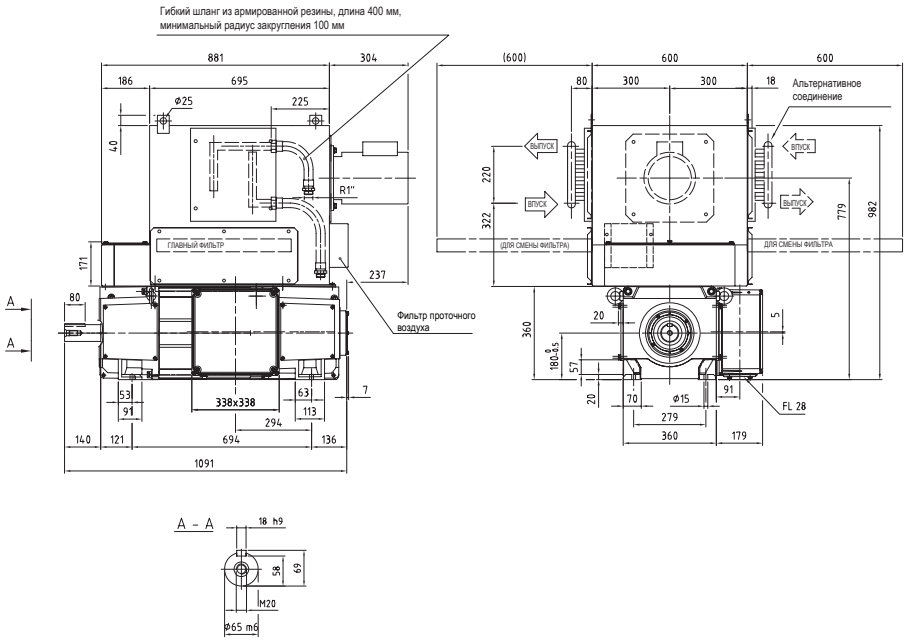

587 – 747 Нм
DMI 180M

Общие данные					
	I_{max}/I_N = 180 %	J = 0.8 кгм²	P_f = 2500 Вт	p_Δ = 1050 Па	U_{fN} = 110-440 В
	T_{max}/T_N = 160 %	n_0 = 10 мин⁻¹	V_{diss} = 0.25 м³/s	W = 460 кг	

U_N (B) [U_N > 1,1 x U_{vN} [1)]]										n_{max} (мин⁻¹)				3800	4500	Кат. №	
400	420	440	470	520	550	620	750	815		P (кВт)	I_N (A)	T (Нм)	η (%)	n_2 (мин⁻¹)	n_3 /n_4 (мин⁻¹)		
			n (мин⁻¹)														
461										**36**	114	747	74,6	1382	1382	R_a = 656 мОм L_a = 8.29 мГн U_{fN}/U_{vN} = G	**3BSM003050- •••** ••• = **BAA** [2)] ••• = **BAB** [3)] ••• = **BAC** [4)]
	489									**38**	114	747	75,6	1467	1467		
		518								**40**	114	747	76,6	1553	1553		
			560							**44**	114	746	77,9	1630	1681		
				632						**49**	114	746	79,7	1631	1895		
					675					**53**	114	745	80,6	1631	2024		
						774				**60**	114	745	82,4	1633	2122		
							960			**75**	114	743	84,9	1635	2125		
611										**46**	138	720	79,5	1375	1787	R_a = 410 мОм L_a = 5.91 мГн U_{fN}/U_{vN} = G	**3BSM003050- •••** ••• = **BBA** [2)] ••• = **BBB** [3)] ••• = **BBC** [4)]
	647									**49**	138	719	80,3	1375	1788		
		683								**51**	138	719	81,1	1376	1789		
			737							**55**	138	718	82,1	1377	1789		
				826						**62**	138	717	83,5	1378	1791		
					880					**66**	138	717	84,2	1378	1792		
						1009				**73**	133	689	85,8	1432	1862		
790										**57**	167	690	82,1	2369	2369	R_a = 283 мОм L_a = 4.00 мГн U_{fN}/U_{vN} = A	**3BSM003050- •••** ••• = **BCA** [2)] ••• = **BCB** [3)] ••• = **BCC** [4)]
	835									**60**	167	690	82,8	2504	2504		
		880								**64**	167	690	83,4	2640	2640		
			948							**68**	167	689	84,3	2843	2843		
				1060						**76**	167	688	85,5	2949	3181		
					1128					**81**	167	687	86,1	2951	3384		
						1286				**92**	166	686	87,2	2956	3843		
							1579			**113**	166	683	88,8	2965	3854		
								1725		**123**	166	681	89,4	2969	3860		
1024										**78**	223	730	85,2	3073	3073	R_a = 169 мОм L_a = 2.12 мГн U_{fN}/U_{vN} = A	**3BSM003050- •••** ••• = **BDA** [2)] ••• = **BDB** [3)] ••• = **BDC** [4)]
	1081									**83**	223	730	85,8	3243	3243		
		1138								**87**	223	730	86,2	3293	3414		
			1223							**93**	223	729	86,9	3293	3670		
				1365						**104**	223	729	87,8	3293	4096		
					1451					**111**	223	729	88,3	3293	4281		
						1650				**126**	223	728	89,2	3293	4281		
1324										**96**	267	692	87,5	3612	3973	R_a = 105 мОм L_a = 1.51 мГн U_{fN}/U_{vN} = A	**3BSM003050- •••** ••• = **BEA** [2)] ••• = **BEB** [3)] ••• = **BEC** [4)]
	1396									**101**	267	691	87,9	3614	4188		
		1468								**106**	267	690	88,3	3616	4403		
			1575							**114**	267	689	88,8	3619	4500		
				1754						**126**	266	688	89,4	3624	4500		
					1862					**134**	266	687	89,8	3627	4500		
1696										**125**	345	705	88,9	3800	4500	R_a = 68 мОм L_a = 0.87 мГн U_{fN}/U_{vN} = E	**3BSM003050- •••** ••• = **BFA** [2)] ••• = **BFB** [3)] ••• = **BFC** [4)]
	1787									**132**	345	704	89,3	3800	4500		
		1877								**138**	345	704	89,6	3800	4500		
			2014							**148**	343	700	90,0	3800	4500		
				2242						**162**	338	689	90,5	3800	4500		
					2378					**170**	335	682	90,8	3800	4500		
						2698				**188**	328	667	91,3	3800	4500		
							3290			**220**	316	638	91,9	3800	4500		
								3587		**234**	309	624	92,1	3800	4500		
2293										**153**	415	636	90,6	3800	4500	R_a = 37 мОм L_a = 0.48 мГн U_{fN}/U_{vN} = E	**3BSM003050- •••** ••• = **BGA** [2)] ••• = **BGB** [3)] ••• = **BGC** [4)]
	2413									**161**	415	636	90,8	3800	4500		
		2533								**168**	414	634	90,9	3800	4500		
			2714							**177**	407	622	91,2	3800	4500		
				3016						**190**	394	600	91,4	3800	4500		
					3198					**197**	386	587	91,5	3800	4500		

Пояснения к перекрестным ссылкам в таблицах технических данных электродвигателей см. на стр. 53.

Размеры в мм

IC 06: IP 23
IC 17: IP 23
IC 37: IP 54, IP 55

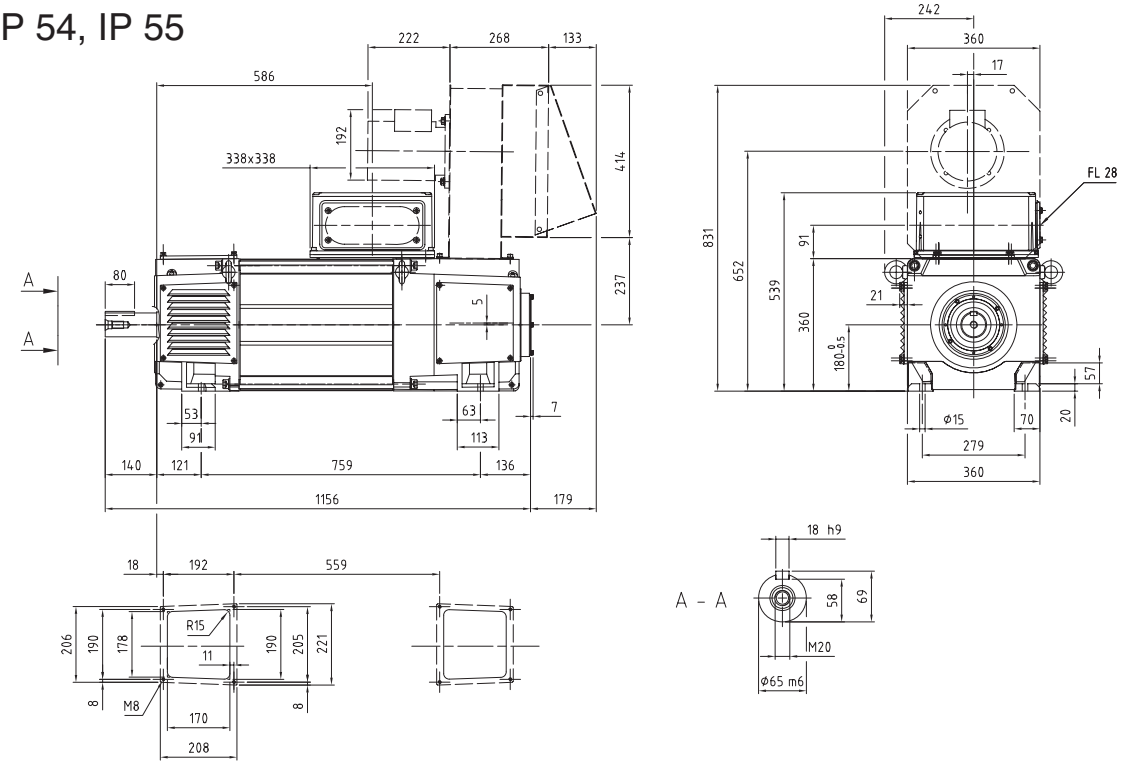

IC 86 W: IP 54 / IP 55

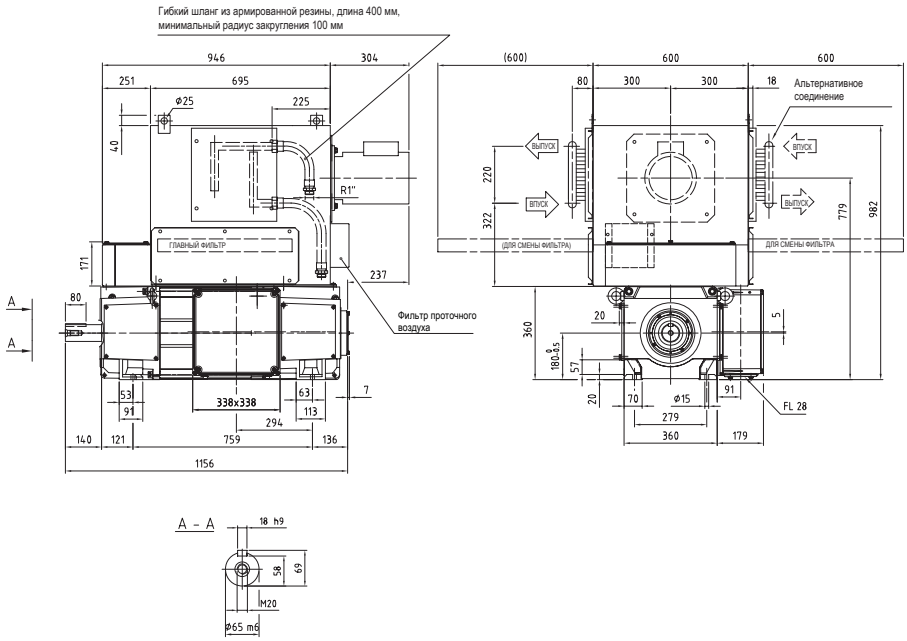

703 – 889 Нм
DMI 180P

Общие данные					
	I_{max}/I_N = 180 %	J = 0.9 кгм²	P_f = 2800 Вт	p_Δ = 1150 Па	U_{fN} = 110-440 В
	T_{max}/T_N = 160 %	n_0 = 10 мин⁻¹	V_{diss} = 0.25 м³/s	W = 530 кг	

U_N (В) [U_N > 1,1 x U_{vN} [1)]]										n_{max} (мин⁻¹)				3800	4500	Кат. №	
400	420	440	470	520	550	620	750	815		P (кВт)	I_N (А)	T (Нм)	η (%)	n_2 (мин⁻¹)	n_3 /n_4 (мин⁻¹)		
			n (мин⁻¹)														
376										**35**	114	889	72,0	1128	1128	R_a = 736 мОм L_a = 9.53 мГн U_{fN}/U_{vN} = G	**3BSM003050- •••** ••• = **ARA** [2)] ••• = **ARB** [3)] ••• = **ARC** [4)]
	400									**37**	114	889	73,2	1200	1200		
		424								**39**	114	889	74,2	1272	1272		
			460							**43**	114	889	75,6	1380	1380		
				520						**48**	114	888	77,7	1408	1560		
					556					**52**	114	888	78,7	1409	1668		
						640				**59**	114	887	80,7	1409	1832		
							796			**74**	114	885	83,5	1411	1835		
504										**45**	138	854	77,5	1195	1513	R_a = 458 мОм L_a = 6.76 мГн U_{fN}/U_{vN} = G	**3BSM003050- •••** ••• = **ASA** [2)] ••• = **ASB** [3)] ••• = **ASC** [4)]
	535									**48**	138	854	78,4	1195	1554		
		565								**50**	138	853	79,2	1195	1554		
			610							**54**	138	853	80,3	1196	1554		
				685						**61**	138	852	81,9	1196	1555		
					731					**65**	138	852	82,7	1197	1556		
						840				**72**	133	819	84,5	1243	1616		
654										**56**	166	817	80,5	1962	1962	R_a = 317 мОм L_a = 4.59 мГн U_{fN}/U_{vN} = A	**3BSM003050- •••** ••• = **ATA** [2)] ••• = **ATB** [3)] ••• = **ATC** [4)]
	692									**59**	166	816	81,3	2076	2076		
		730								**62**	166	816	82,0	2190	2190		
			787							**67**	166	816	82,9	2360	2360		
				882						**75**	166	815	84,2	2549	2645		
					938					**80**	166	814	84,9	2550	2815		
						1071				**91**	166	813	86,2	2552	3213		
							1318			**112**	165	810	88,0	2556	3323		
								1441		**122**	165	809	88,7	2558	3326		
853										**77**	221	861	84,0	2560	2560	R_a = 189 мОм L_a = 2.42 мГн U_{fN}/U_{vN} = A	**3BSM003050- •••** ••• = **AUA** [2)] ••• = **AUB** [3)] ••• = **AUC** [4)]
	901									**81**	221	860	84,6	2704	2704		
		949								**85**	221	859	85,1	2848	2848		
			1021							**92**	221	858	85,9	2878	3064		
				1141						**102**	220	855	86,9	2884	3424		
					1213					**108**	220	853	87,4	2888	3640		
						1381				**123**	219	850	88,5	2898	3767		
1103										**95**	266	820	86,6	3152	3309	R_a = 118 мОм L_a = 1.72 мГн U_{fN}/U_{vN} = A	**3BSM003050- •••** ••• = **AVA** [2)] ••• = **AVB** [3)] ••• = **AVC** [4)]
	1163									**100**	266	820	87,0	3152	3490		
		1223								**105**	266	819	87,4	3152	3670		
			1314							**113**	266	819	88,0	3152	3941		
				1464						**125**	266	818	88,7	3152	4097		
					1555					**133**	266	818	89,1	3152	4097		
1417										**123**	342	832	88,2	3800	4250	R_a = 76 мОм L_a = 0.99 мГн U_{fN}/U_{vN} = H	**3BSM003050- •••** ••• = **AXA** [2)] ••• = **AXB** [3)] ••• = **AXC** [4)]
	1493									**130**	342	831	88,6	3800	4479		
		1569								**137**	342	831	88,9	3800	4500		
			1684							**146**	340	826	89,4	3800	4500		
				1876						**160**	336	814	90,0	3800	4500		
					1991					**168**	333	806	90,3	3800	4500		
						2259				**187**	326	789	90,9	3800	4500		
							2758			**218**	314	756	91,5	3800	4500		
								3008		**233**	308	740	91,8	3800	4500		
1930										**154**	418	762	90,5	3800	4500	R_a = 41 мОм L_a = 0.55 мГн U_{fN}/U_{vN} = H	**3BSM003050- •••** ••• = **AYA** [2)] ••• = **AYB** [3)] ••• = **AYC** [4)]
	2031									**162**	418	762	90,7	3800	4500		
		2132								**170**	418	761	90,9	3800	4500		
			2285							**178**	410	745	91,1	3800	4500		
				2540						**191**	396	719	91,4	3800	4500		
					2692					**198**	388	703	91,5	3800	4500		

Пояснения к перекрестным ссылкам в таблицах технических данных электродвигателей см. на стр. 53.

Размеры в мм

IC 06: IP 23
IC 17: IP 23
IC 37: IP 54, IP 55

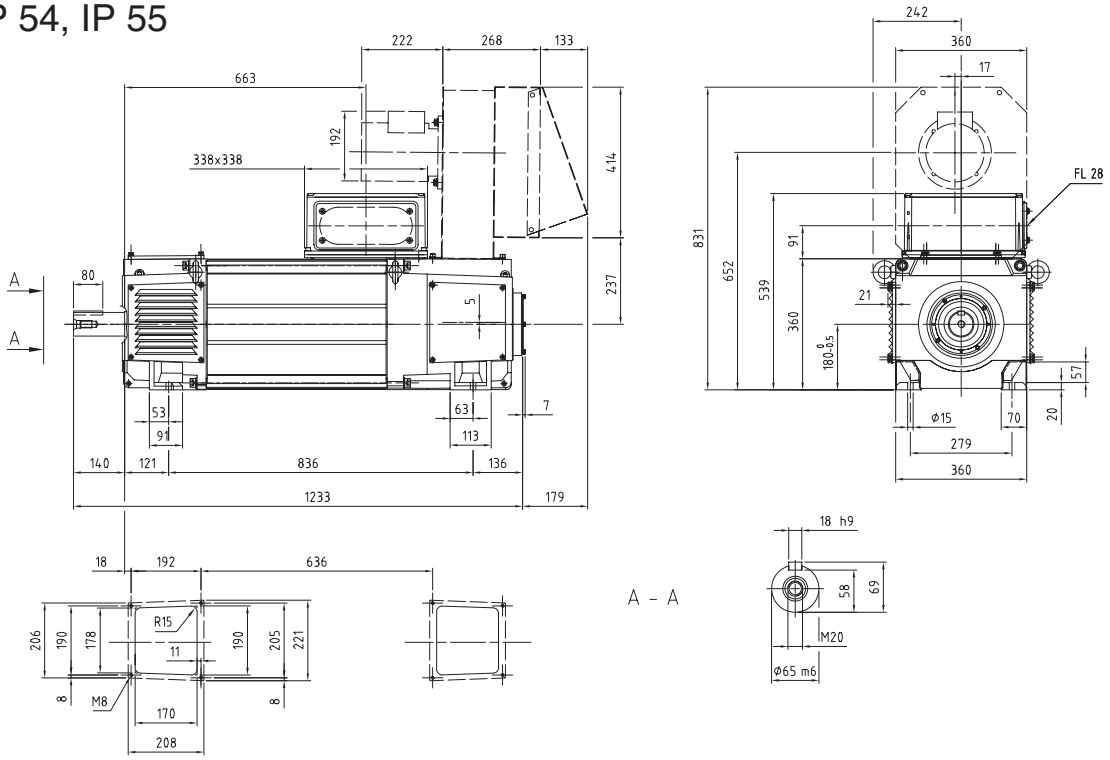

IC 86 W: IP 54 / IP 55

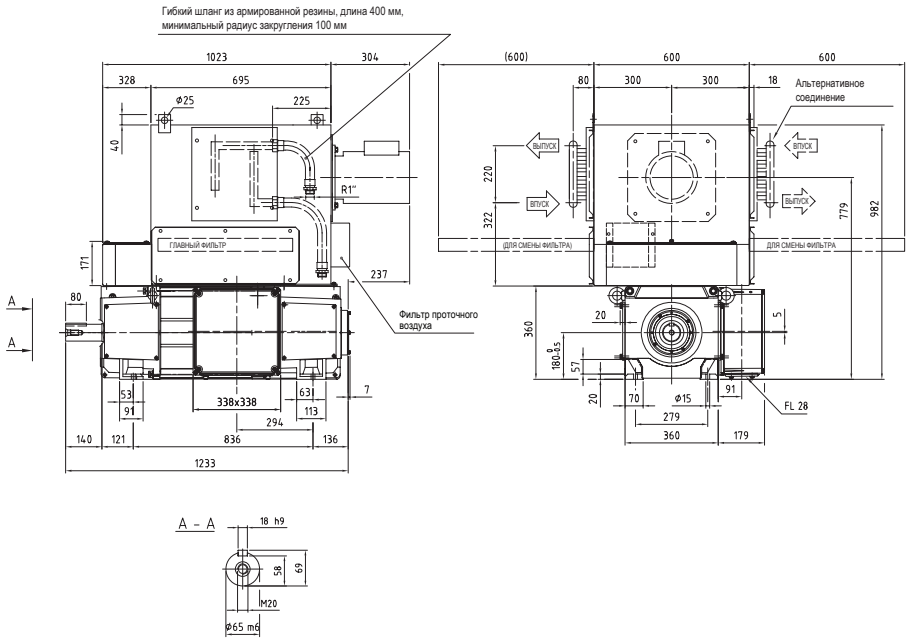

867 – 1010 Нм
DMI 180S

Общие данные					
	I_{max}/I_N = 180 %	J = 1.1 кгм²	P_f = 3250 Вт	p_Δ = 1250 Па	U_{fN} = 110-440 В
	T_{max}/T_N = 160 %	n_0 = 10 мин⁻¹	V_{diss} = 0.25 м³/s	W = 610 кг	

U_N (B) [U_N > 1,1 x U_{vN} [1)]]										n_{max} (мин⁻¹)				3800	4200	Кат. №	
400	420	440	470	520	550	620	750	815		P (кВт)	I_N (A)	T (Нм)	η (%)	n_2 (мин⁻¹)	n_3 /n_4 (мин⁻¹)		
			n (мин⁻¹)														
415										**43**	135	995	75,4	1221	1245	R_a = 522 мОм L_a = 7.77 мГн U_{fN}/U_{vN} = G	**3BSM003050- •••** **••• = AKA** [2)] **••• = AKB** [3)] **••• = AKC** [4)]
	440									**46**	135	995	76,4	1221	1321		
		466								**49**	135	995	77,3	1221	1397		
			504							**52**	135	994	78,6	1221	1511		
				567						**59**	135	994	80,3	1222	1589		
					605					**63**	135	993	81,2	1222	1589		
						695				**71**	133	976	83,1	1243	1616		
542										**54**	163	952	78,9	1626	1626	R_a = 358 мОм L_a = 5.26 мГн U_{fN}/U_{vN} = A	**3BSM003050- •••** **••• = ALA** [2)] **••• = ALB** [3)] **••• = ALC** [4)]
	574									**57**	163	952	79,7	1722	1722		
		606								**60**	163	952	80,5	1818	1818		
			654							**65**	163	951	81,5	1962	1962		
				734						**73**	163	950	83,0	2201	2201		
					782					**78**	163	950	83,7	2239	2345		
						893				**89**	163	949	85,2	2241	2680		
							1101			**109**	162	946	87,2	2244	2917		
								1205		**119**	162	945	87,9	2245	2919		
708										**75**	218	1010	82,7	2123	2123	R_a = 213 мОм L_a = 2.79 мГн U_{fN}/U_{vN} = A	**3BSM003050- •••** **••• = AMA** [2)] **••• = AMB** [3)] **••• = AMC** [4)]
	748									**79**	218	1010	83,3	2244	2244		
		788								**83**	218	1009	83,9	2365	2365		
			849							**90**	218	1009	84,8	2508	2546		
				949						**100**	218	1007	85,9	2510	2848		
					1010					**106**	218	1006	86,5	2512	3030		
						1151				**121**	217	1004	87,7	2515	3269		
920										**93**	263	964	85,6	2730	2759	R_a = 133 мОм L_a = 1.99 мГн U_{fN}/U_{vN} = A	**3BSM003050- •••** **••• = ANA** [2)] **••• = ANB** [3)] **••• = ANC** [4)]
	970									**98**	263	964	86,1	2730	2911		
		1021								**103**	263	964	86,6	2730	3063		
			1097							**111**	263	962	87,2	2733	3291		
				1224						**123**	262	960	88,1	2738	3560		
					1300					**130**	262	958	88,5	2741	3564		
1182										**121**	338	979	87,5	3545	3545	R_a = 86 мОм L_a = 1.15 мГн U_{fN}/U_{vN} = H	**3BSM003050- •••** **••• = AOA** [2)] **••• = AOB** [3)] **••• = AOC** [4)]
	1246									**128**	338	979	87,9	3738	3738		
		1310								**134**	337	976	88,3	3800	3930		
			1407							**142**	334	967	88,8	3800	4200		
				1568						**156**	330	952	89,5	3800	4200		
					1665					**165**	327	944	89,9	3800	4200		
						1891				**183**	320	923	90,5	3800	4200		
							2311			**214**	308	886	91,3	3800	4200		
								2521		**229**	302	867	91,6	3800	4200		
1611										**159**	434	940	89,6	3800	4200	R_a = 46 мОм L_a = 0.64 мГн U_{fN}/U_{vN} = H	**3BSM003050- •••** **••• = APA** [2)] **••• = APB** [3)] **••• = APC** [4)]
	1697									**167**	434	939	89,9	3800	4200		
		1782								**175**	434	939	90,2	3800	4200		
			1911							**184**	426	920	90,5	3800	4200		
				2127						**198**	411	887	90,9	3800	4200		
					2257					**205**	403	867	91,1	3800	4200		

Пояснения к перекрестным ссылкам в таблицах технических данных электродвигателей см. на стр. 53.

Размеры в мм

IC 06: IP 23
IC 17: IP 23
IC 37: IP 54, IP 55

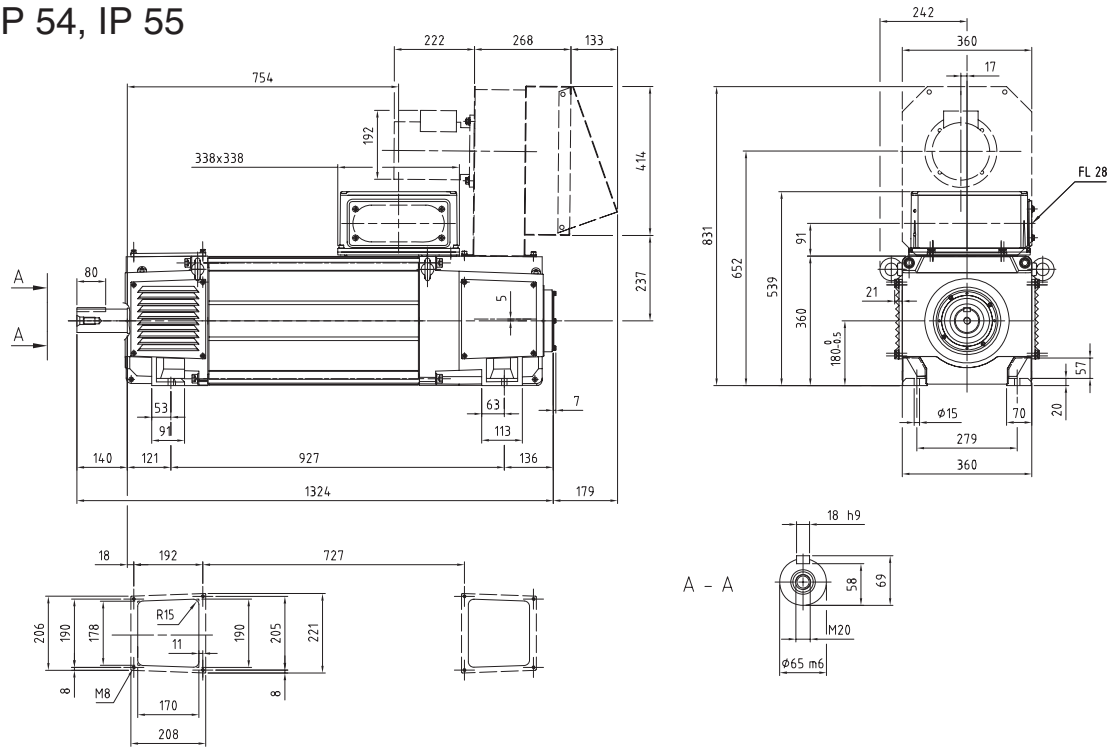

IC 86 W: IP 54 / IP 55

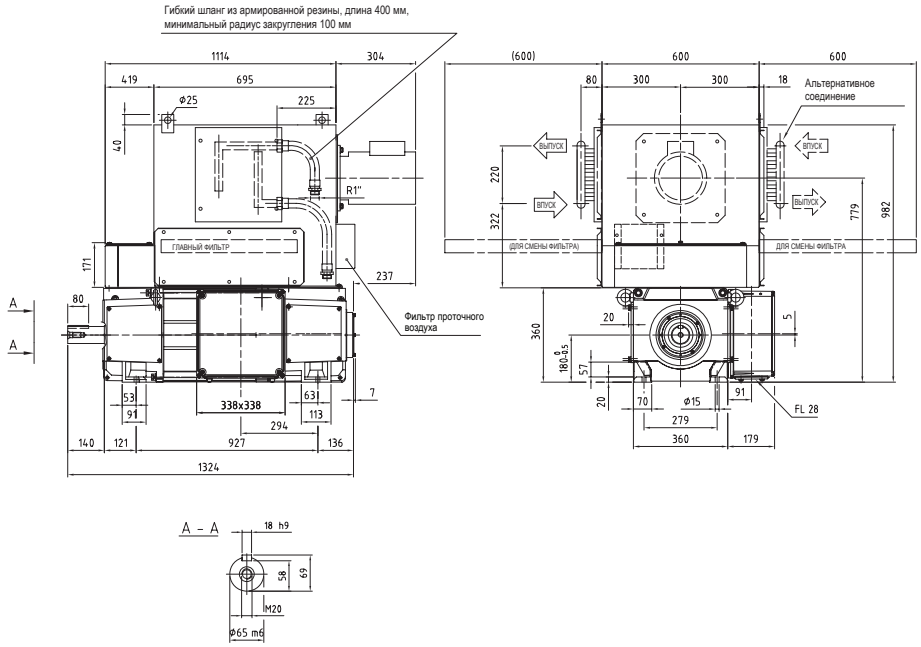

1026 – 1183 Нм
DMI 180U

Общие данные	I_{max}/I_N = 180 %	J = 1.2 кгм²	P_f = 3600 Вт	p_Δ = 1350 Па	U_{fN} = 110-440 В
	T_{max}/T_N = 160 %	n_0 = 10 мин⁻¹	V_{diss} = 0.25 м³/s	W = 700 кг	

U_N (В) [U_N > 1,1 x U_{vN} 1)]											n_{max} (мин⁻¹)		3600	3600	Кат. №
400	420	440	470	520	550	620	750	815	P (кВт)	I_N (A)	T (Нм)	η (%)	n_2 (мин⁻¹)	n_3 /n_4 (мин⁻¹)	
n (мин⁻¹)															
340									**42**	134	1172	72,8	909	1021	R_a = 593 мОм L_a = 9.10 мГн U_{fN}/U_{vN} = G **3BSM003050- •••** ••• = **ACA** 2) ••• = **ACB** 3) ••• = **ACC** 4)
	362								**44**	134	1172	73,9	909	1085	
		383							**47**	134	1172	74,9	909	1149	
			415						**51**	134	1172	76,3	909	1181	
				469					**57**	134	1171	78,3	909	1181	
					501				**61**	134	1171	79,3	909	1181	
						576			**70**	133	1158	81,3	918	1194	
449									**52**	160	1112	77,1	1346	1346	R_a = 398 мОм L_a = 5.96 мГн U_{fN}/U_{vN} = A **3BSM003050- •••** ••• = **ADA** 2) ••• = **ADB** 3) ••• = **ADC** 4)
	476								**55**	160	1112	78,0	1427	1427	
		502							**58**	160	1112	78,9	1507	1507	
			543						**63**	160	1111	80,0	1628	1628	
				610					**71**	160	1110	81,6	1830	1830	
					650				**76**	160	1110	82,4	1950	1950	
						744			**86**	160	1109	84,0	2014	2233	
							919		**106**	160	1106	86,2	2016	2621	
								1006	**116**	159	1105	87,1	2017	2622	
587									**73**	215	1183	81,0	1761	1761	R_a = 241 мОм L_a = 3.23 мГн U_{fN}/U_{vN} = A **3BSM003050- •••** ••• = **AEA** 2) ••• = **AEB** 3) ••• = **AEC** 4)
	621								**77**	215	1183	81,8	1863	1863	
		655							**81**	215	1183	82,5	1964	1964	
			706						**87**	215	1183	83,4	2117	2117	
				790					**98**	215	1182	84,7	2177	2371	
					841				**104**	215	1182	85,3	2177	2524	
						960			**119**	215	1181	86,6	2177	2831	
766									**90**	258	1126	84,3	2297	2297	R_a = 151 мОм L_a = 2.29 мГн U_{fN}/U_{vN} = A **3BSM003050- •••** ••• = **AFA** 2) ••• = **AFB** 3) ••• = **AFC** 4)
	808								**95**	258	1125	84,9	2400	2425	
		851							**100**	258	1124	85,4	2401	2553	
			915						**108**	258	1123	86,1	2402	2746	
				1022					**120**	258	1122	87,1	2404	3066	
					1086				**127**	258	1121	87,6	2405	3127	
987									**118**	333	1146	86,5	2960	2960	R_a = 97 мОм L_a = 1.32 мГн U_{fN}/U_{vN} = J **3BSM003050- •••** ••• = **AGA** 2) ••• = **AGB** 3) ••• = **AGC** 4)
	1041								**125**	333	1146	86,9	3122	3122	
		1095							**131**	332	1142	87,4	3285	3285	
			1177						**140**	330	1133	88,0	3530	3530	
				1313					**154**	325	1117	88,8	3600	3600	
					1394				**162**	323	1108	89,2	3600	3600	
						1585			**180**	317	1086	90,0	3600	3600	
							1939		**212**	306	1046	91,0	3600	3600	
								2115	**227**	301	1026	91,3	3600	3600	
1348									**159**	438	1128	89,0	3600	3600	R_a = 52 мОм L_a = 0.74 мГн U_{fN}/U_{vN} = J **3BSM003050- •••** ••• = **AHA** 2) ••• = **AHB** 3) ••• = **AHC** 4)
	1420								**168**	438	1127	89,3	3600	3600	
		1492							**176**	438	1127	89,6	3600	3600	
			1601						**186**	431	1107	90,0	3600	3600	
				1783					**199**	416	1067	90,5	3600	3600	
					1893				**207**	408	1044	90,8	3600	3600	

5

Пояснения к перекрестным ссылкам в таблицах технических данных электродвигателей см. на стр. 53.

Размеры в мм

IC 06: IP 23
IC 17: IP 23
IC 37: IP 54, IP 55

ВНИМАНИЕ! Доступ к окну на приводном конце, на стороне клеммной коробки отсутствует. (Дно клеммной коробки закрывает окно на приводном конце двигателя.)

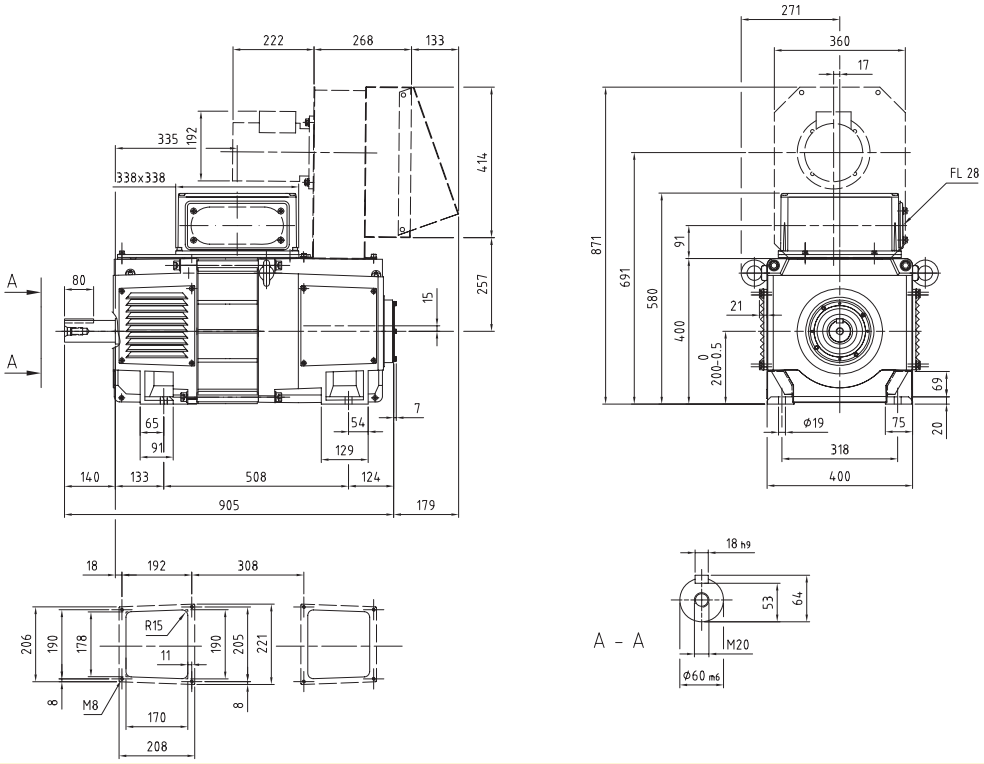

IC 86 W: IP 54 / IP 55

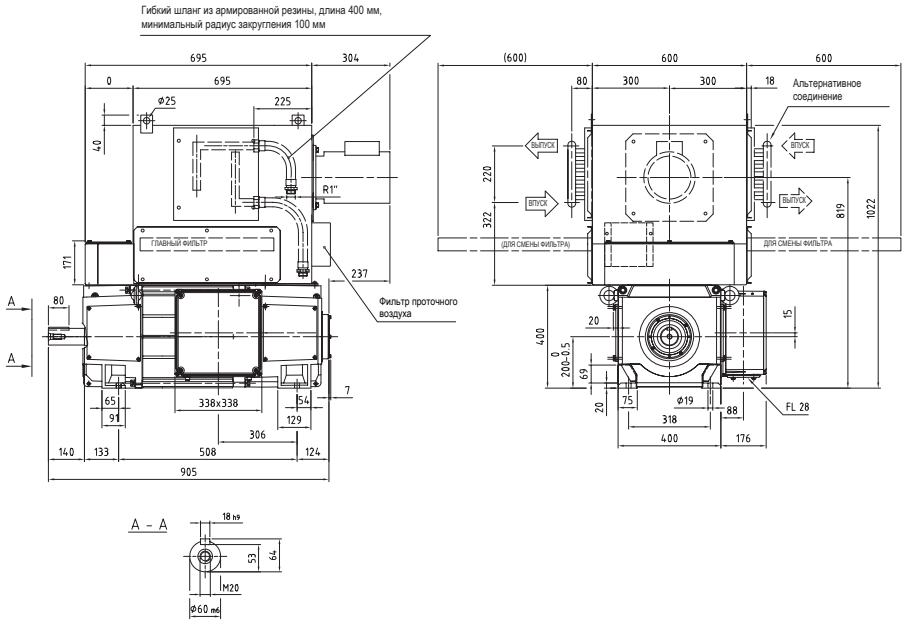

Общие данные	I_{max}/I_N = 180 %	J = 0.7 кгм²	P_f = 2000 Вт	p_Δ = 1250 Па	U_{fN} = 110-440 В
	T_{max}/T_N = 160 %	n_0 = 10 мин⁻¹	V_{diss} = 0.33 м³/с	W = 370 кг	

U_N (В) [$U_N > 1,1 \times U_{vN}$ 1)]											n_{max} (мин⁻¹)		3800	4000		Кат. №
400	420	440	470	520	550	620	750	815	P (кВт)	I_N (А)	T (Нм)	η (%)	n_2 (мин⁻¹)	n_3/n_4 (мин⁻¹)		
n (мин⁻¹)																
1229									**67**	193	523	84,8	2036	2647	R_a = 205 мОм	**3BSM003050- •••**
	1298								**71**	192	522	85,3	2039	2651	L_a = 4.02 мГн	**••• = EGA** 2)
		1366							**75**	192	521	85,8	2042	2655	U_{fN}/U_{vN} = D	**••• = EGB** 3)
			1469						**80**	192	519	86,5	2047	2660		**••• = EGC** 4)
				1641					**89**	191	517	87,4	2054	2670		
					1744				**94**	191	516	87,9	2058	2676		
1578									**82**	230	494	86,7	3800	4000	R_a = 140 мОм	**3BSM003050- •••**
	1665								**86**	229	493	87,1	3800	4000	L_a = 2.72 мГн	**••• = EHA** 2)
		1751							**90**	229	492	87,5	3800	4000	U_{fN}/U_{vN} = J	**••• = EHB** 3)
			1881						**97**	228	491	88,1	3800	4000		**••• = EHC** 4)
				2097					**107**	227	488	88,8	3800	4000		
					2227				**113**	227	486	89,2	3800	4000		
						2530			**128**	226	482	89,9	3800	4000		
							3092		**154**	223	475	90,8	3800	4000		
								3373	**167**	222	472	91,1	3800	4000		
1999									**101**	280	483	88,5	3800	4000	R_a = 85 мОм	**3BSM003050- •••**
	2106								**106**	279	481	88,8	3800	4000	L_a = 1.4 мГн	**••• = EIA** 2)
		2213							**111**	278	479	89,1	3800	4000	U_{fN}/U_{vN} = J	**••• = EIB** 3)
			2374						**119**	277	477	89,5	3800	4000		**••• = EIC** 4)
				2642					**131**	275	473	90,0	3800	4000		
					2803				**138**	274	470	90,2	3800	4000		
						3178			**155**	271	465	90,7	3800	4000		
2558									**115**	315	430	89,8	3800	4000	R_a = 54 мОм	**3BSM003050- •••**
	2693								**121**	315	430	90,0	3800	4000	L_a = 1.03 мГн	**••• = EJA** 2)
		2827							**127**	315	429	90,2	3800	4000	U_{fN}/U_{vN} = J	**••• = EJB** 3)
			3028						**136**	314	427	90,4	3800	4000		**••• = EJC** 4)
				3365					**149**	311	422	90,7	3800	4000		
3244									**129**	353	380	90,0	3800	4000	R_a = 34 мОм	**3BSM003050- •••**
	3412								**136**	353	379	90,1	3800	4000	L_a = 0.56 мГн	**••• = EKA** 2)
		3580							**142**	353	379	90,1	3800	4000	U_{fN}/U_{vN} = E	**••• = EKB** 3)
																••• = EKC 4)

5

Пояснения к перекрестным ссылкам в таблицах технических данных электродвигателей см. на стр. 53.

Размеры в мм

IC 06: IP 23
IC 17: IP 23
IC 37: IP 54, IP 55

ВНИМАНИЕ! Доступ к окну на приводном конце, на стороне клеммной коробки отсутствует. (Дно клеммной коробки закрывает окно на приводном конце двигателя.)

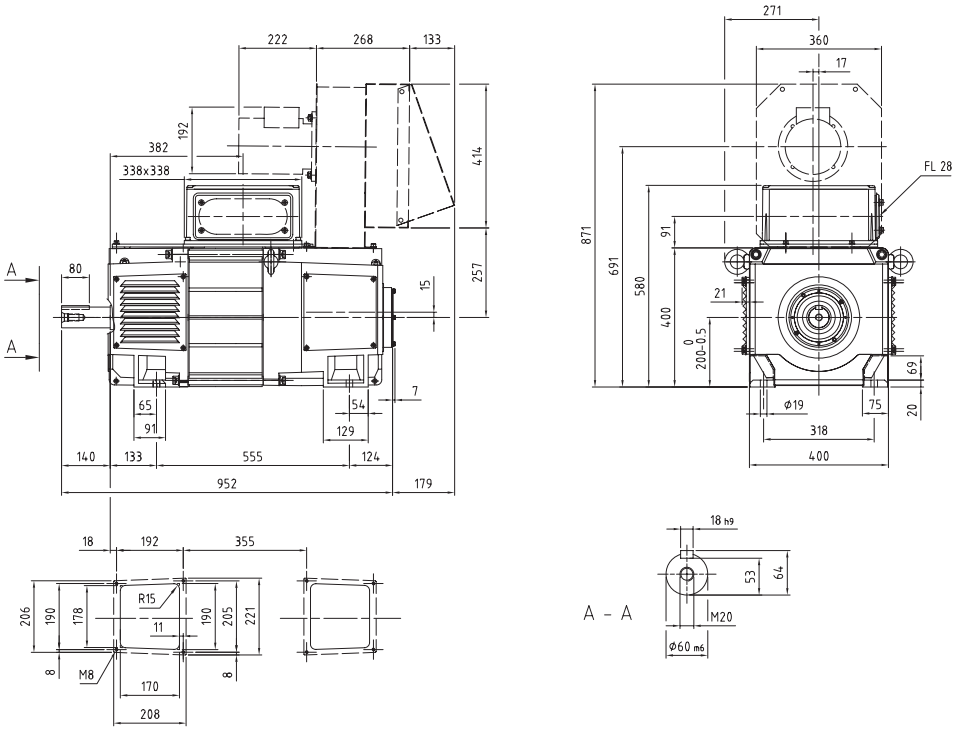

IC 86 W: IP 54 / IP 55

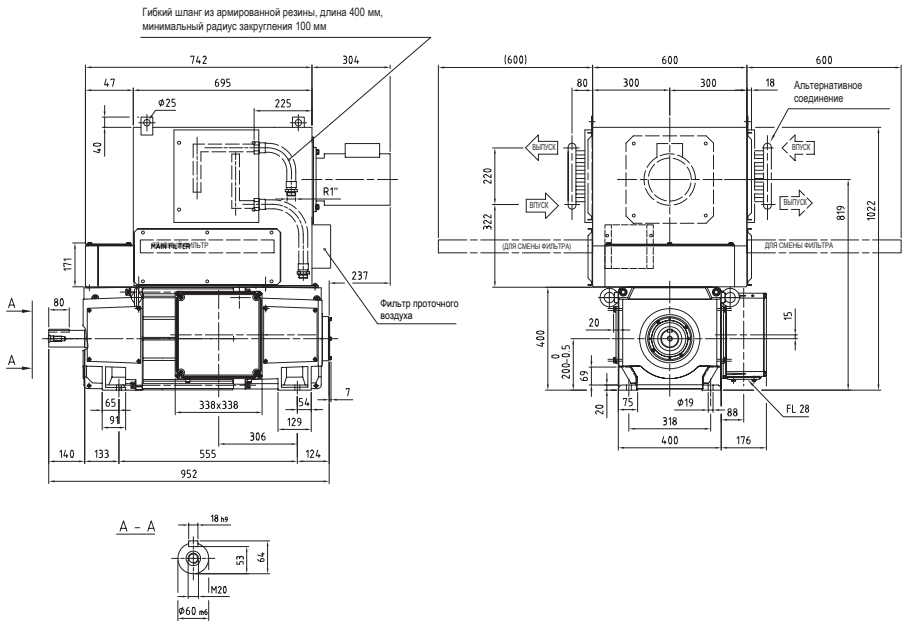

Общие данные	I_{max}/I_N = 180 %	J = 0.9 кгм²	P_f = 2400 Вт	p_Δ = 1350 Па	U_{fN} = 110-440 В
	T_{max}/T_N = 160 %	n_0 = 10 мин⁻¹ → $n_0 = 10$ мин$^{-1}$	V_{diss} = 0.33 м³/с → $V_{diss} = 0.33$ м^3/с	W = 430 кг	

U_N (В) [$U_N > 1,1 \times U_{vN}$ [1)]]												n_{max} (мин$^{-1}$)		3800	4000	Кат. №
400	420	440	470	520	550	620	750	815	P	I_N	T	η	n_2	n_3/n_4		
n (мин$^{-1}$)									(кВт)	(А)	(Нм)	(%)	(мин$^{-1}$)	(мин$^{-1}$)		
935									**67**	193	679	83,4	1645	2138	R_a = 233 мОм	3BSM003050- •••
	988								**70**	193	679	84,1	1645	2138	L_a = 4.78 мГн	••• = **DYA** 2)
		1041							**74**	193	679	84,6	1645	2138	U_{fN}/U_{vN} = F	••• = **DYB** 3)
			1121						**80**	193	679	85,4	1645	2138		••• = **DYC** 4)
				1253					**89**	193	678	86,5	1645	2138		
					1333				**94**	193	677	87,0	1647	2141		
1206									**82**	232	646	85,7	3499	3619	R_a = 157 мОм	3BSM003050- •••
	1273								**86**	231	645	86,2	3503	3820	L_a = 3.23 мГн	••• = **DZA** 2)
		1340							**90**	231	644	86,7	3507	4000	U_{fN}/U_{vN} = A	••• = **DZB** 3)
			1440						**97**	231	642	87,3	3514	4000		••• = **DZC** 4)
				1608					**108**	230	640	88,2	3525	4000		
					1708				**114**	229	638	88,6	3531	4000		
						1942			**129**	228	634	89,5	3547	4000		
							2377		**156**	227	628	90,6	3576	4000		
								2594	**170**	226	625	91,0	3591	4000		
1540									**106**	295	657	87,9	3800	4000	R_a = 96 мОм	3BSM003050- •••
	1623								**111**	294	655	88,2	3800	4000	L_a = 1.68 мГн	••• = **EAA** 2)
		1707							**117**	294	654	88,6	3800	4000	U_{fN}/U_{vN} = A	••• = **EAB** 3)
			1832						**125**	293	652	89,1	3800	4000		••• = **EAC** 4)
				2041					**139**	292	649	89,7	3800	4000		
					2166				**147**	291	647	90,0	3800	4000		
						2458			**165**	290	642	90,7	3800	4000		
1968									**123**	338	599	89,6	3723	4000	R_a = 60 мОм	3BSM003050- •••
	2072								**130**	338	598	89,9	3723	4000	L_a = 1.24 мГн	••• = **EBA** 2)
		2177							**136**	337	597	90,1	3733	4000	U_{fN}/U_{vN} = A	••• = **EBB** 3)
			2333						**145**	336	594	90,4	3748	4000		••• = **EBC** 4)
				2595					160	334	589	90,9	3772	4000		
2508									**144**	391	547	90,4	3800	4000	R_a = 38 мОм	3BSM003050- •••
	2639								**151**	391	547	90,6	3800	4000	L_a = 0.67 мГн	••• = **ECA** 2)
		2770							**158**	390	545	90,8	3800	4000	U_{fN}/U_{vN} = E	••• = **ECB** 3)
			2967						**168**	388	541	91,0	3800	4000		••• = **ECC** 4)
				3295					**185**	385	535	91,2	3800	4000		
					3492				194	383	532	91,3	3800	4000		
3359									**163**	442	464	91,0	3800	4000	R_a = 20 мОм	3BSM003050- •••
	3531								**171**	442	464	91,1	3800	4000	L_a = 0.36 мГн	••• = **EDA** 2)
		3704							**180**	442	463	91,2	3800	4000	U_{fN}/U_{vN} = E	••• = **EDB** 3)
																••• = **EDC** 4)

5

Пояснения к перекрестным ссылкам в таблицах технических данных электродвигателей см. на стр. 53.

Размеры в мм

IC 06: IP 23
IC 17: IP 23
IC 37: IP 54, IP 55

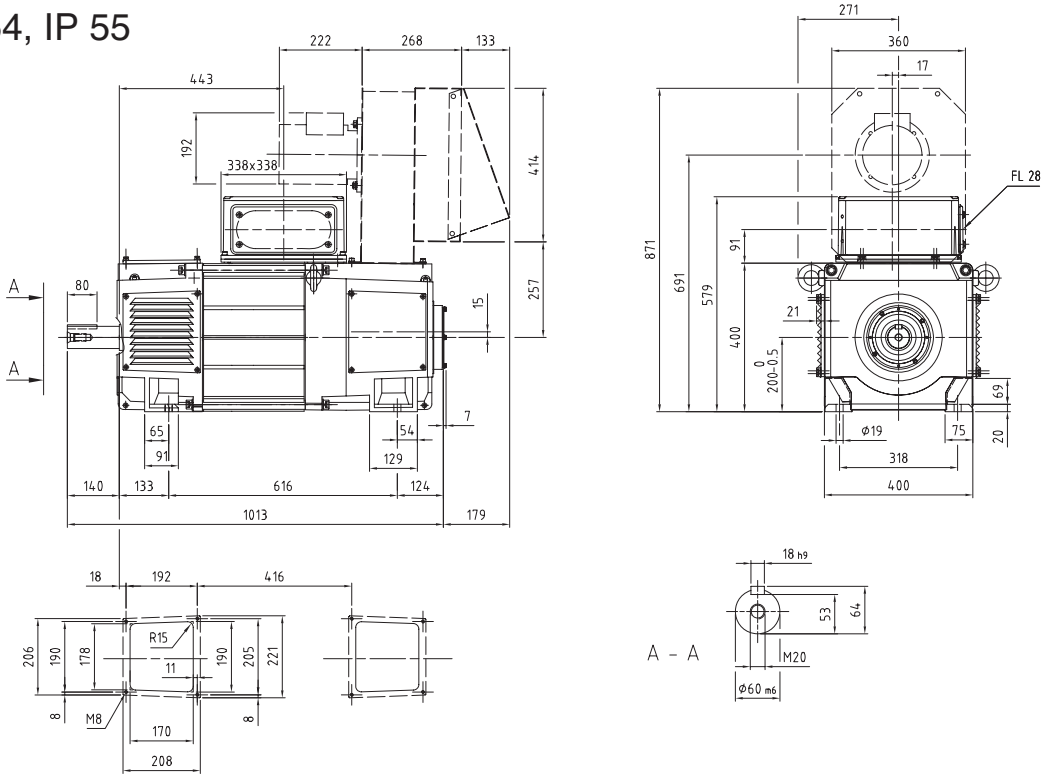

IC 86 W: IP 54 / IP 55

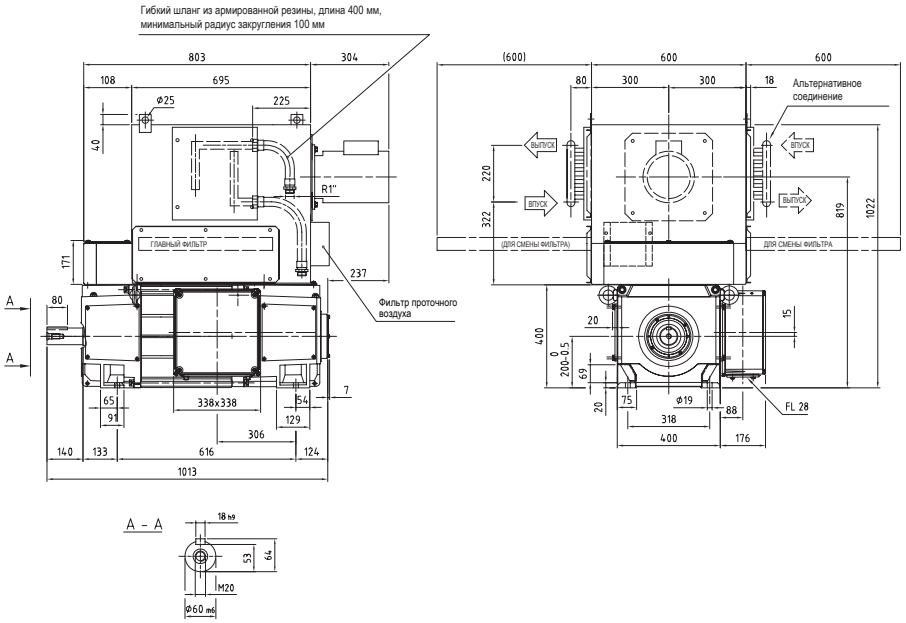

Общие данные	I_{max}/I_N = 180 %	J = 1.0 кгм²	P_f = 2750 Вт	p_{Δ} = 1500 Па	U_{fN} = 110-440 В
	T_{max}/T_N = 160 %	n_0 = 10 мин⁻¹	V_{diss} = 0.33 м³/с	W = 500 кг	

U_N (В) [U_N > 1,1 x U_{vN} [1)]] 400	420	440	470	520	550	620	750	815	P (кВт)	I_N (А)	T (Нм)	η (%)	n_2 (мин⁻¹)	n_3 /n_4 (мин⁻¹)		Кат. №
n (мин⁻¹)											n_{max} (мин⁻¹)		3800	4000		
708									**65**	191	873	81,7	1378	1791	R_a = 269 мОм	**3BSM003050- •••**
	749								**68**	191	873	82,4	1378	1791	L_a = 5.8 мГн	**••• = DPA** 2)
		789							**72**	191	873	83,0	1378	1791	U_{fN}/U_{vN} = F	**••• = DPB** 3)
			851						**78**	191	873	83,9	1378	1791		**••• = DPC** 4)
				953					**87**	191	872	85,2	1378	1791		
					1014				**93**	191	872	85,8	1378	1791		
917									**80**	231	836	84,3	2751	2751	R_a = 181 мОм	**3BSM003050- •••**
	969								**85**	231	836	84,9	2842	2906	L_a = 3.88 мГн	**••• = DQA** 2)
		1020							**89**	231	836	85,4	2842	3060	U_{fN}/U_{vN} = A	**••• = DQB** 3)
			1097						**96**	231	834	86,1	2846	3292		**••• = DQC** 4)
				1226					**107**	230	831	87,2	2854	3679		
					1304				**113**	230	830	87,7	2858	3716		
						1484			**128**	229	826	88,7	2869	3730		
							1820		**156**	227	818	90,0	2890	3756		
								1987	**170**	226	814	90,5	2900	3770		
1181									**105**	294	846	86,8	3357	3542	R_a = 110 мОм	**3BSM003050- •••**
	1245								**110**	294	846	87,3	3357	3736	L_a = 2.03 мГн	**••• = DRA** 2)
		1310							**116**	294	845	87,7	3357	3930	U_{fN}/U_{vN} = A	**••• = DRB** 3)
			1407						**124**	293	843	88,2	3363	4000		**••• = DRC** 4)
				1569					**138**	292	839	89,0	3375	4000		
					1666				**146**	292	837	89,4	3382	4000		
						1892			**165**	290	832	90,1	3398	4000		
1515									**134**	370	843	88,7	2784	3620	R_a = 69 мОм	**3BSM003050- •••**
	1597								**141**	370	843	89,0	2784	3620	L_a = 1.49 мГн	**••• = DSA** 2)
		1678							**148**	370	842	89,3	2784	3620	U_{fN}/U_{vN} = A	**••• = DSB** 3)
			1800						**159**	370	842	89,7	2784	3620		**••• = DSC** 4)
				2004					176	369	839	90,3	2789	3625		
1935									**152**	416	752	90,0	3800	4000	R_a = 44 мОм	**3BSM003050- •••**
	2037								**160**	416	751	90,2	3800	4000	L_a = 0.82 мГн	**••• = DTA** 2)
		2139							**168**	416	751	90,5	3800	4000	U_{fN}/U_{vN} = E	**••• = DTB** 3)
			2292						**179**	413	744	90,7	3800	4000		**••• = DTC** 4)
				2548					**195**	407	732	91,1	3800	4000		
					2702				**205**	403	724	91,3	3800	4000		
						3060			**227**	395	708	91,5	3800	4000		
							3726		**264**	380	677	91,8	3800	4000		
2603									**185**	499	678	91,2	3800	4000	R_a = 23 мОм	**3BSM003050- •••**
	2738								**194**	499	677	91,4	3800	4000	L_a = 0.44 мГн	**••• = DUA** 2)
		2872							**203**	499	676	91,5	3800	4000	U_{fN}/U_{vN} = E	**••• = DUB** 3)
			3076						**214**	490	663	91,6	3800	4000		**••• = DUC** 4)
				3414					**229**	475	641	91,6	3800	4000		
					3618				**238**	467	628	91,6	3800	4000		

5

Пояснения к перекрестным ссылкам в таблицах технических данных электродвигателей см. на стр. 53.

Размеры в мм

IC 06: IP 23
IC 17: IP 23
IC 37: IP 54, IP 55

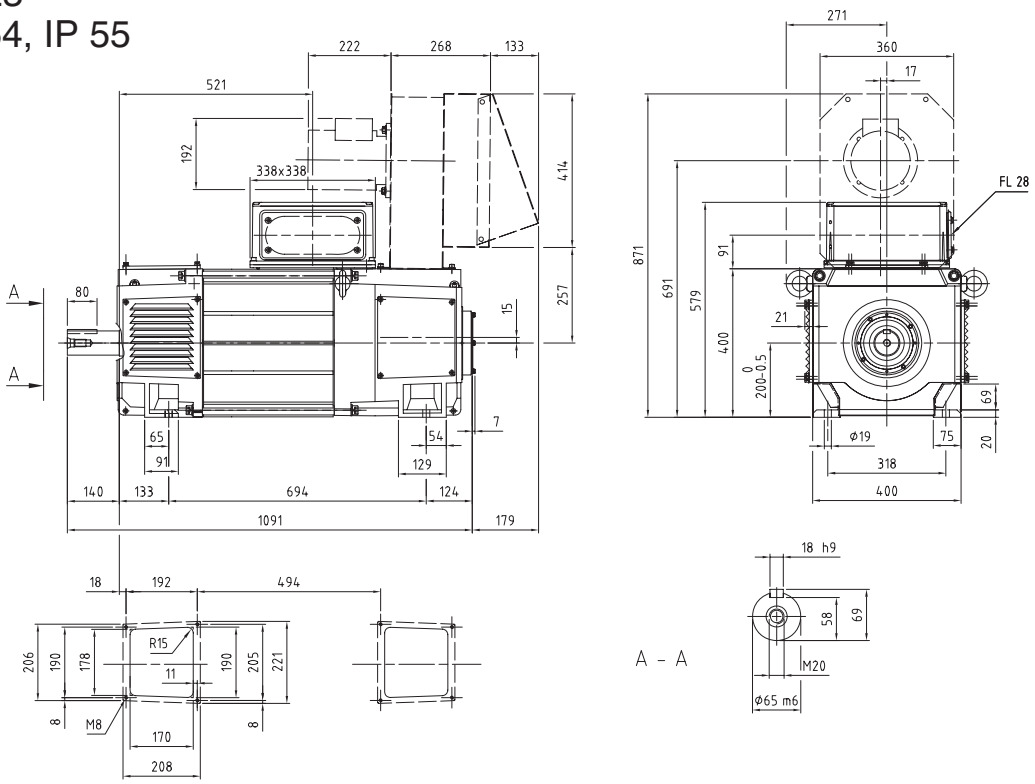

IC 86 W: IP 54 / IP 55

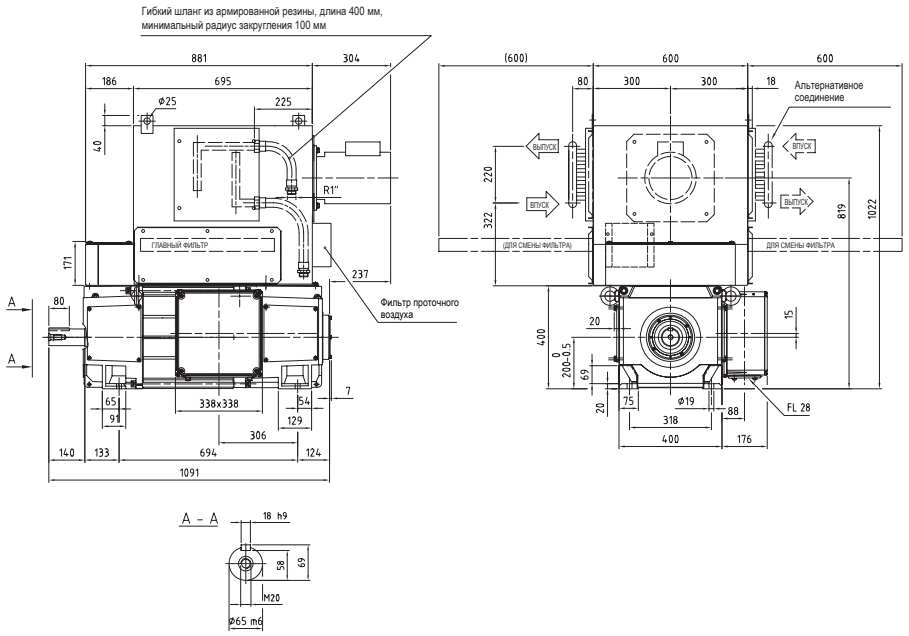

Технические данные

Общие данные					
I_{max}/I_N = 180 %	J = 1.2 кгм²	P_f = 3300 Вт	p_Δ = 1400 Па	U_{fN} = 110-440 В
T_{max}/T_N = 160 %	n_0 = 10 мин⁻¹	V_{diss} = 0.33 м³/с	W = 580 кг	

n_{max} (мин⁻¹): 3800, 4000

U_N (В) [U_N > 1,1 x U_{vN} [1)]] 400	420	440	470	520	550	620	750	815	P (кВт)	I_N (А)	T (Нм)	η (%)	n_2 (мин⁻¹)	n_3/n_4 (мин⁻¹)		Кат. №
n (мин⁻¹)																
536									**61**	184	1091	79,4	1159	1506	R_a = 314 мОм	3BSM003050- •••
	567								**65**	184	1091	80,2	1159	1506	L_a = 7.08 мГн	••• = **DHA** 2)
		599							**68**	184	1091	81,0	1159	1506	U_{fN}/U_{vN} = G	••• = **DHB** 3)
			646						**74**	184	1090	82,0	1160	1508		••• = **DHC** 4)
				725					**83**	184	1088	83,4	1161	1510		
					772				**88**	183	1086	84,2	1162	1511		
696									**76**	222	1045	82,5	2089	2089	R_a = 210 мОм	3BSM003050- •••
	736								**80**	222	1044	83,2	2208	2208	L_a = 4,72 мГн	••• = **DIA** 2)
		776							**85**	222	1044	83,8	2327	2327	U_{fN}/U_{vN} = A	••• = **DIB** 3)
			835						**91**	222	1043	84,6	2417	2506		••• = **DIC** 4)
				934					**102**	222	1043	85,8	2417	2803		
					994				**108**	222	1042	86,4	2417	2982		
						1133			**123**	222	1040	87,5	2420	3146		
							1391		**151**	221	1034	89,0	2430	3159		
								1520	**164**	220	1031	89,6	2435	3166		
900									**100**	283	1058	85,5	2701	2701	R_a = 128 мОм	3BSM003050- •••
	950								**105**	283	1057	86,0	2805	2850	L_a = 2.48 мГн	••• = **DJA** 2)
		1000							**111**	283	1057	86,4	2805	3000	U_{fN}/U_{vN} = A	••• = **DJB** 3)
			1075						**119**	283	1056	87,1	2805	3224		••• = **DJC** 4)
				1199					**132**	283	1054	87,9	2807	3597		
					1274				**140**	282	1052	88,4	2811	3655		
						1448			**159**	281	1047	89,2	2822	3669		
1160									**128**	356	1052	87,6	2351	3057	R_a = 81 мОм	3BSM003050- •••
	1223								**135**	356	1051	88,0	2351	3057	L_a = 1.81 мГн	••• = **DKA** 2)
		1286							**141**	356	1051	88,3	2351	3057	U_{fN}/U_{vN} = A	••• = **DKB** 3)
			1380						**151**	355	1048	88,8	2356	3063		••• = **DKC** 4)
				1538					**168**	354	1043	89,5	2364	3074		
1487									**157**	433	1011	89,1	3800	4000	R_a = 51 мОм	3BSM003050- •••
	1567								**165**	431	1004	89,4	3800	4000	L_a = 1.00 мГн	••• = **DLA** 2)
		1647							**172**	428	998	89,7	3800	4000	U_{fN}/U_{vN} = H	••• = **DLB** 3)
			1766						**183**	424	988	90,0	3800	4000		••• = **DLC** 4)
				1965					**200**	418	972	90,5	3800	4000		
					2085				**210**	415	962	90,7	3800	4000		
						2364			**233**	406	940	91,1	3800	4000		
							2881		**271**	390	898	91,5	3800	4000		
								3140	**288**	382	877	91,6	3800	4000		
2010									**188**	510	892	90,4	3800	4000	R_a = 26 мОм	3BSM003050- •••
	2114								**197**	510	891	90,6	3800	4000	L_a = 0.54 мГн	••• = **DMA** 2)
		2219							**207**	510	890	90,7	3800	4000	U_{fN}/U_{vN} = H	••• = **DMB** 3)
			2377						**217**	500	871	90,8	3800	4000		••• = **DMC** 4)
				2640					**232**	484	840	90,9	3800	4000		
					2798				**241**	475	821	91,0	3800	4000		

5

Пояснения к перекрестным ссылкам в таблицах технических данных электродвигателей см. на стр. 53.

Размеры в мм

IC 06: IP 23
IC 17: IP 23
IC 37: IP 54, IP 55

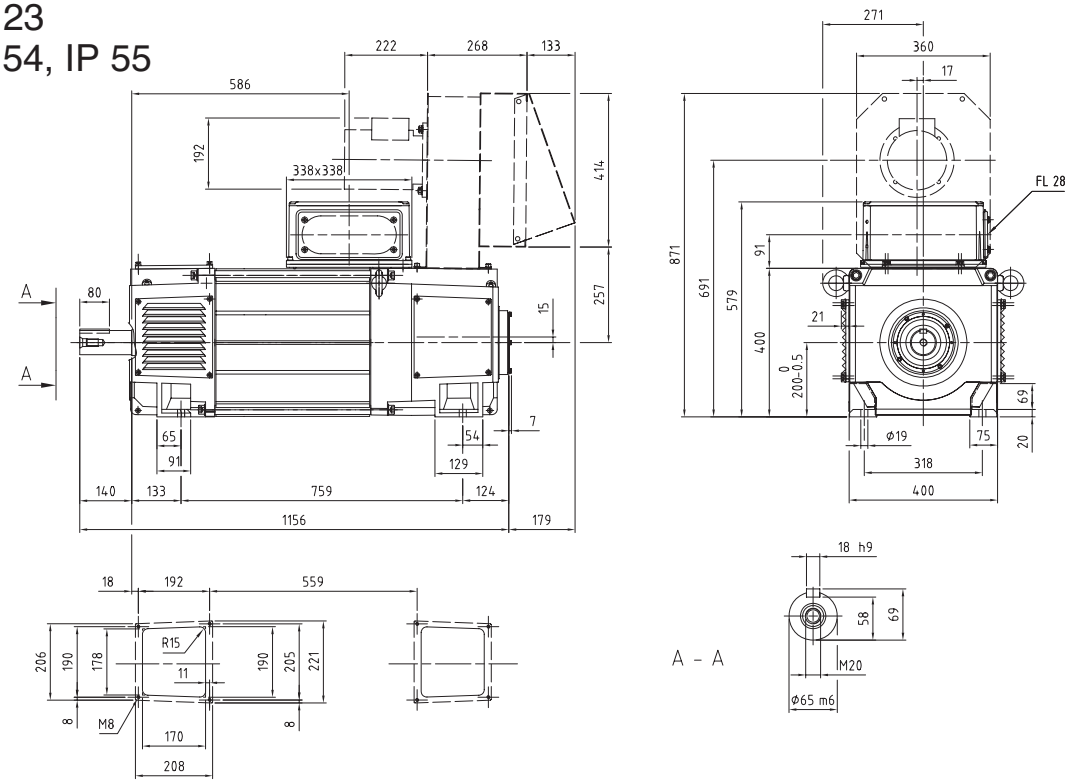

IC 86 W: IP 54 / IP 55

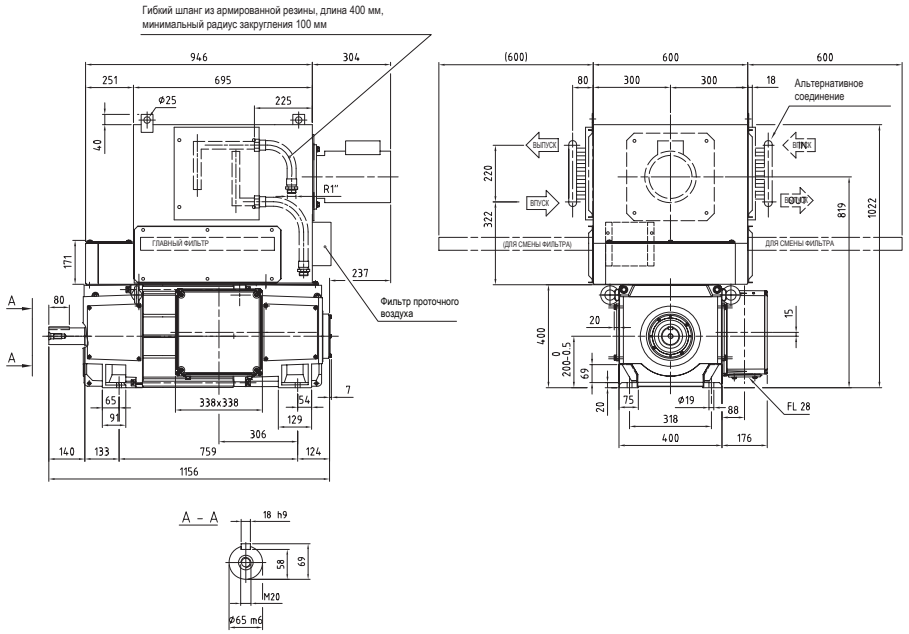

1037 – 1252 Нм
DMI 200P

Общие данные					
	I_{max}/I_N = 180 %	J = 1.4 кгм²	P_f = 3750 Вт	p_Δ = 1500 Па	U_{fN} = 110-440 В
	T_{max}/T_N = 160 %	n_0 = 10 мин⁻¹	V_{diss} = 0.33 м³/с	W = 670 кг	

U_N (В) $[U_N > 1{,}1 \times U_{vN}$ [1]$]$												n_{max} (мин⁻¹)		3800	4000	Кат. №
400	420	440	470	520	550	620	750	815	P (кВт)	I_N (А)	T (Нм)	η (%)	n_2 (мин⁻¹)	n_3/n_4 (мин⁻¹)		
n (мин⁻¹)																
447									**58**	175	1230	77,9	1010	1313		
	473								**61**	175	1230	78,8	1010	1313		
		500							**64**	175	1230	79,6	1010	1313	R_a = 352 мОм	**3BSM003050- •••**
			539						**69**	175	1229	80,7	1010	1313	L_a = 8.17 мГн	**••• = CZA** [2]
				606					**78**	175	1229	82,3	1010	1313	U_{fN}/U_{vN} = G	**••• = CZB** [3]
					646				**83**	175	1228	83,0	1010	1313		**••• = CZC** [4]
577									**74**	218	1224	81,1	1732	1732		
	611								**78**	218	1223	81,8	1832	1832		
		644							**82**	218	1222	82,5	1932	1932	R_a = 235 мОм	**3BSM003050- •••**
			694						**89**	218	1220	83,4	2082	2082	L_a = 5.41 мГн	**••• = DAA** [2]
				777					**99**	218	1218	84,7	2135	2332	U_{fN}/U_{vN} = A	**••• = DAB** [3]
					827				**105**	217	1217	85,4	2136	2482		**••• = DAC** [4]
						944			**120**	217	1214	86,7	2140	2782		
							1161		**147**	216	1208	88,4	2147	2792		
								1269	**160**	216	1205	89,0	2151	2796		
748									**98**	281	1252	84,3	2245	2245		
	790								**104**	281	1251	84,9	2370	2370		
		832							**109**	281	1251	85,4	2426	2496	R_a = 143 мОм	**3BSM003050- •••**
			895						**117**	281	1249	86,2	2430	2684	L_a = 2.87 мГн	**••• = DBA** [2]
				999					**130**	280	1245	87,1	2435	2998	U_{fN}/U_{vN} = A	**••• = DBB** [3]
					1062				**138**	280	1243	87,7	2438	3170		**••• = DBC** [4]
						1209			**157**	279	1237	88,6	2446	3180		
968									**126**	353	1242	86,7	2051	2666		
	1021								**133**	353	1241	87,2	2051	2666	R_a = 90 мОм	**3BSM003050- •••**
		1074							**139**	353	1241	87,6	2051	2666	L_a = 2.07 мГн	**••• = DCA** [2]
			1153						**150**	353	1240	88,2	2051	2666	U_{fN}/U_{vN} = A	**••• = DCB** [3]
				1285					167	353	1238	88,9	2053	2669		**••• = DCC** [4]
1245									**160**	442	1226	88,5	3736	3736		
	1312								**168**	442	1225	88,8	3800	3937		
		1379							**177**	442	1225	89,1	3800	4000	R_a = 57 мОм	**3BSM003050- •••**
			1480						**189**	440	1217	89,6	3800	4000	L_a = 1.15 мГн	**••• = DDA** [2]
				1648					**207**	434	1200	90,2	3800	4000	U_{fN}/U_{vN} = B	**••• = DDB** [3]
					1749				**218**	431	1189	90,4	3800	4000		**••• = DDC** [4]
						1984			**242**	423	1164	91,0	3800	4000		
							2421		**284**	408	1119	91,6	3800	4000		
								2642	**294**	388	1061	91,7	3800	4000		
1688									**198**	539	1121	90,3	3800	4000		
	1777								**208**	539	1120	90,5	3800	4000	R_a = 30 мОм	**3BSM003050- •••**
		1865							**218**	538	1118	90,7	3800	4000	L_a = 0.63 мГн	**••• = DEA** [2]
			1999						**229**	528	1095	90,9	3800	4000	U_{fN}/U_{vN} = B	**••• = DEB** [3]
				2222					**246**	512	1059	91,1	3800	4000		**••• = DEC** [4]
					2356				**256**	503	1037	91,2	3800	4000		

5

Пояснения к перекрестным ссылкам в таблицах технических данных электродвигателей см. на стр. 53.

Размеры в мм

IC 06: IP 23
IC 17: IP 23
IC 37: IP 54, IP 55

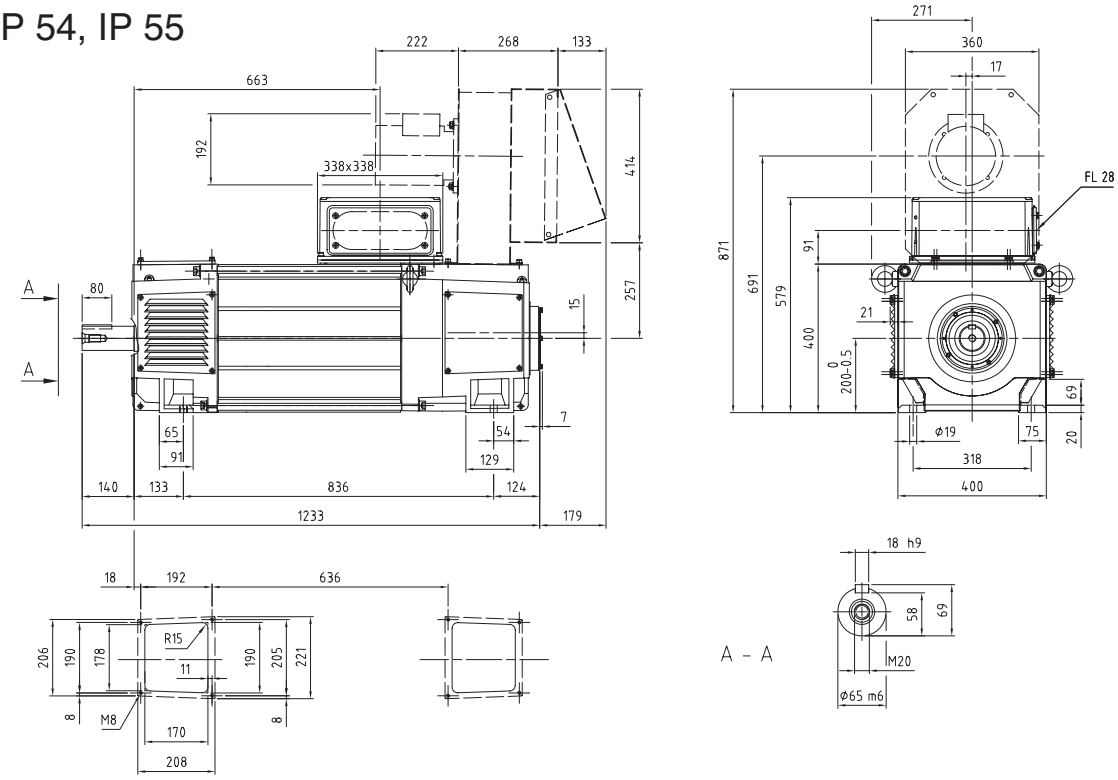

IC 86 W: IP 54 / IP 55

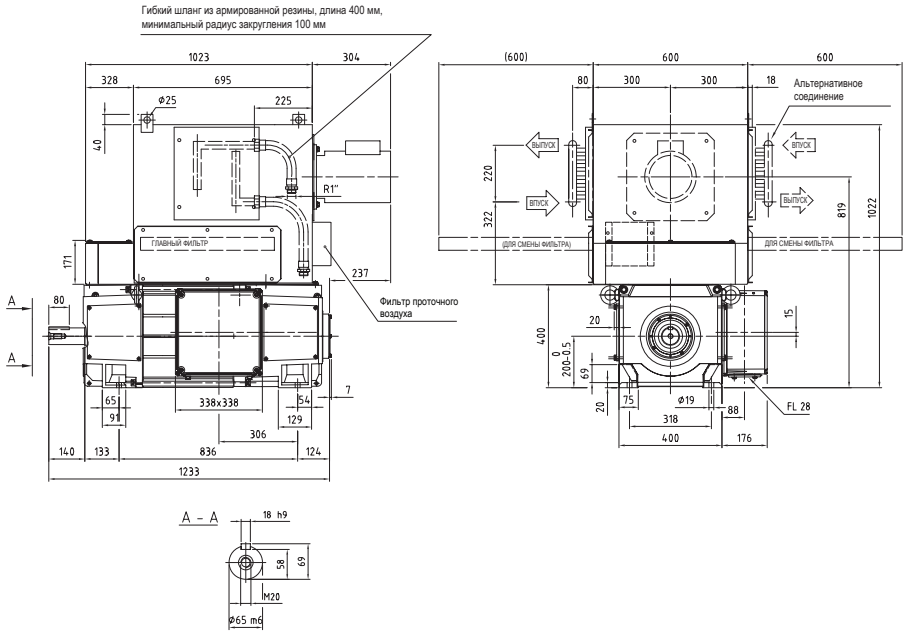

1177 – 1404 Нм
DMI 200S

Общие данные	I_{max}/I_N = 180 %	J = 1.6 кгм^2	P_f = 4000 Вт	p_{Δ} = 1650 Па	U_{fN} = 110-440 В
	T_{max}/T_N = 160 %	n_0 = 10 мин$^{-1}$	V_{diss} = 0.33 м^3/с	W = 770 кг	

U_N (В) [$U_N > 1,1 \times U_{vN}$ 1)] 400	420	440	470	520	550	620	750	815	P (кВт)	I_N (А)	T (Нм)	η (%)	n_2 (мин$^{-1}$)	n_3/n_4 (мин$^{-1}$)		Кат. №
n (мин$^{-1}$)												n_{max} (мин$^{-1}$)	3800	3900		
383									**56**	175	1402	76	865	1125	R_a = 396 мОм	3BSM003050- •••
	406								**60**	175	1401	77	865	1125	L_a = 9.44 мГн	••• = **CQA** 2)
		430							**63**	175	1401	78	865	1125	U_{fN}/U_{vN} = G	••• = **CQB** 3)
			465						**68**	175	1400	80	866	1126		••• = **CQC** 4)
				523					**77**	174	1399	81	867	1127		
					558				**82**	174	1398	82	867	1128		
502									**73**	218	1382	80	1505	1505	R_a = 264 мОм	3BSM003050- •••
	531								**77**	218	1382	81	1594	1594	L_a = 6.25 мГн	••• = **CRA** 2)
		561							**81**	218	1381	82	1683	1683	U_{fN}/U_{vN} = D	••• = **CRB** 3)
			605						**87**	218	1380	83	1815	1815		••• = **CRC** 4)
				679					**98**	218	1378	84	1850	2037		
					723				**104**	217	1377	85	1851	2170		
						827			**119**	217	1374	86	1854	2410		
							1018		**146**	216	1369	88	1859	2417		
								1114	**160**	216	1367	89	1862	2420		
655									**96**	279	1404	84	1966	1966	R_a = 161 мОм	3BSM003050- •••
	692								**102**	279	1404	84	2077	2077	L_a = 3.31 мГн	••• = **CSA** 2)
		730							**107**	279	1403	85	2102	2189	U_{fN}/U_{vN} = D	••• = **CSB** 3)
			785						**115**	278	1401	86	2104	2356		••• = **CSC** 4)
				878					**129**	278	1398	87	2108	2635		
					934				**137**	278	1396	87	2110	2743		
						1064			**155**	277	1392	88	2116	2751		
848									**120**	337	1348	87	1775	2307	R_a = 101 мОм	3BSM003050- •••
	895								**126**	337	1348	87	1775	2307	L_a = 2.4 мГн	••• = **CTA** 2)
		941							**133**	337	1347	87	1776	2309	U_{fN}/U_{vN} = D	••• = **CTB** 3)
			1011						**142**	336	1344	88	1779	2313		••• = **CTC** 4)
				1128					**158**	335	1340	89	1784	2319		
1095									**160**	444	1396	88	3286	3286	R_a = 64 мОм	3BSM003050- •••
	1155								**168**	443	1393	89	3465	3465	L_a = 1.33 мГн	••• = **CUA** 2)
		1215							**176**	441	1385	89	3644	3644	U_{fN}/U_{vN} = J	••• = **CUB** 3)
			1304						**188**	437	1374	90	3800	3900		••• = **CUC** 4)
				1453					**206**	432	1355	90	3800	3900		
					1543				**217**	428	1344	91	3800	3900		
						1752			**242**	420	1318	92	3800	3900		
							2140		**285**	406	1270	92	3800	3900		
								2336	**297**	388	1212	93	3800	3900		
1499									**208**	563	1324	91	3800	3900	R_a = 33 мОм	3BSM003050- •••
	1578								**218**	561	1319	91	3800	3900	L_a = 0.73 мГн	••• = **CVA** 2
		1659							**225**	552	1297	91	3800	3900	U_{fN}/U_{vN} = J	••• = **CVB** 3)
			1779						**236**	539	1264	92	3800	3900		••• = **CVC** 4)
				1980					**251**	516	1210	92	3800	3900		
					2100				**259**	502	1177	92	3800	3900		

5

Пояснения к перекрестным ссылкам в таблицах технических данных электродвигателей см. на стр. 53.

Размеры в мм

IC 06: IP 23
IC 17: IP 23
IC 37: IP 54, IP 55

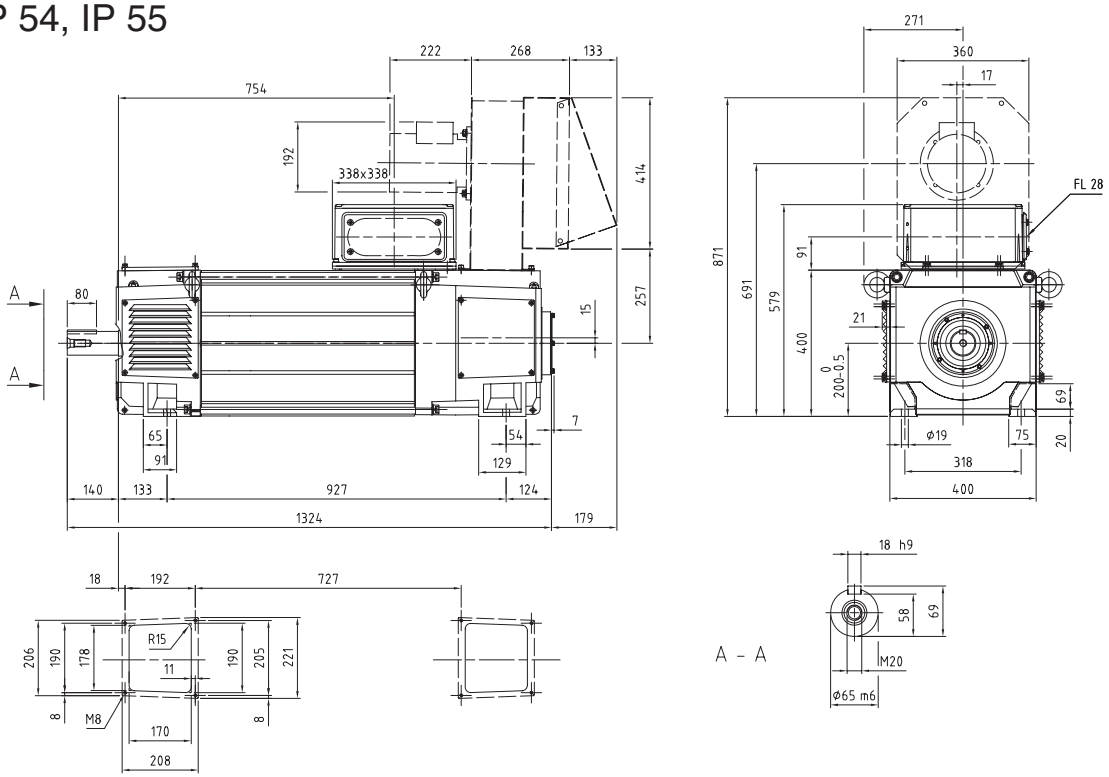

IC 86 W: IP 54 / IP 55

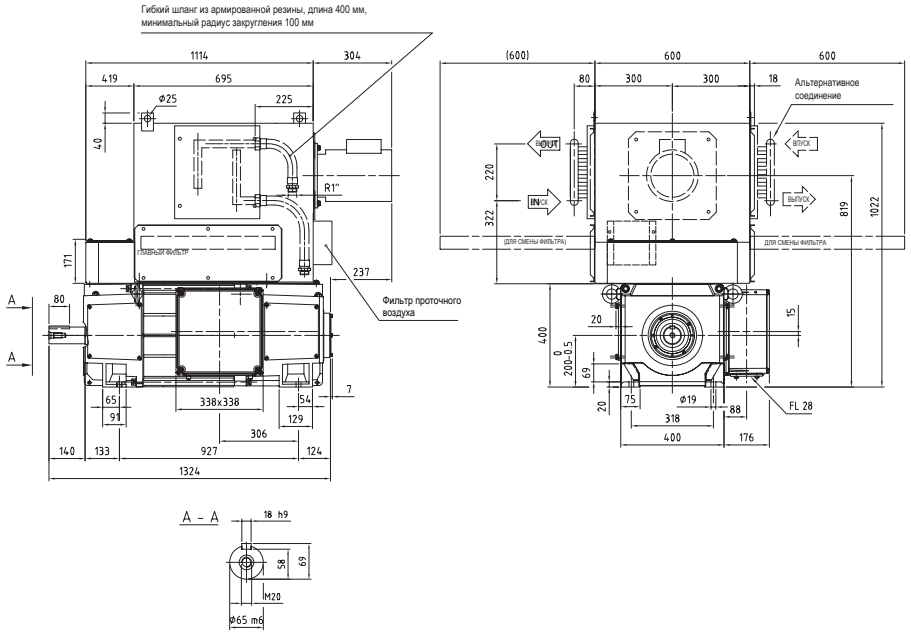

Общие данные	I_{max}/I_N = 180 %	J = 1.8 кгм²	P_f = 4500 Вт	p_Δ = 1850 Па	U_{fN} = 110-440 В
	T_{max}/T_N = 160 %	n_0 = 10 мин⁻¹	V_{diss} = 0.33 м³/с	W = 880 кг	

U_N (В) *[U_N > 1,1 x U_{vN} [1]]*											n_{max} (мин⁻¹)		3400	3400		**Кат. №**
400	420	440	470	520	550	620	750	815	P (кВт)	I_N (А)	T (Нм)	**η** (%)	n_2 (мин⁻¹)	n_3 /n_4 (мин⁻¹)		
n (мин⁻¹)																
313									**53**	168	1620	74,3	765	939	R_a = 450 мОм	**3BSM003050- ···**
	332								**56**	168	1619	75,4	765	995	L_a = 10.94 мГн	**··· = CIA** [2]
		352							**60**	168	1619	76,4	766	995	U_{fN}/U_{vN} = G	**··· = CIB** [3]
			381						**65**	168	1618	77,7	766	996		**··· = CIC** [4]
				430					**73**	168	1617	79,5	766	996		
					459				**78**	168	1616	80,5	767	997		
409									**71**	217	1652	77,9	1228	1228	R_a = 299 мОм	**3BSM003050- ···**
	434								**75**	217	1652	78,8	1302	1302	L_a = 7.2 мГн	**··· = CJA** [2]
		459							**79**	217	1651	79,6	1376	1376	U_{fN}/U_{vN} = F	**··· = CJB** [3]
			495						**86**	217	1650	80,7	1486	1486		**··· = CJC** [4]
				557					**96**	217	1648	82,3	1591	1671		
					594				**102**	216	1647	83,1	1592	1781		
						680			**117**	216	1645	84,7	1594	2040		
							840		**144**	216	1640	86,9	1597	2077		
								920	**158**	215	1637	87,8	1599	2079		
538									**94**	276	1668	82,1	1614	1614	R_a = 181 мОм	**3BSM003050- ···**
	569								**99**	276	1668	82,8	1706	1706	L_a = 3.84 мГн	**··· = CKA** [2]
		600							**105**	276	1668	83,4	1799	1799	U_{fN}/U_{vN} = F	**··· = CKB** [3]
			646						**113**	276	1668	84,3	1842	1938		**··· = CKC** [4]
				723					**126**	276	1667	85,6	1842	2170		
					770				**134**	276	1667	86,2	1842	2309		
						878			**153**	276	1664	87,5	1845	2399		
699									**117**	332	1597	85,3	1553	2018	R_a = 115 мОм	**3BSM003050- ···**
	738								**123**	332	1597	85,9	1553	2018	L_a = 2.72 мГн	**··· = CLA** [2]
		777							**130**	332	1596	86,4	1553	2018	U_{fN}/U_{vN} = F	**··· = CLB** [3]
			835						**140**	332	1596	87,1	1553	2018		**··· = CLC** [4]
				932					**156**	332	1594	88,1	1554	2020		
905									**157**	438	1655	87,4	2714	2714	R_a = 72 мОм	**3BSM003050- ···**
	954								**165**	438	1654	87,9	2863	2863	L_a = 1.54 мГн	**··· = CMA** [2]
		1004							**174**	437	1651	88,3	3011	3011	U_{fN}/U_{vN} = A	**··· = CMB** [3]
			1079						**185**	433	1636	88,9	3236	3236		**··· = CMC** [4]
				1203					**203**	427	1611	89,8	3400	3400		
					1278				**214**	423	1596	90,2	3400	3400		
						1453			**237**	414	1560	91,0	3400	3400		
							1777		**278**	397	1495	92,1	3400	3400		
								1939	**296**	388	1459	92,5	3400	3400		
1242									**204**	555	1571	90,3	3400	3400	R_a = 38 мОм	**3BSM003050- ···**
	1308								**213**	551	1557	90,6	3400	3400	L_a = 0.85 мГн	**··· = CNA** [2]
		1375							**222**	546	1544	90,9	3400	3400	U_{fN}/U_{vN} = A	**··· = CNB** [3]
			1474						**235**	540	1524	91,3	3400	3400		**··· = CNC** [4]
				1641					**256**	528	1491	91,9	3400	3400		
					1740				**268**	521	1471	92,1	3400	3400		

5

Пояснения к перекрестным ссылкам в таблицах технических данных электродвигателей см. на стр. 53.

Размеры в мм

IC 06: IP 23
IC 17: IP 23
IC 37: IP 54, IP 55

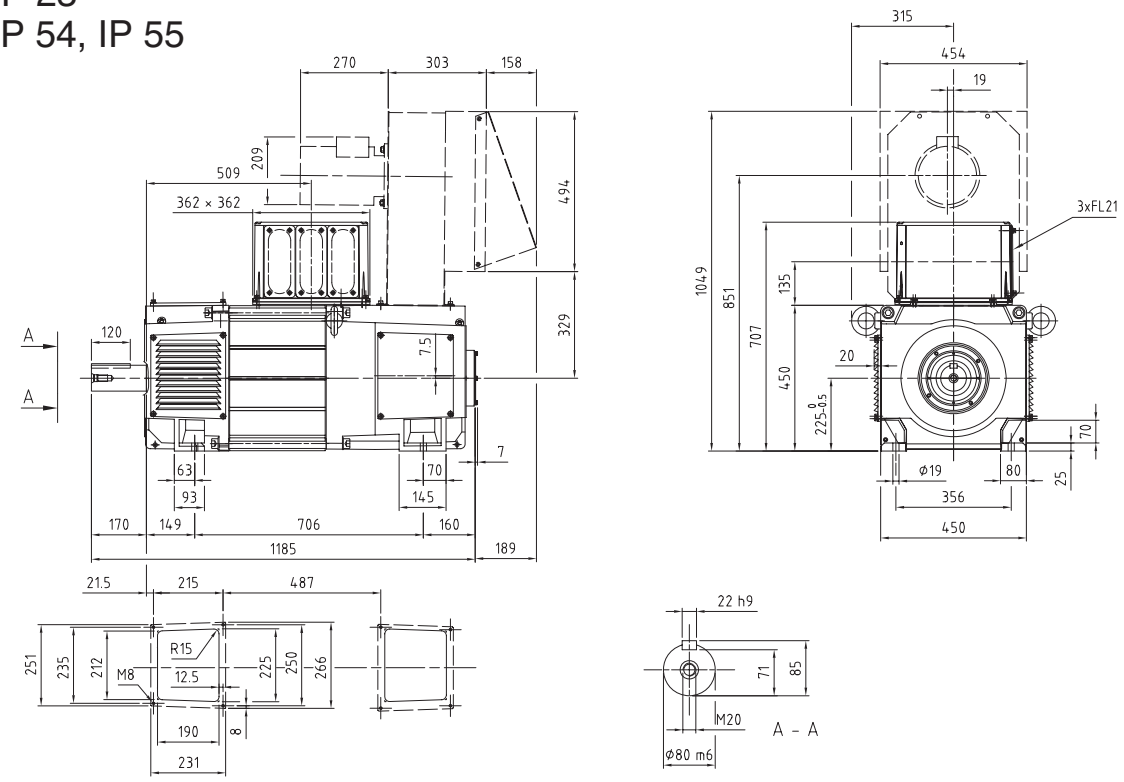

IC 86 W: IP 54 / IP 55

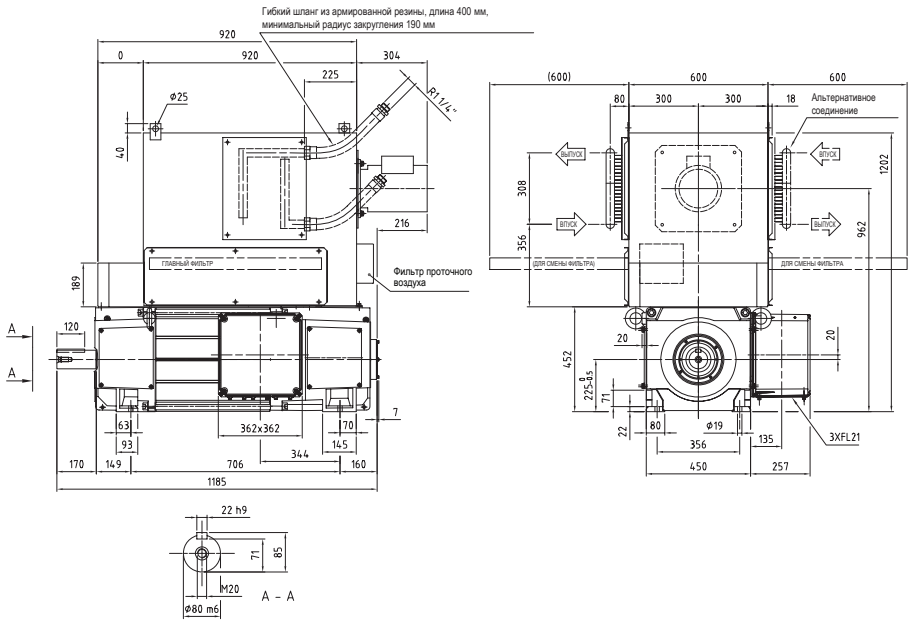

Технические данные

Общие данные	I_{max}/I_N = 180 %	J = 2.2 кгм²	P_f = 2750 Вт	p_Δ = 1650 Па	U_{fN} = 110-440 В
	T_{max}/T_N = 160 %	n_0 = 10 мин⁻¹	V_{diss} = 0.5 м³/с	W = 740 кг	

U_N (В) *[U_N > 1,1 x U_{vN} 1)]*											n_{max} (мин⁻¹)		2900	3400		Кат. №
400	420	440	470	520	550	620	750	815	P	I_N	T	η	n_2	n_3/n_4		
n (мин⁻¹)									(кВт)	(А)	(Нм)	(%)	(мин⁻¹)	(мин⁻¹)		
821									**105**	300	1226	85,6	2273	2462		
	866								**111**	300	1225	86,1	2273	2599	R_a = 127 мОм L_a = 2.24 мГн U_{fN}/U_{vN} = A	**3BSM003050-** ••• ••• = **FLA** 2) ••• = **FLB** 3) ••• = **FLC** 4)
		912							**117**	300	1225	86,6	2273	2736		
			980						**126**	300	1223	87,2	2276	2941		
				1095					**140**	299	1219	88,1	2281	2965		
					1163				**148**	299	1217	88,6	2284	2969		
						1323			**168**	298	1211	89,5	2291	2979		
							1620		**204**	296	1202	90,6	2305	2997		
1069									**134**	373	1200	88,1	2305	2996	R_a = 76 мОм L_a = 1.57 мГн U_{fN}/U_{vN} = A	**3BSM003050-** ••• ••• = **FMA** 2) ••• = **FMB** 3) ••• = **FMC** 4)
	1126								**141**	373	1199	88,5	2305	2996		
		1184							**149**	373	1199	88,9	2305	2996		
			1271						**159**	372	1196	89,4	2309	3002		
				1416					**177**	371	1191	90,0	2316	3011		
					1503				**187**	370	1188	90,4	2321	3017		
						1708			**204**	356	1140	91,0	2413	3137		
1371									**174**	482	1211	88,8	2900	3400	R_a = 54 мОм L_a = 0.96 мГн U_{fN}/U_{vN} = E	**3BSM003050-** ••• ••• = **FNA** 2) ••• = **FNB** 3) ••• = **FNC** 4)
	1445								**183**	482	1211	89,1	2900	3400		
		1518							**192**	482	1210	89,4	2900	3400		
			1629						**205**	480	1204	89,8	2900	3400		
				1814					**227**	476	1193	90,3	2900	3400		
					1925				**239**	474	1187	90,6	2900	3400		
						2184			**268**	469	1172	91,1	2900	3400		
							2665		**319**	460	1144	91,7	2900	3400		
								2905	**344**	456	1131	91,9	2900	3400		
1731									**220**	604	1216	90,1	2900	3400	R_a = 32 мОм L_a = 0.57 мГн U_{fN}/U_{vN} = E	**3BSM003050-** ••• ••• = **FOA** 2) ••• = **FOB** 3) ••• = **FOC** 4)
	1822								**232**	604	1215	90,3	2900	3400		
		1914							**243**	604	1214	90,5	2900	3400		
			2051						**261**	604	1213	90,8	2900	3400		
				2281					**284**	594	1190	91,1	2900	3400		
					2419				**298**	588	1176	91,3	2900	3400		
						2741			**328**	574	1144	91,5	2900	3400		
2213									**250**	683	1080	90,6	2900	3400	R_a = 19 мОм L_a = 0.4 мГн U_{fN}/U_{vN} = E	**3BSM003050-** ••• ••• = **FPA** 2) ••• = **FPB** 3) ••• = **FPC** 4)
	2328								**263**	683	1079	90,7	2900	3400		
		2443							**276**	683	1077	90,8	2900	3400		
			2616						**294**	681	1073	91,9	2900	3400		
				2906					**315**	660	1035	91,0	2900	3400		
					3080				**326**	647	1012	90,9	2900	3400		
2626									**294**	801	1069	90,9	2900	3400	R_a = 14 мОм L_a = 0.25 мГн U_{fN}/U_{vN} = E	**3BSM003050-** ••• ••• = **FQA** 2) ••• = **FQB** 3) ••• = **FQC** 4)
	2762								**309**	801	1067	90,9	2900	3400		
		2898							**323**	801	1066	91,0	2900	3400		
			3102						**343**	796	1057	91,0	2900	3400		

5

Пояснения к перекрестным ссылкам в таблицах технических данных электродвигателей см. на стр. 53.

Размеры в мм

IC 06: IP 23
IC 17: IP 23
IC 37: IP 54, IP 55

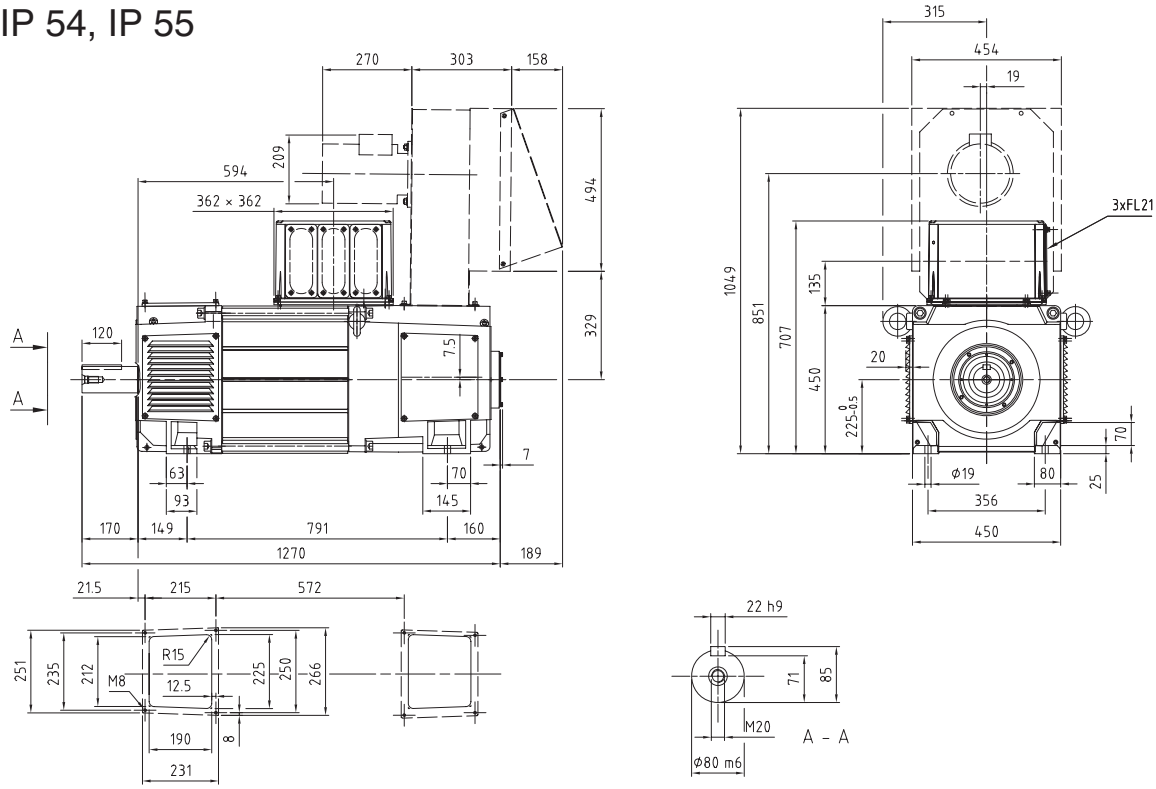

IC 86 W: IP 54 / IP 55

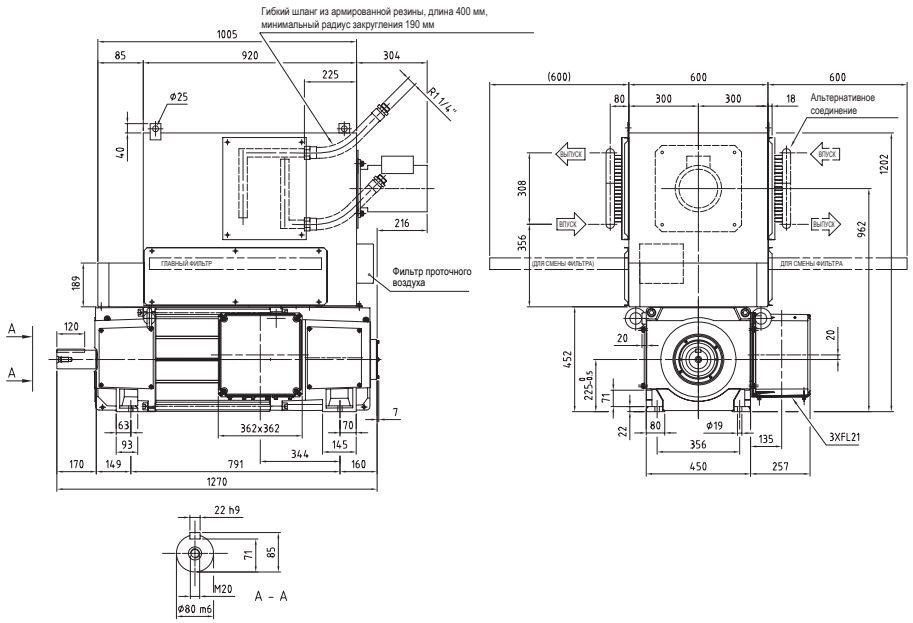

1345 – 1578 Нм
DMI 225N

Общие данные	I_{max}/I_N = 180 %	J = 2.6 кгм²	P_f = 3400 Вт	p_Δ = 1800 Па	U_{fN} = 110-440 В
	T_{max}/T_N = 160 %	n_0 = 10 мин⁻¹	V_{diss} = 0.5 м³/с	W = 860 кг	

U_N (В) *[U_N > 1,1 x U_{vN} 1)]*

n_{max} (мин⁻¹) 2900 3400

Кат. №	400	420	440	470	520	550	620	750	815	P (кВт)	I_N (А)	T (Нм)	η (%)	n_2 (мин⁻¹)	n_3 /n_4 (мин⁻¹)		
				n (мин⁻¹)													
626										**103**	299	1577	84,0	1844	1879	R_a = 147 мОм L_a = 2.72 мГн U_{fN}/U_{vN} = A	**3BSM003050- •••** ••• = **FFA** 2) ••• = **FFB** 3) ••• = **FFC** 4)
	662									**109**	299	1577	84,6	1844	1985		
		697								**115**	299	1576	85,1	1844	2091		
				750						**124**	299	1574	85,9	1846	2251		
					839					**138**	298	1570	87,0	1849	2404		
						892				**146**	298	1568	87,5	1851	2406		
							1016			**166**	297	1563	88,5	1856	2412		
								1247		**203**	296	1553	89,9	1864	2423		
818										**133**	374	1556	87,0	1882	2446	R_a = 89 мОм L_a = 1.9 мГн U_{fN}/U_{vN} = A	**3BSM003050- •••** ••• = **FGA** 2) ••• = **FGB** 3) ••• = **FGC** 4)
	863									**140**	374	1555	87,4	1882	2446		
		907								**148**	374	1555	87,8	1882	2446		
				975						**158**	373	1551	88,4	1885	2451		
					1087					**176**	372	1544	89,2	1891	2459		
						1154				**186**	371	1540	89,6	1895	2464		
							1314			**203**	356	1475	90,5	1975	2568		
1050										**172**	480	1563	87,9	2900	3149	R_a = 62 мОм L_a = 1.16 мГн U_{fN}/U_{vN} = E	**3BSM003050- •••** ••• = **FHA** 2) ••• = **FHB** 3) ••• = **FHC** 4)
	1107									**181**	480	1563	88,3	2900	3320		
		1164								**190**	480	1562	88,6	2900	3400		
				1249						**204**	479	1557	89,1	2900	3400		
					1393					**225**	475	1542	89,8	2900	3400		
						1479				**237**	473	1533	90,1	2900	3400		
							1679			**266**	467	1512	90,7	2900	3400		
								2052		**317**	456	1474	91,5	2900	3400		
									2238	**341**	451	1454	91,8	2900	3400		
1329										**220**	604	1578	89,6	2900	3400	R_a = 38 мОм L_a = 0.69 мГн U_{fN}/U_{vN} = E	**3BSM003050- •••** ••• = **FIA** 2) ••• = **FIB** 3) ••• = **FIC** 4)
	1400									**231**	604	1577	89,8	2900	3400		
		1470								**243**	604	1576	90,1	2900	3400		
				1577						**260**	604	1575	90,4	2900	3400		
					1755					**284**	594	1546	90,9	2900	3400		
						1862				**298**	588	1529	91,1	2900	3400		
							2112			**329**	574	1488	91,5	2900	3400		
1710										**257**	701	1436	90,6	2900	3400	R_a = 23 мОм L_a = 0.48 мГн U_{fN}/U_{vN} = E	**3BSM003050- •••** ••• = **FJA** 2) ••• = **FJB** 3) ••• = **FJC** 4)
	1799									**270**	701	1435	90,7	2900	3400		
		1889								**283**	701	1433	90,9	2900	3400		
				2023						**303**	701	1431	91,1	2900	3400		
					2249					**324**	677	1377	91,2	2900	3400		
						2384				**336**	662	1345	91,3	2900	3400		
2026										**305**	830	1440	91,0	2900	3400	R_a = 16 мОм L_a = 0.30 мГн U_{fN}/U_{vN} = E	**3BSM003050- •••** ••• = **FKA** 2) ••• = **FKB** 3) ••• = **FKC** 4)
	2131									**321**	830	1438	91,1	2900	3400		
		2236								**336**	830	1437	91,2	2900	3400		
				2395						**358**	827	1429	91,4	2900	3400		

5

Пояснения к перекрестным ссылкам в таблицах технических данных электродвигателей см. на стр. 53.

Размеры в мм

IC 06: IP 23
IC 17: IP 23
IC 37: IP 54, IP 55

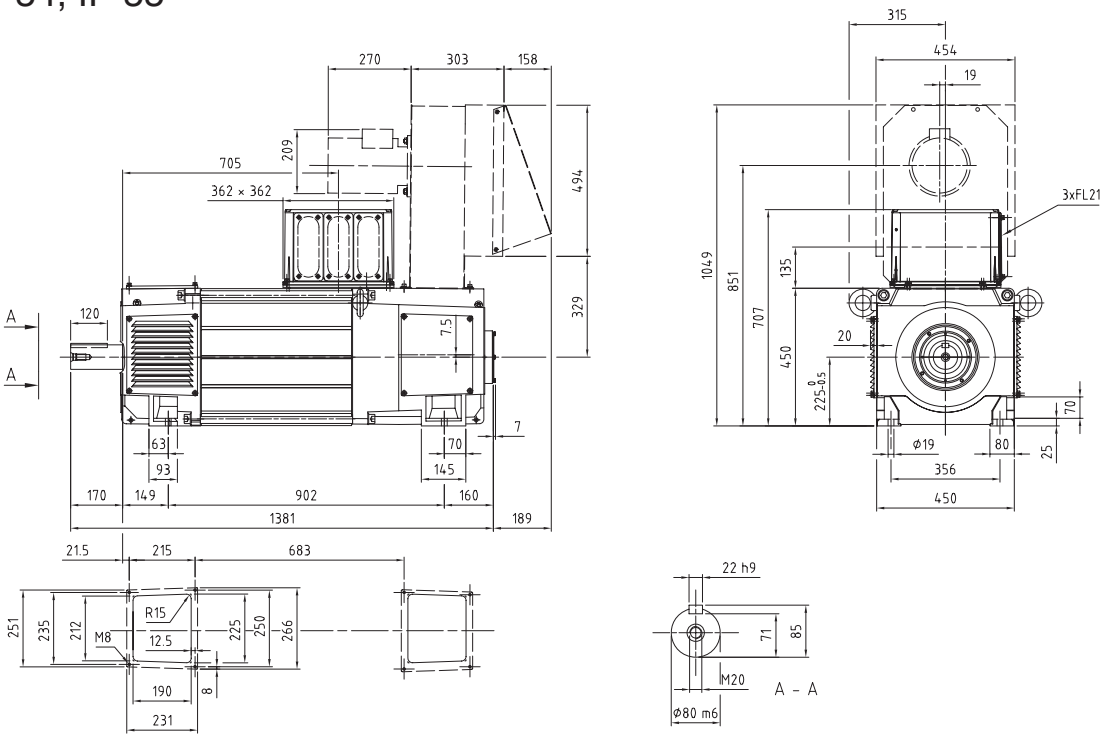

IC 86 W: IP 54 / IP 55

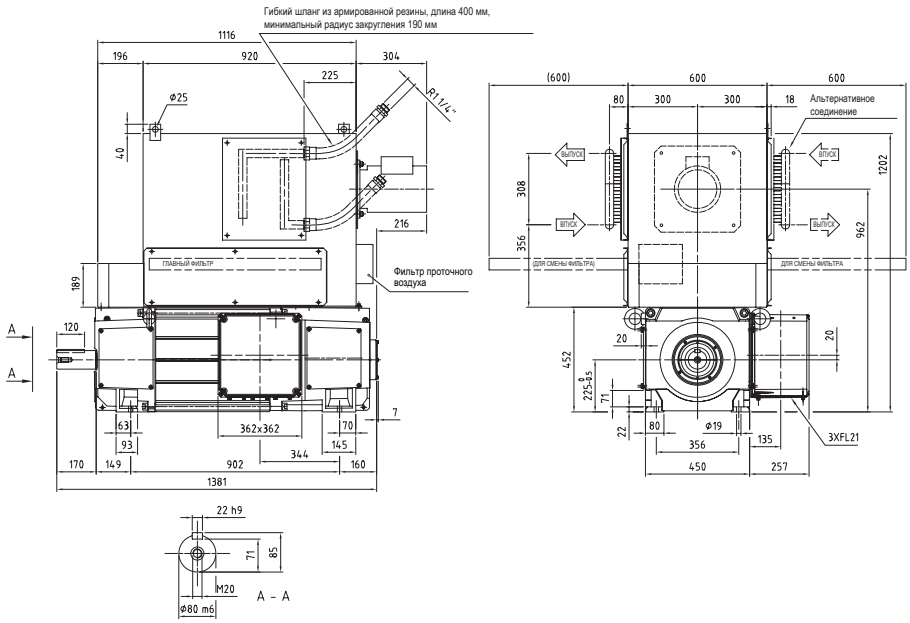

1797 – 2044 Нм
DMI 225S

Общие данные	I_{max}/I_N = 180 %	J = 3.0 кгм²	P_f = 4650 Вт	p_Δ = 1800 Па	U_{fN} = 110-440 В
	T_{max}/T_N = 160 %	n_0 = 10 мин⁻¹	V_{diss} = 0.5 м³/с	W = 1000 кг	

U_N (В) [$U_N > 1,1 \times U_{vN}$ [1)]] 400	420	440	470	520	550	620	750	815	P (кВт)	I_N (А)	T (Нм) n_{max} (мин⁻¹)	η (%)	n_2 (мин⁻¹) 2900	n_3/n_4 (мин⁻¹) 3400	Кат. №
n (мин⁻¹)															
473									**101**	299	2044	81,5	1419	1419	R_a = 175 мОм L_a = 3.35 мГн U_{fN}/U_{vN} = F **3BSM003050-** ••• ••• = **EZA** 2) ••• = **EZB** 3) ••• = **EZC** 4)
	500								**107**	299	2044	82,3	1475	1501	
		528							**13**	299	2043	83,0	1475	1583	
			569						**122**	299	2042	83,9	1476	1707	
				637					**136**	299	2039	85,1	1478	1912	
					678				**145**	298	2037	85,8	1479	1922	
						774			**165**	298	2033	87,1	1481	1925	
							952		**202**	297	2025	88,8	1484	1930	
621									**131**	374	2019	85,2	1512	1863	R_a = 105 мОм L_a = 2.33 мГн U_{fN}/U_{vN} = F **3BSM003050-** ••• ••• = **FAA** 2) ••• = **FAB** 3) ••• = **FAC** 4)
	656								**139**	374	2019	85,7	1512	1966	
		690							**146**	374	2018	86,2	1512	1966	
			742						**157**	374	2016	86,9	1513	1967	
				829					**175**	373	2012	87,9	1516	1970	
					881				**185**	373	2009	88,4	1517	1972	
						1005			**202**	356	1917	89,5	1587	2063	
800									**171**	484	2043	86,4	2400	2400	R_a = 74 мОм L_a = 1.42 мГн U_{fN}/U_{vN} = B **3BSM003050-** ••• ••• = **FBA** 2) ••• = **FBB** 3) ••• = **FBC** 4)
	844								**181**	484	2042	86,8	2532	2532	
		888							**190**	484	2042	87,3	2665	2665	
			955						**203**	482	2032	87,9	2864	2864	
				1066					**225**	478	2015	88,8	2900	3197	
					1132				**238**	476	2004	89,2	2900	3397	
						1288			**267**	471	1980	90,0	2900	3400	
							1576		**319**	461	1934	91,1	2900	3400	
								1721	**345**	456	1912	91,5	2900	3400	
1016									**217**	602	2044	88,6	2900	3049	R_a = 44 мОм L_a = 0.84 мГн U_{fN}/U_{vN} = B **3BSM003050-** ••• ••• = **FCA** 2) ••• = **FCB** 3) ••• = **FCC** 4)
	1071								**229**	602	2043	89,0	2900	3213	
		1126							**241**	602	2042	89,3	2900	3377	
			1208						**258**	602	2040	89,8	2900	3400	
				1346					**283**	593	2007	90,4	2900	3400	
					1429				**297**	587	1985	90,7	2900	3400	
						1622			**328**	573	1934	91,3	2900	3400	
1314									**262**	715	1904	90,1	2900	3400	R_a = 27 мОм L_a = 0.59 мГн U_{fN}/U_{vN} = B **3BSM003050-** ••• ••• = **FDA** 2) ••• = **FDB** 3) ••• = **FDC** 4)
	1383								**276**	715	1903	90,4	2900	3400	
		1453							**289**	715	1902	90,6	2900	3400	
			1557						**310**	715	1899	90,9	2900	3400	
				1732					**333**	693	1835	91,2	2900	3400	
					1837				**346**	679	1797	91,4	2900	3400	
1556									**306**	832	1881	90,8	2900	3400	R_a = 19 мОм L_a = 0.37 мГн U_{fN}/U_{vN} = B **3BSM003050-** ••• ••• = **FEA** 2) ••• = **FEB** 3) ••• = **FEC** 4)
	1638								**322**	832	1879	91,0	2900	3400	
		1719							**338**	832	1878	91,2	2900	3400	
			1841						**361**	830	1871	91,4	2900	3400	

5

Пояснения к перекрестным ссылкам в таблицах технических данных электродвигателей см. на стр. 53.

Размеры в мм

IC 06: IP 23
IC 17: IP 23
IC 37: IP 54, IP 55

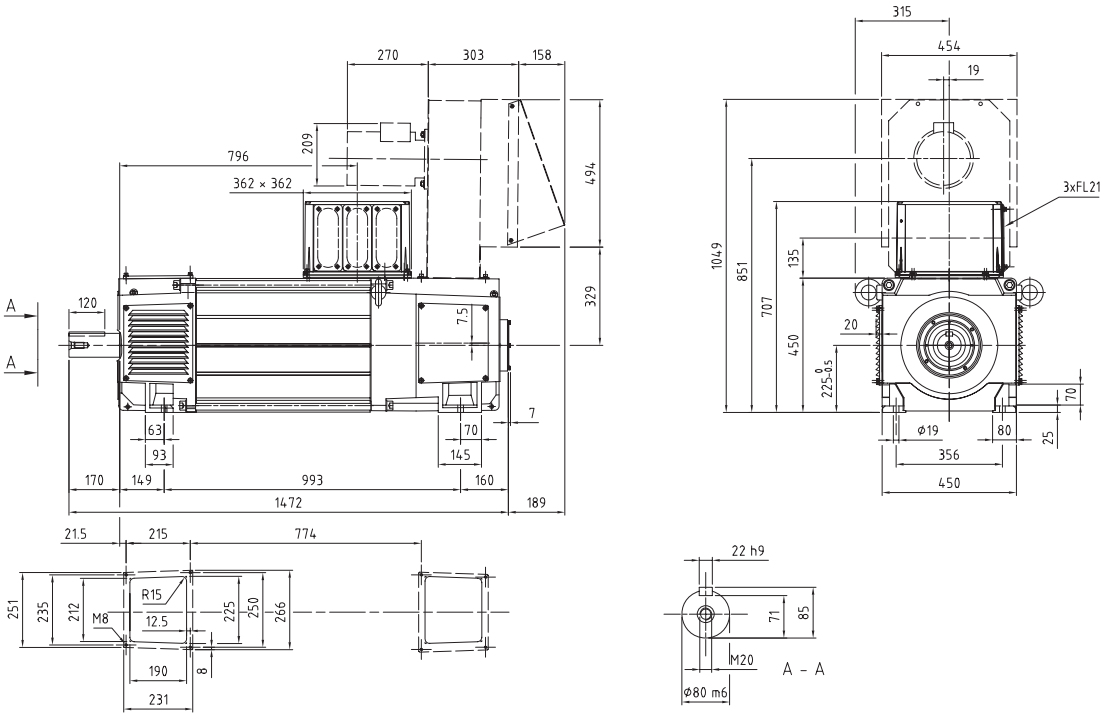

IC 86 W: IP 54 / IP 55

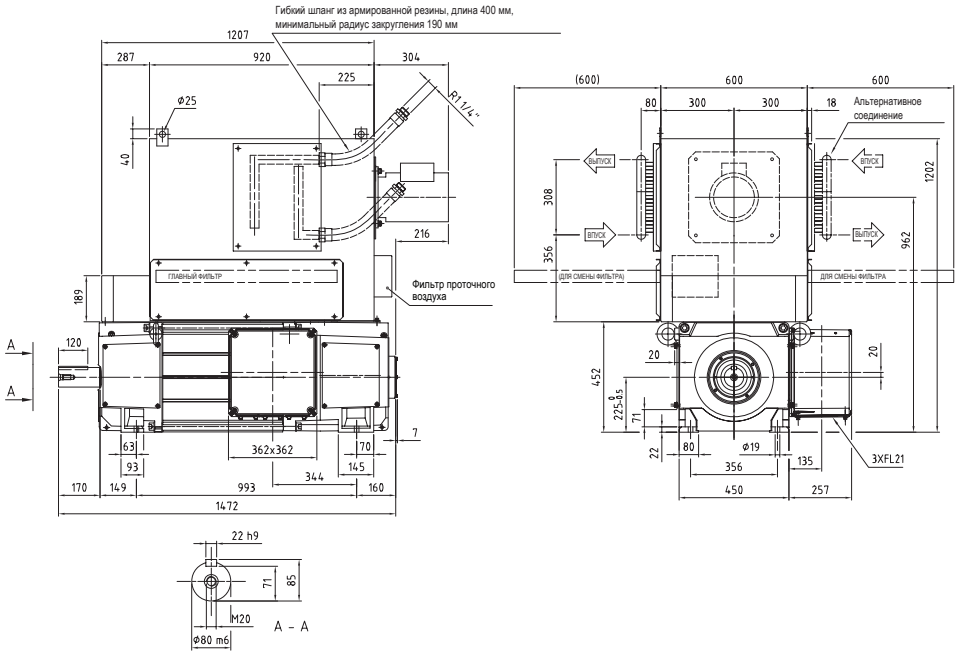

2152 – 2427 Нм
DMI 225U

Общие данные	I_{max}/I_N = 180 %	J = 3.4 кгм²	P_f = 4950 Вт	p_Δ = 1900 Па	U_{fN} = 110-440 В
	T_{max}/T_N = 160 %	n_0 = 10 мин⁻¹	V_{diss} = 0.5 м³/с	W = 1160 кг	

U_N (В) [$U_N > 1,1 \times U_{vN}$ [1)]] n (мин⁻¹): 400	420	440	470	520	550	620	750	815	P (кВт)	I_N (А)	T (Нм)	η (%)	n_2 (мин⁻¹)	n_3/n_4 (мин⁻¹)	Кат. №
											n_{max} (мин⁻¹)		2900	3400	
392									**99**	298	2418	79,7	1175	1175	R_a = 197 мОм L_a = 3.87 мГн U_{fN}/U_{vN} = F **3BSM003050-** ••• ••• = **ESA** [2)] ••• = **ESB** [3)] ••• = **ESC** [4)]
	415								**105**	298	2417	80,5	1244	1244	
		438							**111**	298	2416	81,3	1271	1313	
			472						**119**	298	2414	82,3	1272	1417	
				530					**134**	298	2411	83,7	1273	1590	
					565				**142**	297	2409	84,5	1273	1655	
						646			**163**	297	2405	85,9	1275	1657	
							796		**200**	296	2397	87,8	1278	1661	
516									**129**	373	2390	83,8	1309	1549	R_a = 118 мОм L_a = 2.68 мГн U_{fN}/U_{vN} = F **3BSM003050-** ••• ••• = **ETA** [2)] ••• = **ETB** [3)] ••• = **ETC** [4)]
	545								**137**	373	2390	84,4	1309	1636	
		575							**144**	373	2389	85,0	1309	1702	
			618						**155**	373	2387	85,7	1310	1703	
				692					**173**	372	2383	86,8	1312	1705	
					735				**183**	372	2380	87,4	1313	1707	
						840			**200**	356	2277	88,6	1371	1782	
667									**168**	480	2405	85,2	2000	2000	R_a = 83 мОм L_a = 1.64 мГн U_{fN}/U_{vN} = A **3BSM003050-** ••• ••• = **EUA** [2)] ••• = **EUB** [3)] ••• = **EUC** [4)]
	704								**177**	480	2404	85,7	2112	2112	
		741							**187**	480	2403	86,2	2223	2223	
			797						**200**	479	2398	86,9	2391	2391	
				891					**222**	476	2380	87,9	2654	2672	
					947				**235**	474	2369	88,4	2665	2841	
						1078			**264**	469	2343	89,3	2691	3234	
							1321		**318**	461	2296	90,6	2741	3400	
								1443	**343**	457	2272	91,0	2766	3400	
850									**216**	603	2427	87,8	2517	2551	R_a = 50 мОм L_a = 0.97 мГн U_{fN}/U_{vN} = A **3BSM003050-** ••• ••• = **EVA** [2)] ••• = **EVB** [3)] ••• = **EVC** [4)]
	897								**228**	603	2426	88,2	2517	2690	
		943							**239**	603	2425	88,6	2517	2829	
			1012						**257**	602	2422	89,1	2519	3037	
				1129					**281**	593	2379	89,8	2561	3329	
					1199				**295**	587	2353	90,2	2587	3363	
						1362			**327**	573	2294	90,9	2649	3400	
1100									**262**	718	2274	89,6	2900	3300	R_a = 30 мОм L_a = 0.68 мГн U_{fN}/U_{vN} = A **3BSM003050-** ••• ••• = **EXA** [2)] ••• = **EXB** [3)] ••• = **EXC** [4)]
	1159								**276**	718	2273	89,9	2900	3400	
		1217							**289**	718	2272	90,2	2900	3400	
			1305						**310**	718	2269	90,5	2900	3400	
				1453					**334**	696	2196	91,0	2900	3400	
					1541				**347**	683	2152	91,2	2900	3400	
1305									**306**	832	2237	90,5	2900	3400	R_a = 22 мОм L_a = 0.43 мГн U_{fN}/U_{vN} = A **3BSM003050-** ••• ••• = **EYA** [2)] ••• = **EYB** [3)] ••• = **EYC** [4)]
	1374								**322**	832	2235	90,7	2900	3400	
		1443							**337**	832	2234	90,9	2900	3400	
			1546						**360**	830	2227	91,2	2900	3400	

5

Пояснения к перекрестным ссылкам в таблицах технических данных электродвигателей см. на стр. 53.

Размеры в мм

IC 06: IP 23
IC 17: IP 23
IC 37: IP 54, IP 55

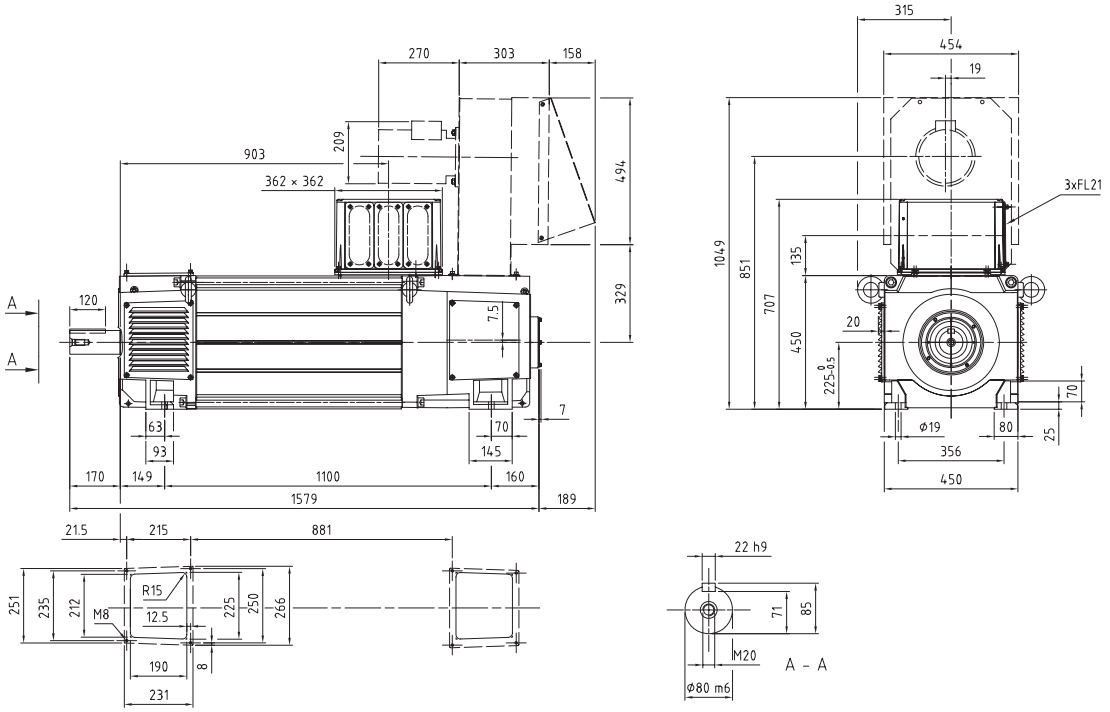

IC 86 W: IP 54 / IP 55

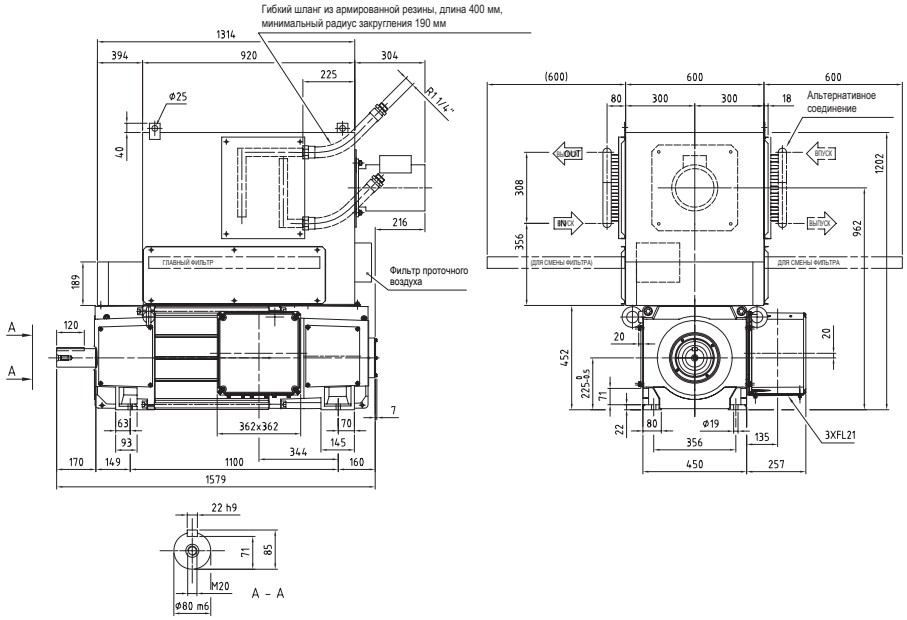

Общие данные	I_{max}/I_N = 180 %	J = 3.8 кгм^2	P_f = 5300 Вт	p_Δ = 2100 Па	U_{fN} = 110-440 В
	T_{max}/T_N = 160 %	n_0 = 10 мин$^{-1}$	V_{diss} = 0.5 м^3/с	W = 1340 кг	

n_{max} (мин$^{-1}$) 2900 3000

U_N (В) *[U_N > 1,1 x U_{vN} [1]]* 400	420	440	470	520	550	620	750	815	P (кВт)	I_N (А)	T (Нм)	η (%)	n_2 (мин$^{-1}$)	n_3 /n_4 (мин$^{-1}$)	Кат. №
n (мин$^{-1}$)															
								97	299	2762	78,0	1008	1008		R_a = 223 мОм L_a = 4.47 мГн U_{fN}/U_{vN} = F **3BSM003050- •••** ••• = **EMA** [2] ••• = **EMB** [3] ••• = **EMC** [4]
	356								**103**	299	2762	78,9	1069	1069	
		377							**109**	299	2762	79,8	1091	1130	
			407						**118**	299	2762	80,9	1091	1221	
				458					**132**	299	2762	82,5	1091	1373	
					488				**141**	299	2761	83,3	1091	1418	
						559			**162**	299	2761	84,9	1091	1418	
							691		**200**	299	2760	87,1	1091	1418	
445									**127**	373	2732	82,6	1129	1335	R_a = 134 мОм L_a = 3.1 мГн U_{fN}/U_{vN} = F **3BSM003050- •••** ••• = **ENA** [2] ••• = **ENB** [3] ••• = **ENC** [4]
	471								**135**	373	2732	83,3	1129	1412	
		496							**142**	373	2731	84,0	1130	1469	
			535						**153**	373	2729	84,8	1130	1469	
				599					**171**	372	2726	86,1	1132	1471	
					637				**182**	372	2724	86,7	1132	1472	
						729			**199**	356	2607	88,1	1182	1537	
579									**162**	466	2669	84,5	1736	1736	R_a = 94 мОм L_a = 1.89 мГн U_{fN}/U_{vN} = A **3BSM003050- •••** ••• = **EOA** [2] ••• = **EOB** [3] ••• = **EOC** [4]
	611								**171**	466	2668	85,1	1834	1834	
		644							**180**	466	2668	85,7	1932	1932	
			693						**193**	464	2655	86,5	2080	2080	
				776					**214**	460	2634	87,6	2327	2327	
					825				**226**	458	2621	88,1	2367	2475	
						940			**255**	453	2591	89,2	2393	2820	
							1154		**306**	444	2536	90,7	2442	3000	
								1261	**331**	439	2508	91,3	2468	3000	
738									**215**	603	2781	87,4	2152	2215	R_a = 56 мОм L_a = 1.12 мГн U_{fN}/U_{vN} = A **3BSM003050- •••** ••• = **EPA** [2] ••• = **EPB** [3] ••• = **EPC** [4]
	779								**227**	603	2780	87,8	2152	2337	
		820							**239**	603	2780	88,3	2152	2459	
			881						**255**	599	2763	88,9	2165	2642	
				983					**279**	589	2712	89,8	2205	2866	
					1045				**293**	582	2682	90,2	2229	2898	
						1189			**325**	567	2611	91,1	2288	2974	
956									**262**	717	2619	89,8	2561	2867	R_a = 34 мОм L_a = 0.78 мГн U_{fN}/U_{vN} = A **3BSM003050- •••** ••• = **EQA** [2] ••• = **EQB** [3] ••• = **EQC** [4]
	1007								**276**	717	2618	90,2	2561	3000	
		1058							**290**	717	2618	90,5	2561	3000	
			1135						**308**	710	2592	91,0	2586	3000	
				1265					**333**	690	2516	91,6	2662	3000	
					1343				**347**	678	2470	91,9	2709	3000	
1149									**307**	832	2551	90,9	2900	3000	R_a = 24 мОм L_a = 0.50 мГн U_{fN}/U_{vN} = A **3BSM003050- •••** ••• = **ERA** [2] ••• = **ERB** [3] ••• = **ERC** [4]
	1210								**323**	831	2548	91,2	2900	3000	
		1271							**339**	830	2545	91,5	2900	3000	
			1362						**362**	829	2540	91,8	2900	3000	

Пояснения к перекрестным ссылкам в таблицах технических данных электродвигателей см. на стр. 53.

Размеры в мм

IC 06: IP 23
IC 17: IP 23
IC 37: IP 54, IP 55

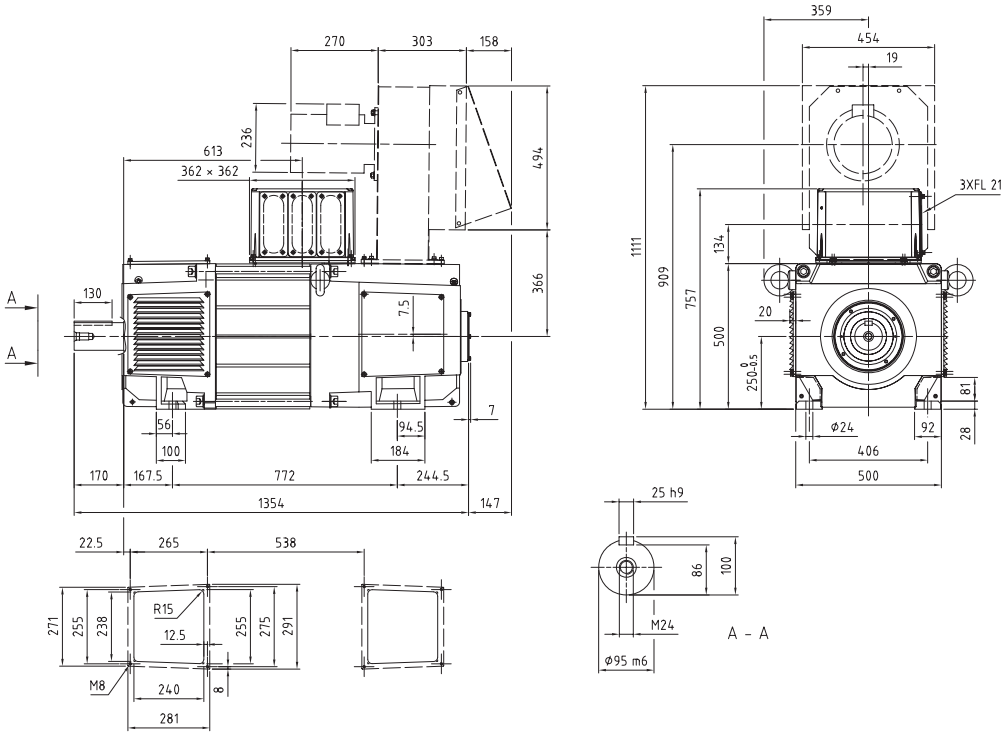

IC 86 W: IP 54 / IP 55

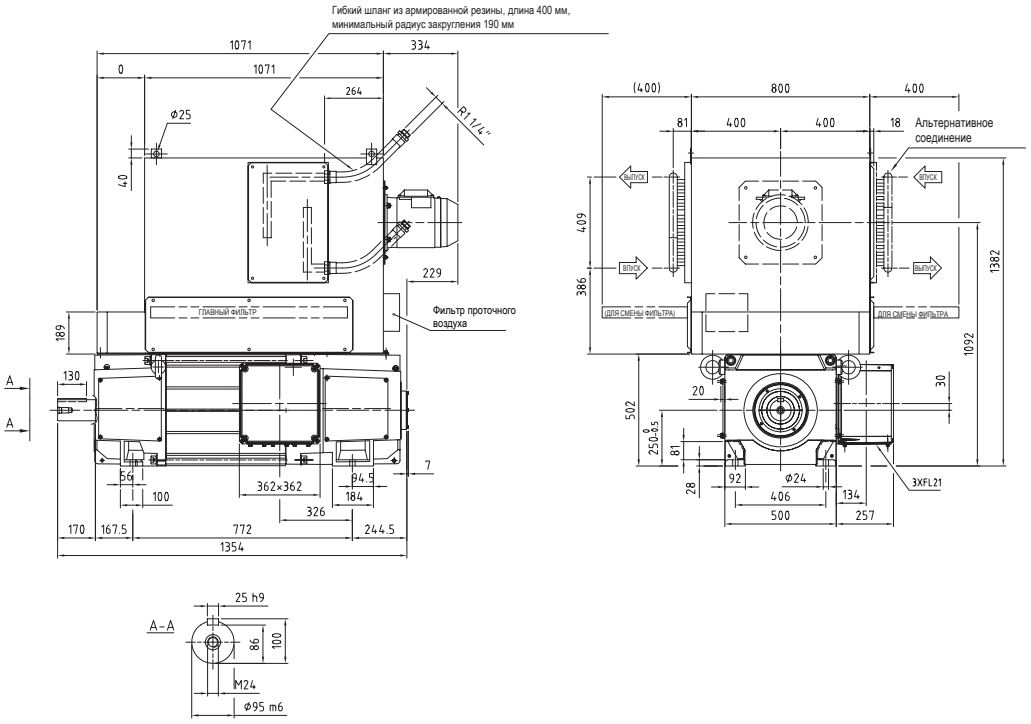

DMI 250L

Общие данные	I_{max}/I_N = 180 %	J = 3,8 кгм²	U_{fN} = 110-440 В	V_{diss} = 0,6 с³/с	W = 1020 кг
	T_{max}/T = 160 %	n_0 = 10 мин⁻¹	P_f = 3800 Вт	p_Δ = 1800 Па	

U_N (В) [$U_N > 1,1 \times U_{vN}$ 1)]										n_{max} (мин⁻¹)				2550	3000	Кат. №	
400	420	440	470	520	550	620	750	815	P	I_N	T	η	n_2	n_3/n_4			
			n (мин⁻¹)						(кВт)	(А)	(Нм)	(%)	(мин⁻¹)	(мин⁻¹)			
565									110	323	1868	83	1694	1694	R_a = 153 мОм L_a = 2,81 мГн U_{fN}/U_{vN} = E	3BSM003050- ••• ••• = GFA 2) ••• = GFB 3) ••• = GFC 4)
	597								117	323	1868	84	1791	1791		
		629							123	323	1867	84	1888	1888		
			678						133	323	1867	85	2029	2034		
				759					148	322	1862	86	2033	2277		
					808				157	322	1859	87	2036	2423		
						921			179	321	1853	88	2043	2656		
							1132		218	319	1840	90	2056	2672		
								1238	238	318	1834	90	2062	2680		
750									144	409	1837	86	2037	2250	R_a = 93 мОм L_a = 1,97 мГн U_{fN}/U_{vN} = E	3BSM003050- ••• ••• = GEA 2) ••• = GEB 3) ••• = GEC 4)
	792								152	409	1837	87	2037	2375		
		833							160	409	1837	87	2037	2500		
			896						172	409	1836	88	2037	2649		
				1000					192	408	1831	89	2042	2655		
					1063				203	407	1828	89	2046	2659		
						1209			230	406	1821	90	2053	2669		
972									181	503	1781	88	2550	2915	R_a = 59 мОм L_a = 1,13 мГн U_{fN}/U_{vN} = C	3BSM003050- ••• ••• = GDA 2) ••• = GDB 3) ••• = GDC 4)
	1025								191	503	1781	89	2550	3000		
		1077							201	503	1780	89	2550	3000		
			1157						216	503	1780	90	2550	3000		
				1289					238	499	1765	91	2550	3000		
					1369				252	497	1757	91	2550	3000		
						1554			283	492	1737	92	2550	3000		
							1899		338	482	1700	93	2550	3000		
								2071	365	477	1682	93	2550	3000		
1234									224	611	1731	90	2550	3000	R_a = 38 мОм L_a = 0,70 мГн U_{fN}/U_{vN} = C	3BSM003050- ••• ••• = GCA 2) ••• = GCB 3) ••• = GCC 4)
	1300								236	611	1731	91	2550	3000		
		1366							248	611	1731	91	2550	3000		
			1465						265	611	1729	91	2550	3000		
				1630					293	606	1715	92	2550	3000		
					1729				309	603	1707	92	2550	3000		
						1960			346	597	1688	93	2550	3000		
							2390		413	586	1652	93	2550	3000		
1551									276	745	1699	91	2550	3000	R_a = 24,0 мОм L_a = 0,51 мГн U_{fN}/U_{vN} = C	3BSM003050- ••• ••• = GBA 2) ••• = GBB 3) ••• = GBC 4)
	1632								290	745	1699	92	2550	3000		
		1714							305	745	1698	92	2550	3000		
			1836						326	744	1696	92	2550	3000		
				2042					356	732	1667	93	2550	3000		
					2165				374	725	1650	93	2550	3000		
1894									325	870	1636	92	2550	3000	R_a = 17,0 мОм L_a = 0,31 мГн U_{fN}/U_{vN} = C	3BSM003050- ••• ••• = GAA 2) ••• = GAB 3) ••• = GAC 4)
	1992								341	870	1636	92	2550	3000		
		2091							358	870	1635	93	2550	3000		
			2239						383	870	1635	93	2550	3000		
				2488					416	851	1598	93	2550	3000		
2193									353	940	1537	93	2550	3000	R_a = 12,0 мОм L_a = 0,24 мГн U_{fN}/U_{vN} = C	3BSM003050- ••• ••• = HPA 2) ••• = HPB 3) ••• = HPC 4)
	2306								371	940	1536	93	2550	3000		
		2420							389	940	1536	93	2550	3000		

5

Пояснения к перекрестным ссылкам в таблицах технических данных электродвигателей см. на стр. 53.

Размеры в мм

IC 06: IP 23
IC 17: IP 23
IC 37: IP 54, IP 55

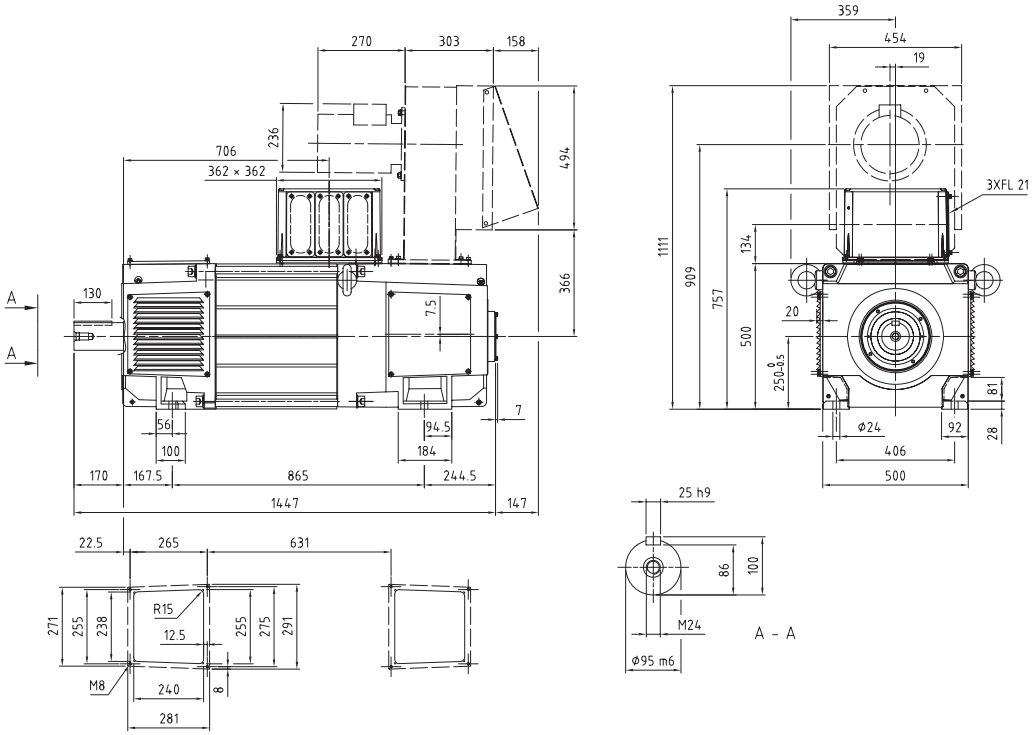

IC 86 W: IP 54 / IP 55

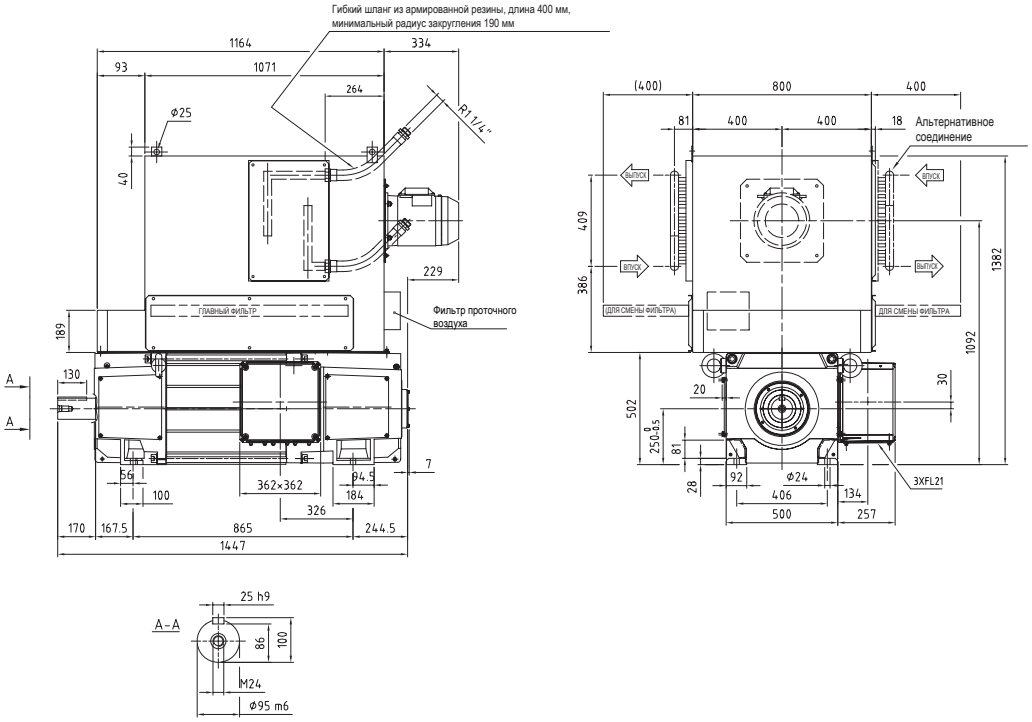

Общие данные	I_{max}/I_N = 180 %	J = 4,4 кгм²	U_{fN} = 110-440 В	V_{diss} = 0,6 м³/с	W = 1180 кг
	T_{max}/T = 160 %	n_0 = 10 мин⁻¹	P_f = 4500 Вт	p_Δ = 1900 Па	

U_N (В) [$U_N > 1,1 \times U_{vN}$ 1)] 400	420	440	470	520	550	620	750	815	P (кВт)	I_N (А)	T (Нм)	η (%)	2550 n_2 (мин⁻¹)	3000 n_3 /n_4 мин⁻¹)	Кат. №
			n (мин⁻¹)								n_{max} (мин⁻¹)				
430									108	323	2398	80,9	1289	1289	R_a = 178 мОм, L_a = 3,41 мГн, U_{fN}/U_{vN} = В; 3BSM003050- ••• ••• = GPA 2) ••• = GPB 3) ••• = GPC 4)
	455								114	323	2398	81,6	1365	1365	
		480							121	323	2398	82,4	1441	1441	
			518						130	323	2397	83,3	1554	1554	
				581					146	322	2392	84,7	1648	1744	
					619				155	322	2388	85,4	1650	1858	
						708			176	321	2380	86,8	1656	2123	
							872		216	319	2365	88,7	1665	2165	
								955	236	318	2357	89,4	1670	2172	
574									142	409	2360	84,5	1665	1723	R_a = 108 мОм, L_a = 2,37 мГн, U_{fN}/U_{vN} = В; 3BSM003050- ••• ••• = GNA 2) ••• = GNB 3) ••• = GNC 4)
	607								150	409	2360	85,2	1665	1820	
		639							158	409	2360	85,7	1665	1918	
			688						170	409	2359	86,5	1665	2064	
				769					189	408	2353	87,5	1669	2170	
					818				201	407	2349	88,1	1672	2173	
						932			228	406	2340	89,2	1678	2181	
747									179	503	2288	87,1	2241	2241	R_a = 69 мОм, L_a = 1,37 мГн, U_{fN}/U_{vN} = С; 3BSM003050- ••• ••• = GMA 2) ••• = GMB 3) ••• = GMC 4)
	788								189	503	2288	87,6	2365	2365	
		829							199	503	2288	88,1	2488	2488	
			891						213	503	2286	88,7	2550	2673	
				994					236	499	2267	89,5	2550	2983	
					1056				250	497	2256	90,0	2550	3000	
						1201			281	491	2231	90,9	2550	3000	
							1470		336	481	2183	92,0	2550	3000	
								1604	363	476	2159	92,4	2550	3000	
952									222	611	2225	89,2	2550	2856	R_a = 44 мОм, L_a = 0,85 мГн, U_{fN}/U_{vN} = С; 3BSM003050- ••• ••• = GLA 2) ••• = GLB 3) ••• = GLC 4)
	1003								234	611	2225	89,6	2550	3000	
		1055							246	611	2225	90,0	2550	3000	
			1132						263	610	2222	90,4	2550	3000	
				1260					291	606	2205	91,1	2550	3000	
					1338				307	603	2195	91,4	2550	3000	
						1518			345	597	2170	92,1	2550	3000	
							1852		412	586	2126	93,0	2550	3000	
1198									274	745	2185	90,7	2550	3000	R_a = 28 мОм, L_a = 0,61 мГн, U_{fN}/U_{vN} = С; 3BSM003050- ••• ••• = GKA 2) ••• = GKB 3) ••• = GKC 4)
	1262								289	745	2184	91,0	2550	3000	
		1326							303	745	2184	91,3	2550	3000	
			1421						324	744	2179	91,7	2550	3000	
				1581					355	732	2142	92,2	2550	3000	
					1677				372	724	2120	92,5	2550	3000	
1464									334	900	2179	91,7	2550	3000	R_a = 19 мОм, L_a = 0,37 мГн, U_{fN}/U_{vN} = С; 3BSM003050- ••• ••• = GHA 2) ••• = GHB 3) ••• = GHC 4)
	1541								351	900	2179	91,9	2550	3000	
		1617							369	900	2178	92,2	2550	3000	
			1733						394	898	2172	92,5	2550	3000	
				1926					430	882	2133	92,9	2550	3000	
1697									371	990	2085	92,6	2550	3000	R_a = 14 мОм, L_a = 0,29 мГн, U_{fN}/U_{vN} = С; 3BSM003050- ••• ••• = GGA 2) ••• = GGB 3) ••• = GGC 4)
	1786								390	990	2084	92,8	2550	3000	
		1874							409	990	2084	93,0	2550	3000	

Пояснения к перекрестным ссылкам в таблицах технических данных электродвигателей см. на стр. 53.

Размеры в мм

IC 06: IP 23
IC 17: IP 23
IC 37: IP 54, IP 55

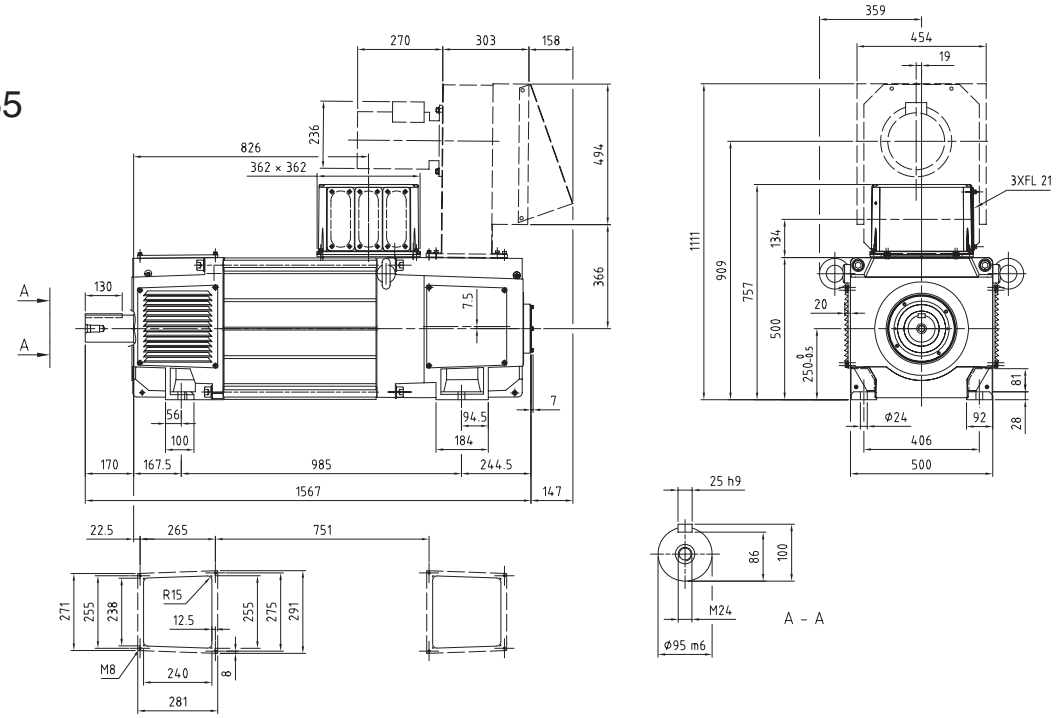

IC 86 W: IP 54 / IP 55

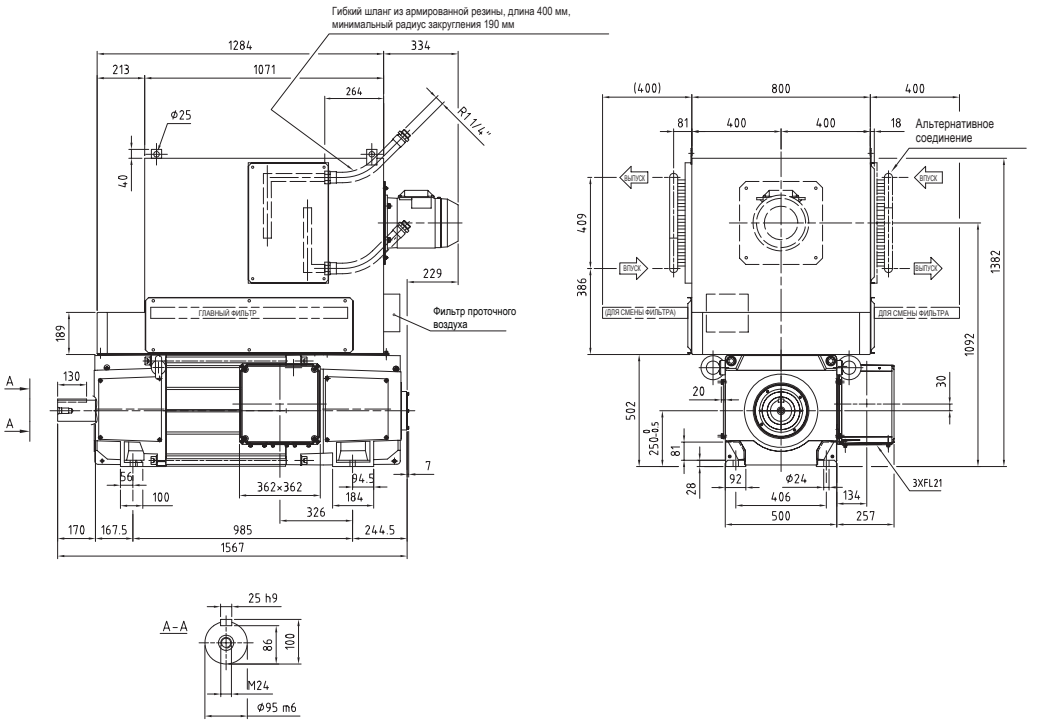

Общие данные					
	I_{max}/I_N = 180 %	J = 5,2 кгм²	U_{fN} = 110-440 В	V_{diss} = 0,6 м³/с	W = 1390 кг
	T_{max}/T = 160 %	n_0 = 10 мин⁻¹	P_f = 5300 Вт	p_Δ = 2000 Па	

U_N (В) *[U_N > 1,1 x U_{vN} [1)]]*, **n** (мин⁻¹); n_{max} (мин⁻¹): n_2 = 2550, n_3/n_4 = 3000

400	420	440	470	520	550	620	750	815	P (кВт)	I_N (A)	T (Нм)	η (%)	n_2 (мин⁻¹)	n_3/n_4 (мин⁻¹)		Кат. №
322									105	323	3105	78,0	966	966	R_a = 210 мОм	3BSM003050-•••
	342								111	323	3105	78,9	1025	1025	L_a = 4,19 мГн	••• = GXA [1)]
		361							117	323	3105	79,8	1083	1083	U_{fN}/U_{vN} = B	••• = GXB [2)]
			390						127	323	3105	80,9	1171	1171		••• = GXC [2)]
				439					143	322	3099	82,5	1318	1318		
					468				152	322	3095	83,4	1335	1405		
						537			174	321	3087	85,0	1338	1611		
							664		214	320	3072	87,2	1345	1748		
								727	233	319	3064	88,1	1348	1752		
434									139	409	3057	82,3	1302	1302	R_a = 127 мОм	3BSM003050-•••
	459								147	409	3056	83,1	1349	1377	L_a = 2,89 мГн	••• = GVA [2)]
		484							155	409	3056	83,7	1349	1452	U_{fN}/U_{vN} = B	••• = GVB [3)]
			522						167	409	3056	84,6	1349	1565		••• = GVC [2)]
				584					187	408	3048	85,9	1353	1753		
					622				198	407	3043	86,5	1355	1761		
567									176	503	2965	85,4	1702	1702	R_a = 81 мОм	3BSM003050-•••
	599								186	503	2964	86,0	1797	1797	L_a = 1,68 мГн	••• = GUA [2)]
		631							196	503	2964	86,5	1893	1893	U_{fN}/U_{vN} = E	••• = GUB [3)]
			679						210	503	2962	87,2	2036	2036		••• = GUC [2)]
				758					233	499	2939	88,3	2275	2275		
					806				247	497	2925	88,8	2419	2419		
						918			278	491	2892	89,8	2550	2755		
							1126		334	481	2831	91,2	2550	3000		
								1230	361	476	2800	91,7	2550	3000		
726									219	611	2884	87,9	2178	2178	R_a = 52 мОм	3BSM003050-•••
	766								231	611	2884	88,4	2297	2297	L_a = 1,04 мГн	••• = GTA [2)]
		805							243	611	2883	88,8	2416	2416	U_{fN}/U_{vN} = E	••• = GTB [3)]
			865						261	610	2881	89,3	2550	2595		••• = GTC [2)]
				964					289	606	2858	90,2	2550	2893		
					1024				305	603	2845	90,6	2550	3000		
						1163			343	597	2814	91,4	2550	3000		
							1422		410	585	2756	92,4	2550	3000		
917									272	745	2833	89,7	2550	2750	R_a = 34 мОм	3BSM003050-•••
	966								286	745	2832	90,1	2550	2897	L_a = 0,75 мГн	••• = GSA [2)]
		1015							301	745	2832	90,4	2550	3000	U_{fN}/U_{vN} = E	••• = GSB [3)]
			1089						322	744	2827	90,9	2550	3000		••• = GSC [2)]
				1213					353	732	2779	91,5	2550	3000		
					1287				371	724	2750	91,9	2550	3000		
1121									333	904	2839	90,9	2550	3000	R_a = 23 мОм	3BSM003050-•••
	1181								351	904	2838	91,2	2550	3000	L_a = 0,46 мГн	••• = GRA [2)]
		1240							369	904	2838	91,5	2550	3000	U_{fN}/U_{vN} = E	••• = GRB [3)]
			1329						394	902	2830	91,9	2550	3000		••• = GRC [2)]
				1479					429	883	2771	92,4	2550	3000		
1302									378	1014	2771	92,0	2550	3000	R_a = 16 мОм	3BSM003050-•••
	1370								397	1014	2771	92,2	2550	3000	L_a = 0,36 мГн	••• = GQA [2)]
		1438							417	1014	2770	92,5	2550	3000	U_{fN}/U_{vN} = E	••• = GQB [3)]
																••• = GQC [2)]

5

Пояснения к перекрестным ссылкам в таблицах технических данных электродвигателей см. на стр. 53.

Размеры в мм

IC 06: IP 23
IC 17: IP 23
IC 37: IP 54, IP 55

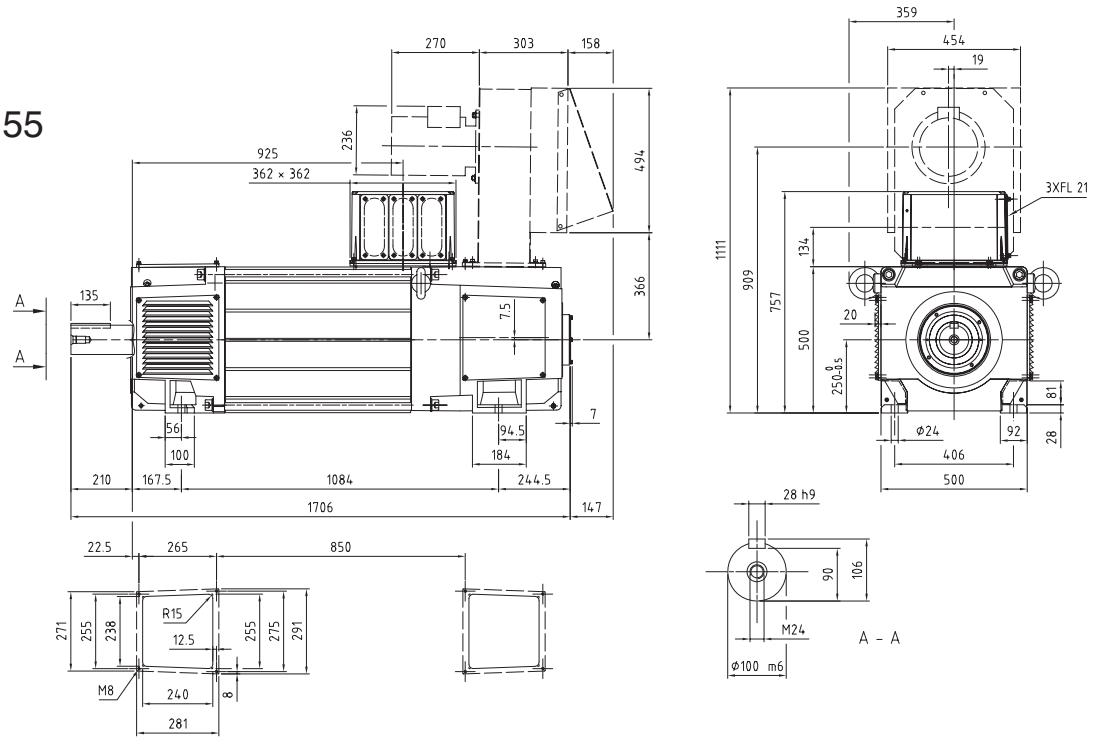

IC 86 W: IP 54 / IP 55

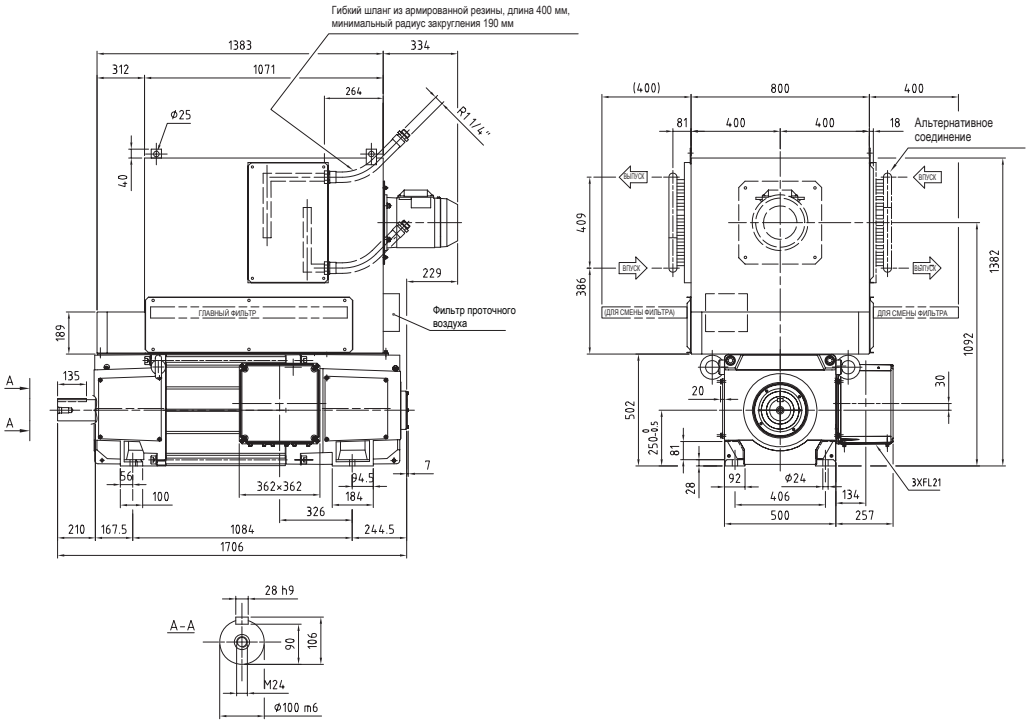

DMI 250V

Общие данные	I_{max}/I_N = 180 %	J = 5,9 кгм²	U_{fN} = 110-440 В	V_{diss} = 0,6 м³/с	W = 1560 кг
	T_{max}/T = 160 %	n_0 = 10 мин⁻¹	P_f = 6000 Вт	p_Δ = 2100 Па	

U_N (В) [$U_N > 1,1 \times U_{vN}$ 1)]											n_{max} (мин⁻¹)		2550	3000	Кат. №
400	420	440	470	520	550	620	750	815	P (кВт)	I_N (А)	T (Нм)	η (%)	n_2 (мин⁻¹)	n_3 /n_4 мин⁻¹)	
			n (мин⁻¹)												
263									102	323	3700	75,6	790	790	R_a = 236 мОм, L_a = 4,82 мГн, U_{fN}/U_{vN} = F; 3BSM003050- •••
	280								108	323	3700	76,7	839	839	••• = HEA 2)
		296							115	323	3700	77,6	888	888	••• = HEB 3)
			321						124	323	3700	78,9	962	962	••• = HEC 2)
				362					140	322	3694	80,7	1085	1085	
					386				149	322	3690	81,6	1155	1159	
						444			171	321	3680	83,4	1157	1331	
							550		211	320	3662	85,9	1163	1512	
								604	231	319	3652	86,9	1166	1516	
357									136	409	3643	80,5	1072	1072	R_a = 143 мОм, L_a = 3,32 мГн, U_{fN}/U_{vN} = F; 3BSM003050- •••
	378								144	409	3643	81,3	1135	1135	••• = HDA 2)
		399							152	409	3643	82,0	1157	1198	••• = HDB 3)
			431						164	409	3643	83,0	1157	1293	••• = HDC 2)
				484					184	408	3634	84,5	1160	1451	
					515				196	407	3628	85,2	1162	1510	
						589			223	406	3614	86,6	1166	1515	
469									174	503	3534	83,9	1407	1407	R_a = 92 мОм, L_a = 1,93 мГн, U_{fN}/U_{vN} = E; 3BSM003050- •••
	496								183	503	3534	84,6	1487	1487	••• = HCA 2)
		522							193	503	3534	85,2	1567	1567	••• = HCB 3)
			562						208	503	3533	86,0	1687	1687	••• = HCC 2)
				630					231	499	3505	87,1	1889	1889	
					670				245	497	3488	87,7	2010	2010	
						764			276	491	3450	88,9	2292	2292	
							938		332	482	3378	90,5	2423	2815	
								1026	359	477	3342	91,1	2448	3000	
603									217	611	3439	86,8	1808	1808	R_a = 58 мОм, L_a = 1,20 мГн, U_{fN}/U_{vN} = E; 3BSM003050- •••
	636								229	611	3438	87,3	1908	1908	••• = HBA 2)
		669							241	611	3438	87,8	2008	2008	••• = HBB 3)
			719						259	611	3436	88,4	2157	2157	••• = HBC 2)
				803					287	606	3410	89,3	2322	2408	
					853				303	604	3394	89,8	2332	2559	
						970			341	597	3357	90,7	2357	2910	
							1187		409	586	3289	91,9	2404	3000	
763									270	745	3378	88,8	2288	2288	R_a = 38 мОм, L_a = 0,86 мГн, U_{fN}/U_{vN} = E; 3BSM003050- •••
	804								284	745	3378	89,2	2363	2412	••• = HAA 2)
		845							299	745	3377	89,6	2363	2535	••• = HAB 3)
			907						320	744	3374	90,1	2365	2721	••• = HAC 2)
				1011					351	732	3318	90,9	2404	3000	
					1073				369	725	3284	91,3	2428	3000	
935									326	890	3333	90,2	2550	2805	R_a = 26 мОм, L_a = 0,53 мГн, U_{fN}/U_{vN} = E; 3BSM003050- •••
	985								344	890	3333	90,6	2550	2955	••• = GZA 2)
		1035							361	890	3332	90,9	2550	3000	••• = GZB 3)
			1110						386	888	3325	91,3	2550	3000	••• = GZC 2)
				1236					421	870	3255	91,9	2550	3000	
1087									371	1000	3260	91,4	2550	3000	R_a = 18 мОм, L_a = 0,41 мГн, U_{fN}/U_{vN} = E; 3BSM003050- •••
	1144								391	1000	3259	91,7	2550	3000	••• = GYA 2)
		1201							410	1000	3258	92,0	2550	3000	••• = GYB 3)
															••• = GYC 2)

5

Пояснения к перекрестным ссылкам в таблицах технических данных электродвигателей см. на стр. 53.

Размеры в мм

IC 06: IP 23
IC 17: IP 23
IC 37: IP 54, IP 55

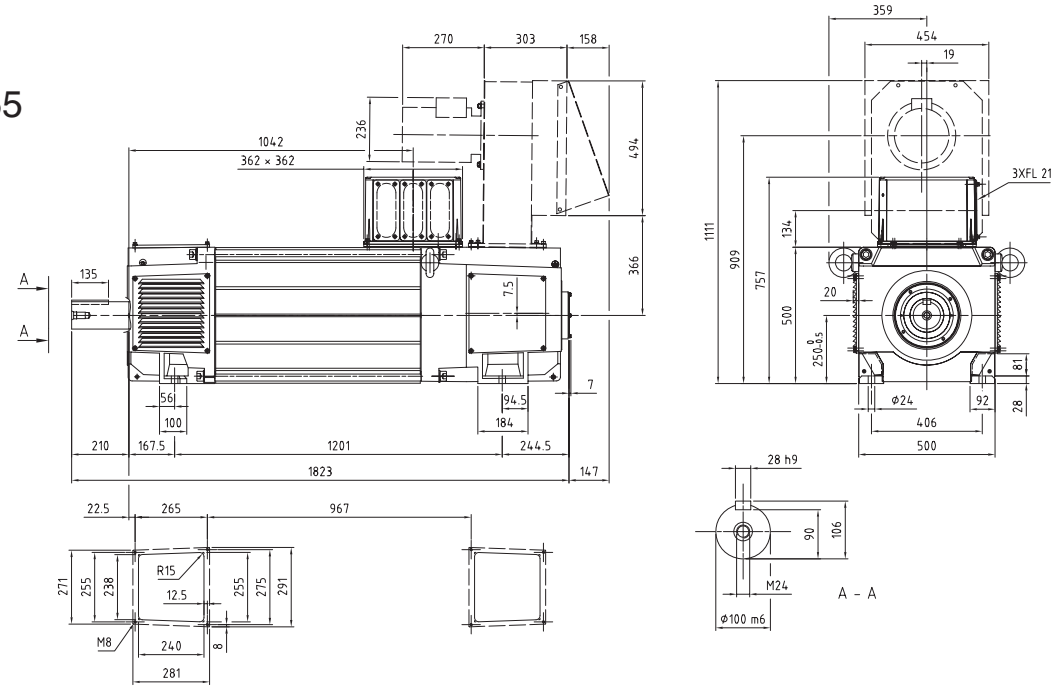

IC 86 W: IP 54 / IP 55

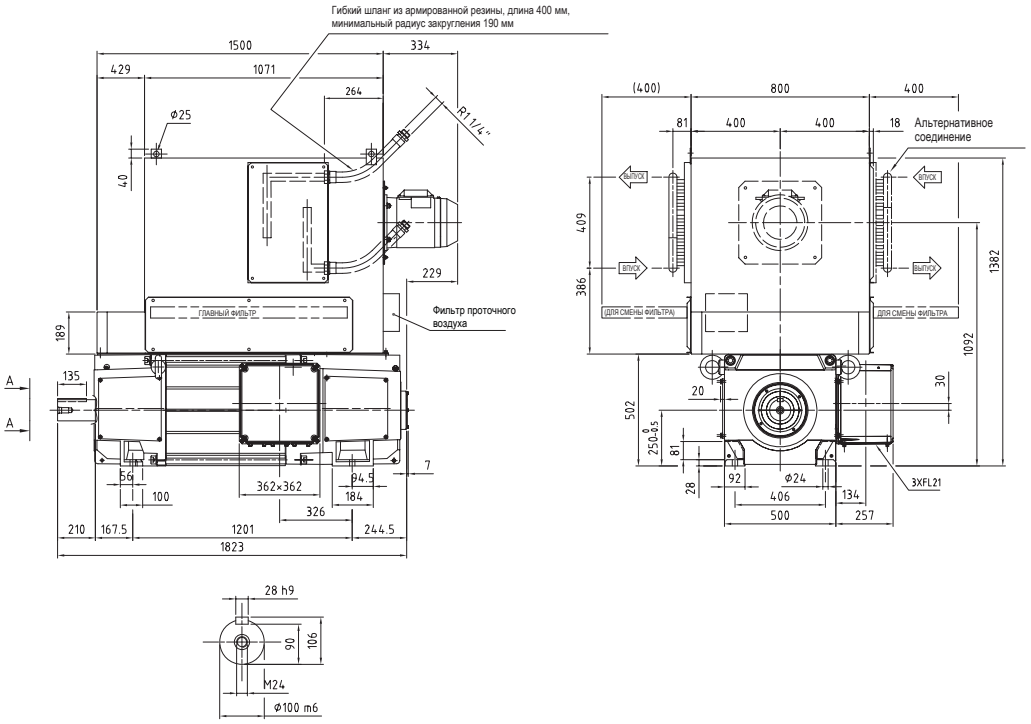

DMI 250Y

Общие данные	I_{max}/I_N = 180 %	J = 6,7 кгм²	U_{fN} = 110-440 В	V_{diss} = 0,6 м³/с	W = 1760 кг
	T_{max}/T = 160 %	n_0 = 10 мин⁻¹	P_f = 7000 Вт	p_Δ = 2100 Па	

U_N (В) [$U_N > 1,1 \times U_{vN}$ 1)]																		Кат. №
											n_{max} (мин⁻¹)		2550	3000				
400	420	440	470	520	550	620	750	815	P (кВт)	I_N (А)	T (Нм)	η (%)	n_2 (мин⁻¹)	n_3 /n_4 мин⁻¹)				
			n (мин⁻¹)															
208									**99**	**323**	**4540**	**72,8**	**624**	**624**	R_a = 267 мОм	**3BSM003050- •••**
	221								**105**	**323**	**4540**	**74,0**	**664**	**664**	L_a = 5,57 мГн	**••• = HNA** 2)
		235							**112**	**323**	**4541**	**75,1**	**704**	**704**	U_{fN}/U_{vN} = F	**••• = HNB** 3)
			255						**121**	**323**	**4541**	**76,5**	**764**	**764**		**••• = HNC** 2)
				288					**137**	**323**	**4536**	**78,5**	**864**	**864**		
					308				**146**	**322**	**4531**	**79,6**	**924**	**924**		
						355			**168**	**321**	**4520**	**81,6**	**993**	**1065**		
							442		**208**	**320**	**4499**	**84,4**	**998**	**1297**		
								485	**228**	319	4489	85,5	1000	1300		
285									**133**	409	4471	78,3	854	854	R_a = 162 мОм	**3BSM003050- •••**
	302								**141**	**409**	**4472**	**79,2**	**905**	**905**	L_a = 3,82 мГн	**••• = HMA** 2)
		319							**149**	**409**	**4472**	**80,1**	**957**	**957**	U_{fN}/U_{vN} = F	**••• = HMB** 3)
			345						**161**	**409**	**4472**	**81,2**	**1003**	**1034**		**••• = HMC** 2)
				388					**181**	**408**	**4464**	**82,8**	**1005**	**1163**		
					413				**193**	**408**	**4457**	**83,6**	**1006**	**1240**		
						474			**220**	406	4442	85,2	1009	1312		
377									**168**	**495**	**4269**	**82,3**	**1130**	**1130**	R_a = 104 мОм	**3BSM003050- •••**
	398								**178**	**495**	**4269**	**83,1**	**1195**	**1195**	L_a = 2,24 мГн	**••• = HLA** 2)
		420							**188**	**495**	**4269**	**83,7**	**1260**	**1260**	U_{fN}/U_{vN} = E	**••• = HLB** 3)
			453						**202**	**495**	**4269**	**84,6**	**1358**	**1358**		**••• = HLC** 2)
				507					**226**	**492**	**4245**	**85,9**	**1522**	**1522**		
					540				**239**	**490**	**4226**	**86,6**	**1621**	**1621**		
						617			**270**	**485**	**4182**	**87,9**	**1851**	**1851**		
							759		**326**	**476**	**4101**	**89,7**	**2113**	**2277**		
								830	**353**	471	4060	90,3	2133	2491		
487									**207**	589	4069	85,7	1461	1461	R_a = 66 мОм	**3BSM003050- •••**
	514								**219**	**589**	**4069**	**86,3**	**1542**	**1542**	L_a = 1,39 мГн	**••• = HKA** 2)
		541							**231**	**589**	**4069**	**86,8**	**1623**	**1623**	U_{fN}/U_{vN} = E	**••• = HKB** 3)
			582						**248**	**589**	**4068**	**87,5**	**1745**	**1745**		**••• = HKC** 2)
				650					**275**	**586**	**4044**	**88,5**	**1950**	**1950**		
					691				**291**	**583**	**4026**	**89,0**	**2061**	**2072**		
						786			**328**	**577**	**3984**	**90,0**	**2082**	**2358**		
							963		**394**	566	3906	91,4	2123	2700		
617									**259**	720	4009	88,0	1851	1851	R_a = 43 мОм	**3BSM003050- •••**
	651								**273**	**720**	**4008**	**88,4**	**1952**	**1952**	L_a = 0,99 мГн	**••• = HHA** 2)
		684							**287**	**720**	**4008**	**88,8**	**2053**	**2053**	U_{fN}/U_{vN} = E	**••• = HHB** 3)
			735						**308**	**720**	**4007**	**89,4**	**2109**	**2204**		**••• = HHC** 2)
				819					**340**	**711**	**3958**	**90,2**	**2134**	**2458**		
					870				**357**	705	3920	90,6	2154	2611		
758									**314**	860	3955	89,5	2273	2273	R_a = 29 мОм	**3BSM003050- •••**
	798								**331**	**860**	**3954**	**89,9**	**2390**	**2395**	L_a = 0,61 мГн	**••• = HGA** 2)
		839							**347**	**860**	**3954**	**90,2**	**2390**	**2517**	U_{fN}/U_{vN} = E	**••• = HGB** 3)
			900						**373**	**860**	**3953**	**90,7**	**2390**	**2700**		**••• = HGC** 2)
				1003					**408**	**845**	**3884**	**91,4**	**2432**	**2700**		
880									**367**	995	3984	90,8	2418	2641	R_a = 21 мОм	**3BSM003050- •••**
	927								**387**	**995**	**3984**	**91,1**	**2418**	**2700**	L_a = 0,47 мГн	**••• = HFA** 2)
		974							**406**	**995**	**3983**	**91,4**	**2418**	**2700**	U_{fN}/U_{vN} = E	**••• = HFB** 3)
																••• = HFC 2)

5

Пояснения к перекрестным ссылкам в таблицах технических данных электродвигателей см. на стр. 53.

Размеры в мм

IC 06: IP 23
IC 17: IP 23
IC 37: IP 54, IP 55

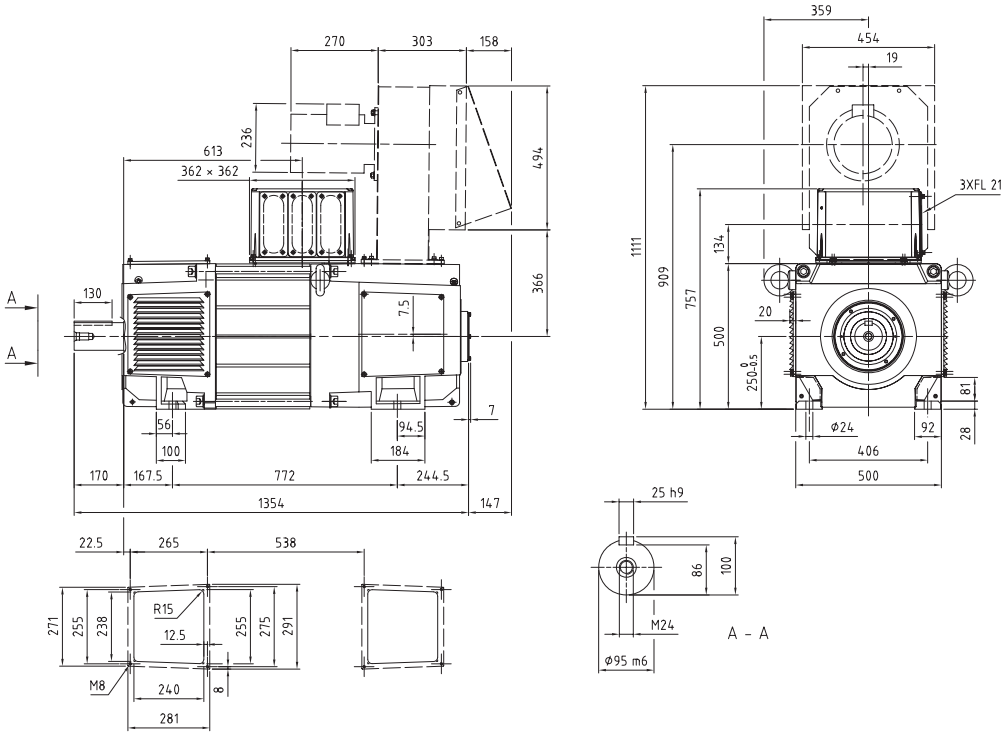

IC 86 W: IP 54 / IP 55

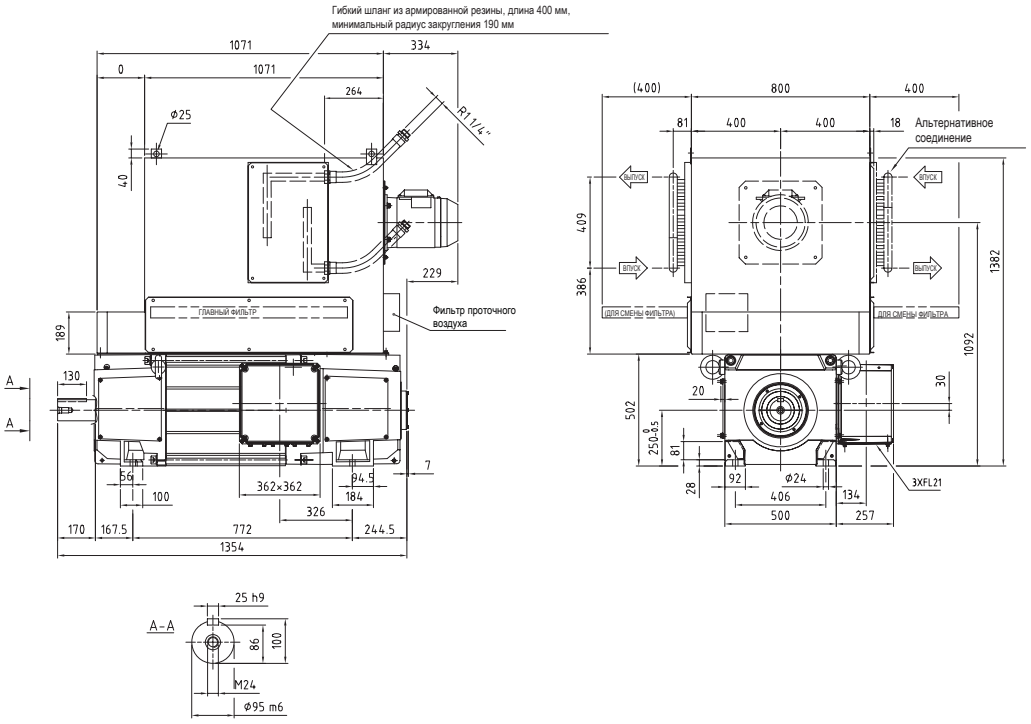

DMI 250L

Общие данные	I_{max}/I_N = 200 %	J = 3,8 кгм²	U_{fN} = 110-440 В	V_{diss} = 0,6 м³/с	W = 1020 кг
	T_{max}/T = 185 %	n_0 = 10 мин⁻¹	P_f = 2800 Вт	p_Δ = 1800 Па	

U_N (В) [$U_N > 1,1 \times U_{vN}$ 1)]									P (кВт)	I_N (A)	T (Нм)	η (%)	n_2 (мин⁻¹)	n_3 /n_4 мин⁻¹)	Кат. №
400	420	440	470	520	550	620	750	815			n_{max} (мин⁻¹)		2550	3000	
			n (мин⁻¹)												
540									105	307	1859	83,7	2134	2702	2702	R_a = 154 мОм, L_a = 1,68 мГн, U_{fN}/U_{vN} = E; 3BSM003050- ••• ••• = KEA 2) ••• = KEB 3) ••• = KEC 4)
	572								111	307	1858	84,4	2134	2775	2775
		603							117	307	1858	85,0	2134	2775	2775
			649						126	307	1858	85,8	2134	2775	2775
				727					141	307	1856	87,0	2136	2777	2777
					774				150	306	1854	87,6	2138	2779	2779
						883			171	306	1849	88,8	2142	2785	2785
							1086		209	305	1841	90,4	2151	2796	2796
								1187	228	304	1836	91,0	2155	2801	2801
715									144	409	1924	86,6	2029	2638	2638	R_a = 99 мОм, L_a = 1,20 мГн, U_{fN}/U_{vN} = E; 3BSM003050- ••• ••• = KDA 2) ••• = KDB 3) ••• = KDC 4)
	755								152	409	1924	87,1	2029	2638	2638
		795							160	409	1923	87,6	2029	2638	2638
			855						172	409	1923	88,3	2029	2638	2638
				956					192	408	1916	89,2	2036	2647	2647
					1016				203	407	1911	89,7	2041	2653	2653
						1157			230	404	1899	90,7	2053	2669	2669
931									182	503	1865	89,1	2550	3000	3000	R_a = 61 мОм, L_a = 0,69 мГн, U_{fN}/U_{vN} = C; 3BSM003050- ••• ••• = KCA 2) ••• = KCB 3) ••• = KCC 4)
	981								192	503	1865	89,5	2550	3000	3000
		1032							202	503	1864	89,9	2550	3000	3000
			1108						216	503	1864	90,4	2550	3000	3000
				1235					240	500	1853	91,1	2550	3000	3000
					1312				253	498	1844	91,5	2550	3000	3000
						1490			285	493	1824	92,2	2550	3000	3000
							1821		341	483	1786	93,2	2550	3000	3000
								1987	368	479	1767	93,6	2550	3000	3000
1180									224	611	1813	90,6	2550	3000	3000	R_a = 40 мОм, L_a = 0,43 мГн, U_{fN}/U_{vN} = C; 3BSM003050- ••• ••• = KBA 2) ••• = KBB 3) ••• = KBC 4)
	1244								236	611	1813	91,0	2550	3000	3000
		1307							248	611	1812	91,3	2550	3000	3000
			1402						266	611	1812	91,7	2550	3000	3000
				1560					294	607	1800	92,3	2550	3000	3000
					1656				311	605	1792	92,6	2550	3000	3000
						1878			348	599	1772	93,1	2550	3000	3000
							2290		416	587	1736	93,9	2550	3000	3000
								2497	449	582	1717	94,2	2550	3000	3000
1487									277	745	1779	92,1	2550	3000	3000	R_a = 25 мОм, L_a = 0,31 мГн, U_{fN}/U_{vN} = C; 3BSM003050- ••• ••• = KAA 2) ••• = KAB 3) ••• = KAC 4)
	1565								292	745	1779	92,3	2550	3000	3000
		1644							306	745	1779	92,6	2550	3000	3000
			1761						328	745	1778	92,9	2550	3000	3000
				1958					362	741	1767	93,3	2550	3000	3000
					2076				382	737	1758	93,5	2550	3000	3000
						2351			428	730	1738	94,0	2550	3000	3000

5

Пояснения к перекрестным ссылкам в таблицах технических данных электродвигателей см. на стр. 53.

Размеры в мм

IC 06: IP 23
IC 17: IP 23
IC 37: IP 54, IP 55

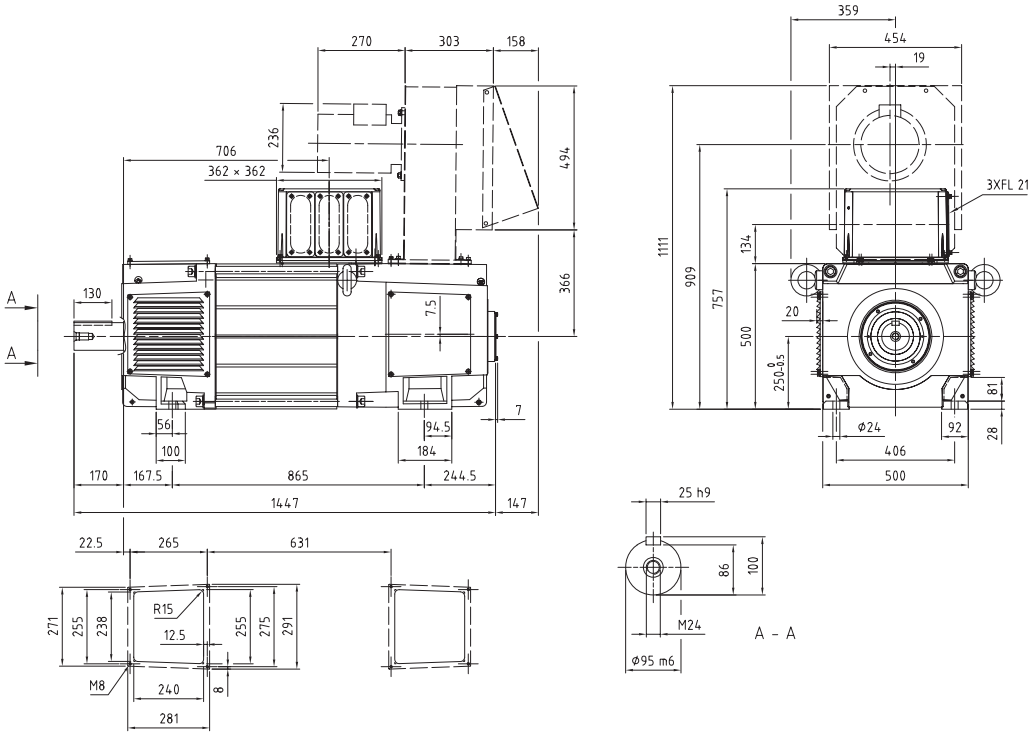

IC 86 W: IP 54 / IP 55

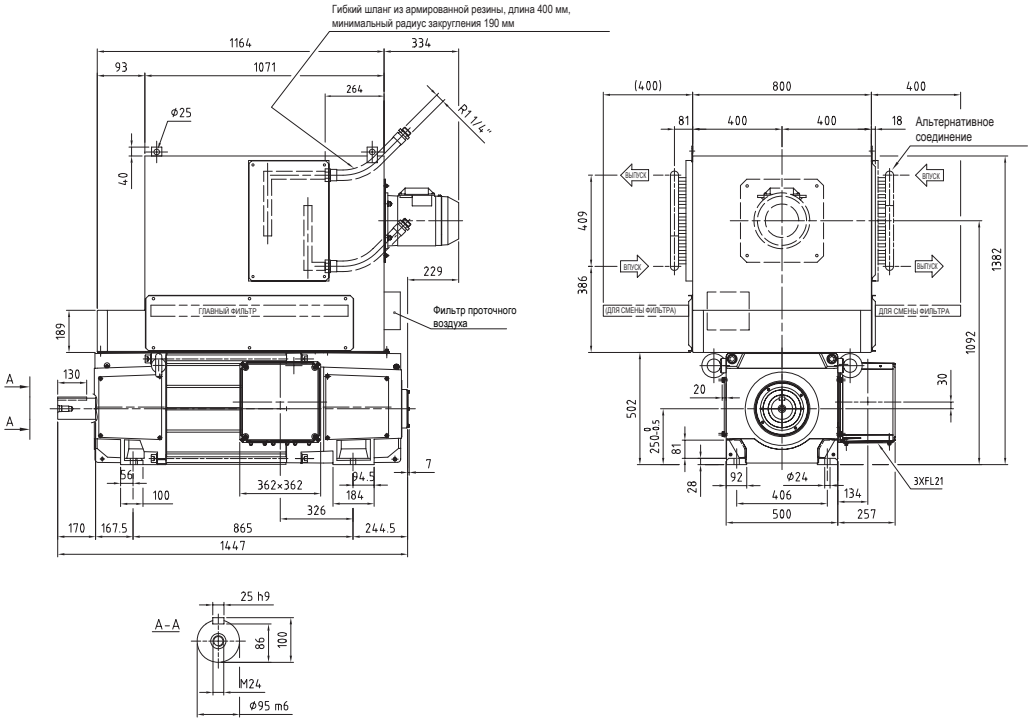

Общие данные	I_{max}/I_N = 200 %	J = 4,4 кгм²	U_{fN} = 110-440 В	V_{diss} = 0,6 м³/с	W = 1180 кг
	T_{max}/T = 185 %	n_0 = 10 мин⁻¹	P_f = 3300 Вт	p_{Δ} = 1900 Па	

U_N (В) *[U_N > 1,1 x U_{vN} 1)]*											n_{max} (мин⁻¹)		2550	3000			**Кат. №**
400	**420**	**440**	**470**	**520**	**550**	**620**	**750**	**815**	**P** (кВт)	I_N (А)	T (Нм)	**η** (%)	n_2 (мин⁻¹)	n_3/n_4 мин⁻¹)			
			n (мин⁻¹)														
417									**103**	307	2355	81,5	1741	2086	2086		
	442								**109**	307	2355	82,3	1741	2209	2209	R_a = 178 мОм	**3BSM003050- ···**
		466							**115**	307	2354	83,1	1741	2264	2264	L_a = 2,01 мГн	··· = **KLA** 2)
			503						**124**	307	2354	84,0	1741	2264	2264	U_{fN}/U_{vN} = E	··· = **KLB** 3)
				565					**139**	306	2349	85,4	1745	2268	2268		··· = **KLC** 4)
					602				**148**	306	2346	86,1	1747	2271	2271		
						688			**168**	305	2338	87,5	1752	2277	2277		
							848		**206**	304	2324	89,3	1761	2289	2289		
								928	**225**	303	2317	90,1	1766	2296	2296		
555									**142**	409	2438	84,9	1665	2165	2165		
	587								**150**	409	2438	85,5	1665	2165	2165	R_a = 114 мОм	**3BSM003050- ···**
		618							**158**	409	2438	86,1	1665	2165	2165	L_a = 1,43 мГн	··· = **KKA** 2)
			666						**170**	409	2437	86,9	1665	2165	2165	U_{fN}/U_{vN} = E	··· = **KKB** 3)
				745					**189**	408	2428	88,0	1671	2172	2172		··· = **KKC** 4)
					792				**201**	407	2423	88,5	1674	2177	2177		
						903			**228**	405	2410	89,6	1683	2188	2188		
725									**180**	503	2364	87,8	2550	3000	3000		
	765								**189**	503	2364	88,2	2550	3000	3000	R_a = 71 мОм	**3BSM003050- ···**
		805							**199**	503	2364	88,7	2550	3000	3000	L_a = 0,83 мГн	··· = **KHA** 2)
			865						**214**	503	2363	89,3	2550	3000	3000	U_{fN}/U_{vN} = C	··· = **KHB** 3)
				966					**237**	499	2345	90,2	2550	3000	3000		··· = **KHC** 4)
					1026				**251**	497	2333	90,6	2550	3000	3000		
						1167			**282**	491	2306	91,5	2550	3000	3000		
							1429		**337**	481	2255	92,6	2550	3000	3000		
								1560	**364**	476	2230	93,1	2550	3000	3000		
923									**222**	611	2299	89,6	2550	3000	3000		
	973								**234**	611	2299	90,0	2550	3000	3000	R_a = 47 мОм	**3BSM003050- ···**
		1022							**246**	611	2298	90,4	2550	3000	3000	L_a = 0,52 мГн	··· = **KGA** 2)
			1097						**264**	611	2298	90,9	2550	3000	3000	U_{fN}/U_{vN} = C	··· = **KGB** 3)
				1223					**292**	606	2278	91,6	2550	3000	3000		··· = **KGC** 4)
					1298				**308**	603	2266	91,9	2550	3000	3000		
						1474			**345**	596	2239	92,6	2550	3000	3000		
							1800		**412**	583	2187	93,5	2550	3000	3000		
								1963	**444**	577	2162	93,8	2550	3000	3000		
1165									**275**	745	2257	91,4	2550	3000	3000		
	1227								**290**	745	2257	91,7	2550	3000	3000	R_a = 29 мОм	**3BSM003050- ···**
		1289							**304**	745	2256	91,9	2550	3000	3000	L_a = 0,37 мГн	··· = **KFA** 2)
			1382						**326**	745	2256	92,3	2550	3000	3000	U_{fN}/U_{vN} = C	··· = **KFB** 3)
				1537					**360**	740	2239	92,8	2550	3000	3000		··· = **KFC** 4)
					1630				**380**	737	2228	93,1	2550	3000	3000		
						1847			**426**	729	2203	93,6	2550	3000	3000		

5

Пояснения к перекрестным ссылкам в таблицах технических данных электродвигателей см. на стр. 53.

Размеры в мм

IC 06: IP 23
IC 17: IP 23
IC 37: IP 54, IP 55

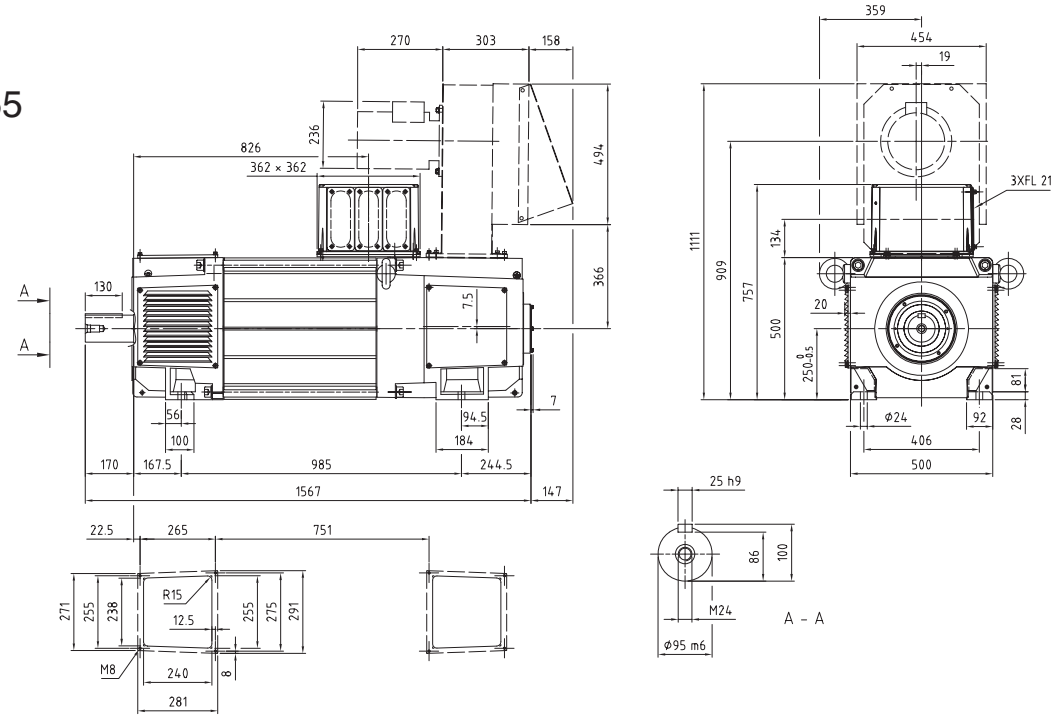

IC 86 W: IP 54 / IP 55

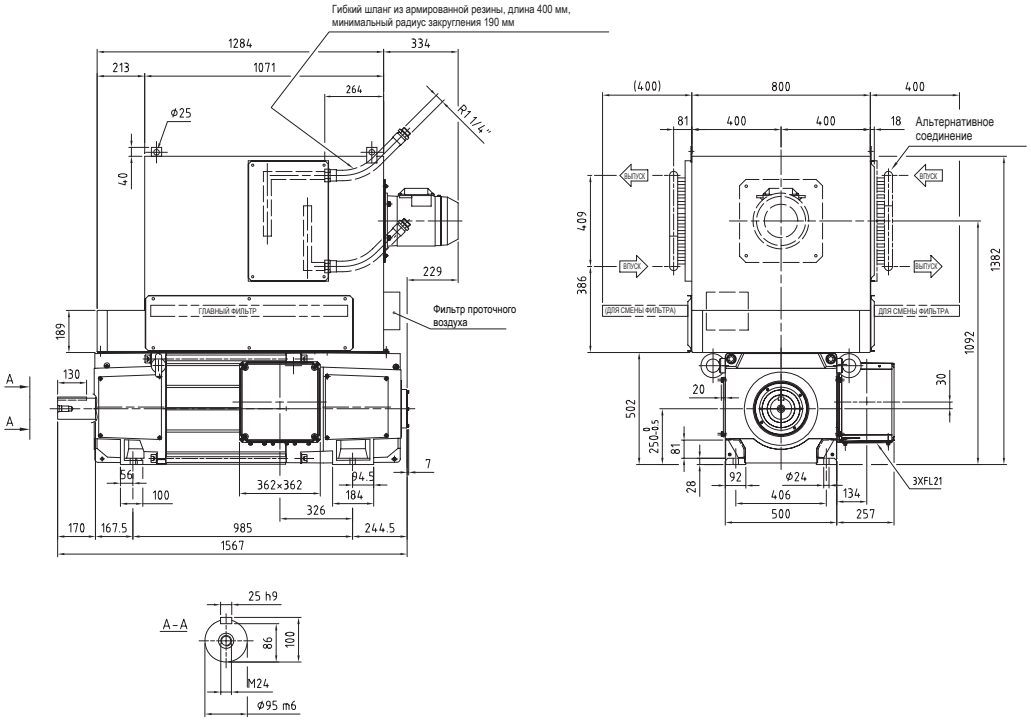

Общие данные	I_{max}/I_N = 200 %	J = 5,2 кгм²	U_{fN} = 110-440 В	V_{diss} = 0,6 м³/с	W = 1390 кг
	T_{max}/T = 185 %	n_0 = 10 мин⁻¹	P_f = 3900 Вт	p_Δ = 2000 Па	

U_N (В) [$U_N > 1,1 \times U_{vN}$ 1)]											n_{max} (мин⁻¹)		2550	3000			
400	420	440	470	520	550	620	750	815	P	I_N	T	η	n_2	n_3 /n_4			Кат. №
n (мин⁻¹)									(кВт)	(А)	(Нм)	(%)	(мин⁻¹)	мин⁻¹)			
319									**100**	307	2990	78,9	1393	1596	1596	R_a = 208 мОм	3BSM003050- •••
	339								**106**	307	2990	79,8	1393	1693	1693	L_a = 2,45 мГн	••• = **KSA** 2)
		358							**112**	307	2990	80,6	1393	1789	1789	U_{fN}/U_{vN} = B	••• = **KSB** 3)
			387						**121**	307	2989	81,7	1393	1811	1811		••• = **KSC** 4)
				435					**136**	306	2983	83,3	1396	1815	1815		
					465				**145**	306	2980	84,1	1397	1816	1816		
						532			**166**	305	2972	85,7	1401	1821	1821		
							659		**204**	304	2956	87,9	1407	1830	1830		
								722	**223**	303	2949	88,8	1411	1834	1834		
428									**139**	409	3097	82,8	1349	1754	1754	R_a = 133 мОм	3BSM003050- •••
	452								**147**	409	3097	83,5	1349	1754	1754	L_a = 1,43 мГн	••• = **KRA** 2)
		477							**155**	409	3097	84,2	1349	1754	1754	U_{fN}/U_{vN} = B	••• = **KRB** 3)
			515						**167**	409	3095	85,1	1350	1755	1755		••• = **KRC** 4)
				577					**186**	407	3084	86,3	1355	1761	1761		
					615				**198**	407	3077	87,0	1357	1765	1765		
						702			**225**	405	3062	88,3	1364	1773	1773		
561									**177**	503	3004	86,1	2550	2807	2807	R_a = 84 мОм	3BSM003050- •••
	593								**186**	503	3003	86,7	2550	2965	2965	L_a = 1,01 мГн	••• = **KQA** 2)
		624							**196**	503	3003	87,2	2550	3000	3000	U_{fN}/U_{vN} = C	••• = **KQB** 3)
			672						**211**	503	3001	87,9	2550	3000	3000		••• = **KQC** 4)
				751					**234**	499	2977	88,9	2550	3000	3000		
					799				**248**	497	2963	89,4	2550	3000	3000		
						910			**279**	491	2930	90,5	2550	3000	3000		
							1116		**335**	481	2868	91,9	2550	3000	3000		
								1219	**362**	476	2838	92,4	2550	3000	3000		
717									**219**	611	2922	88,4	2550	3000	3000	R_a = 55 мГн	3BSM003050- •••
	757								**231**	611	2921	88,8	2550	3000	3000	L_a = 0,64 мГн	••• = **KPA** 2)
		796							**243**	611	2921	89,3	2550	3000	3000	U_{fN}/U_{vN} = C	••• = **KPB** 3)
			855						**261**	611	2918	89,8	2550	3000	3000		••• = **KPC** 4)
				954					**289**	606	2896	90,6	2550	3000	3000		
					1013				**306**	603	2882	91,1	2550	3000	3000		
						1152			**344**	597	2851	91,9	2550	3000	3000		
909									**273**	745	2870	90,4	2550	3000	3000	R_a = 34 мОм	3BSM003050- •••
	957								**288**	745	2869	90,8	2550	3000	3000	L_a = 0,45 мГн	••• = **KNA** 2)
		1006							**302**	745	2869	91,1	2550	3000	3000	U_{fN}/U_{vN} = C	••• = **KNB** 3)
			1079						**324**	745	2866	91,5	2550	3000	3000		••• = **KNC** 4)
				1202					**358**	739	2844	92,2	2550	3000	3000		
					1275				**378**	736	2831	92,5	2550	3000	3000		
						1447			**424**	729	2801	93,1	2550	3000	3000		
1109									**334**	904	2876	91,4	2550	3000	3000	R_a = 24 мОм	3BSM003050- •••
	1168								**352**	904	2875	91,7	2550	3000	3000	L_a = 0,28 мГн	••• = **KMA** 2)
		1227							**369**	904	2875	92,0	2550	3000	3000	U_{fN}/U_{vN} = C	••• = **KMB** 3)
			1316						**396**	903	2870	92,4	2550	3000	3000		••• = **KMC** 4)
				1464					**436**	895	2845	92,9	2550	3000	3000		
					1553				**460**	891	2830	93,2	2550	3000	3000		
						1760			**515**	880	2795	93,7	2550	3000	3000		

5

Пояснения к перекрестным ссылкам в таблицах технических данных электродвигателей см. на стр. 53.

Размеры в мм

IC 06: IP 23
IC 17: IP 23
IC 37: IP 54, IP 55

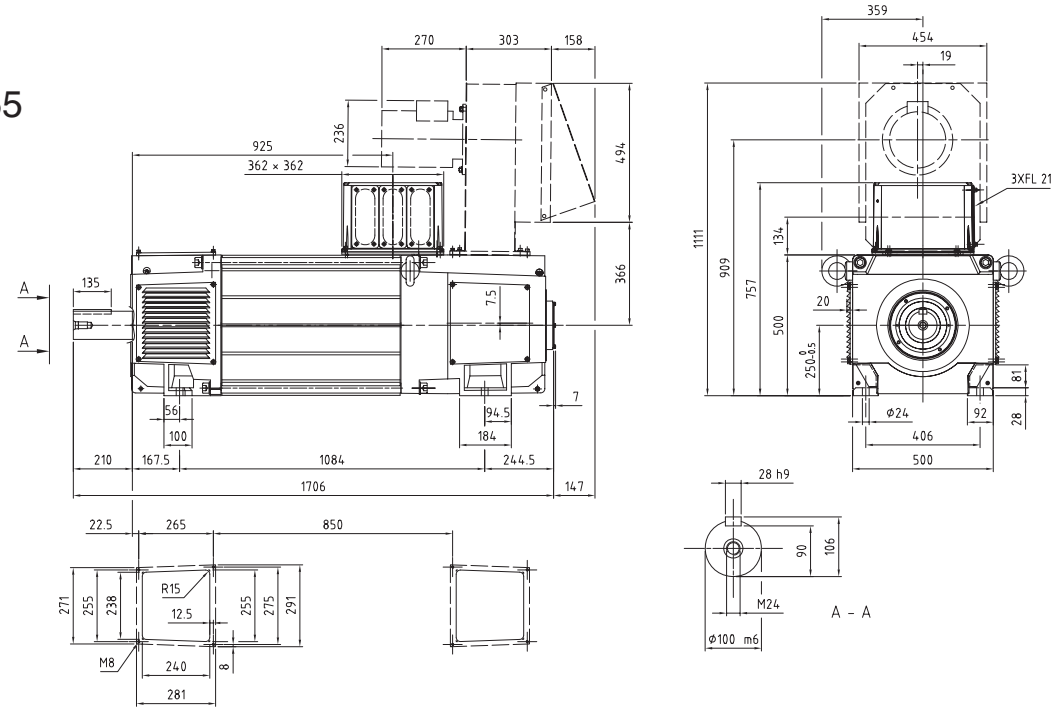

IC 86 W: IP 54 / IP 55

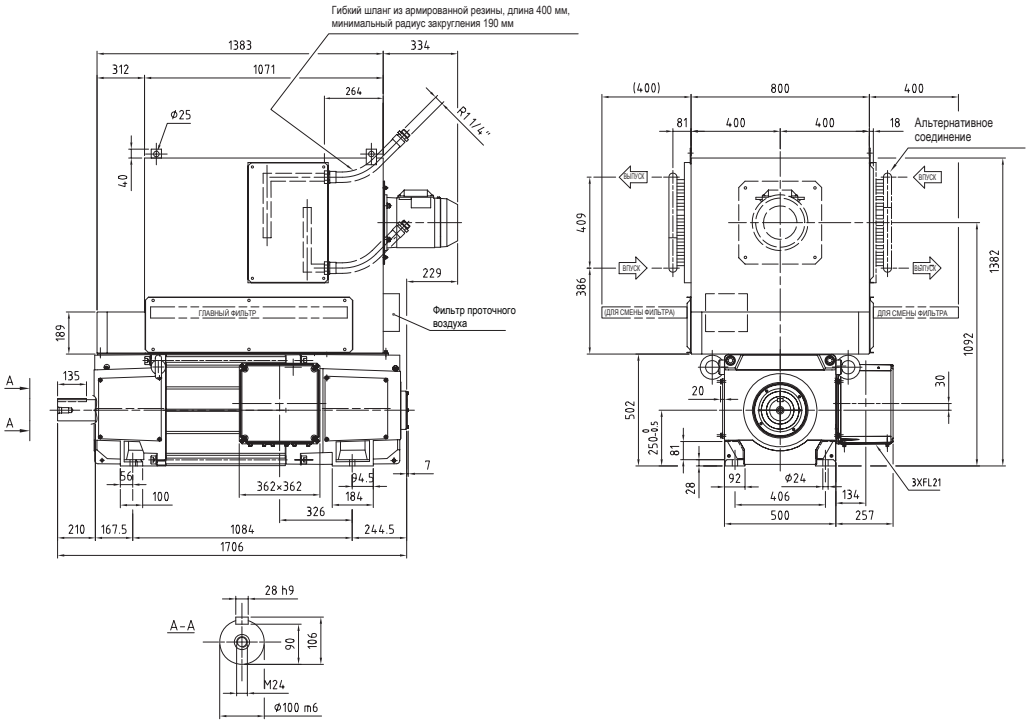

Общие данные	I_{max}/I_N = 200 %	J = 5,9 кгм²	U_{fN} = 110-440 В	V_{diss} = 0,6 м³/с	W = 1560 кг
	T_{max}/T = 185 %	n_0 = 10 мин⁻¹	P_f = 4400 Вт	p_Δ = 2100Па	

U_N (B) [$U_N > 1,1 \times U_{vN}$ 1)]									P (кВт)	I_N (A)	T (Нм)	η (%)	n_2 (мин⁻¹)	n_3 /n_4 мин⁻¹)		Кат. №
400	420	440	470	520	550	620	750	815			n_{max} (мин⁻¹)		2550	3000		
			n (мин⁻¹)													
263									97	307	3538	76,6	1209	1316	1316	
	280								104	307	3538	77,6	1209	1398	1398	
		296							110	307	3538	78,6	1209	1479	1479	
			320						119	307	3537	79,8	1209	1571	1571	
				361					134	306	3529	81,6	1211	1574	1574	
					386				143	306	3525	82,5	1213	1576	1576	
						444			163	305	3514	84,3	1216	1581	1581	
							550		201	304	3495	86,8	1222	1589	1589	
								604	220	303	3485	87,7	1225	1593	1593	
355									136	409	3665	81,0	1160	1508	1508	
	376								144	409	3665	81,8	1160	1508	1508	
		397							152	409	3664	82,5	1160	1508	1508	
			428						164	409	3662	83,5	1160	1508	1508	
				481					184	407	3649	85,0	1164	1514	1514	
					513				195	406	3640	85,7	1167	1517	1517	
						587			222	404	3621	87,2	1173	1525	1525	
468									174	503	3554	84,7	2330	2339	2339	
	494								184	503	3554	85,3	2330	2472	2472	
		521							194	503	3554	85,9	2330	2605	2605	
			561						209	503	3551	86,7	2331	2806	2806	
				628					232	499	3524	87,8	2348	3000	3000	
					668				246	497	3508	88,4	2359	3000	3000	
						762			277	492	3471	89,6	2383	3000	3000	
							937		334	482	3402	91,1	2429	3000	3000	
								1024	361	478	3368	91,7	2453	3000	3000	
600									217	611	3458	87,3	2304	2995	2995	
	633								229	611	3458	87,8	2304	2995	2995	
		666							241	611	3457	88,3	2304	2995	2995	
			716						259	610	3453	88,9	2306	2998	2998	
				800					287	606	3426	89,8	2323	3000	3000	
					850				304	603	3410	90,3	2334	3000	3000	
						967			342	597	3373	91,2	2359	3000	3000	
							1184		410	585	3303	92,4	2406	3000	3000	
								1293	443	579	3269	92,9	2431	3000	3000	
762									271	745	3397	89,6	2363	3000	3000	
	803								286	745	3396	90,0	2363	3000	3000	
		844							300	745	3396	90,4	2363	3000	3000	
			906						322	744	3392	90,9	2365	3000	3000	
				1010					356	738	3364	91,6	2384	3000	3000	
					1072				376	735	3347	91,9	2396	3000	3000	
						1217			421	727	3307	92,6	2423	3000	3000	
932									329	895	3370	90,7	2550	3000	3000	
	982								346	895	3370	91,1	2550	3000	3000	
		1032							364	895	3369	91,4	2550	3000	3000	
			1107						390	894	3364	91,8	2550	3000	3000	
				1232					430	887	3335	92,4	2550	3000	3000	
					1307				454	882	3318	92,7	2550	3000	3000	
						1482			509	872	3277	93,3	2550	3000	3000	
1085									372	1000	3277	92,0	2365	3000	3000	
	1142								392	1000	3277	92,3	2365	3000	3000	
		1199							411	1000	3276	92,6	2365	3000	3000	
			1285						440	998	3269	92,9	2370	3000	3000	
				1429					481	982	3215	93,4	2408	3000	3000	
					1516				505	973	3183	93,7	2431	3000	3000	

R_a = 233 мОм L_a = 2,81 мГн U_{fN}/U_{vN} = B	3BSM003050- ••• ••• = LAA 2) ••• = LAB 3) ••• = LAC 4)	
R_a = 149 мОм L_a = 1,97 мГн U_{fN}/U_{vN} =	3BSM003050- ••• ••• = KZA 2) ••• = KZB 3) ••• = KZC 4)	
R_a = 94 мОм L_a = 1,15 мГн U_{fN}/U_{vN} = C	3BSM003050- ••• ••• = KYA 2) ••• = KYB 3) ••• = KYC 4)	
R_a = 61 мОм L_a = 0,73 мГн U_{fN}/U_{vN} = C	3BSM003050- ••• ••• = KXA 2) ••• = KXB 3) ••• = KXC 4)	
R_a = 38 мОм L_a = 0,51 мГн U_{fN}/U_{vN} = C	3BSM003050- ••• ••• = KVA 2) ••• = KVB 3) ••• = KVC 4)	
R_a = 27 мОм L_a = 0,33 мГн U_{fN}/U_{vN} = C	3BSM003050- ••• ••• = KUA 2) ••• = KUB 3) ••• = KUC 4)	
R_a = 19 мОм L_a = 0,24 мГн U_{fN}/U_{vN} = C	3BSM003050- ••• ••• = KTA 2) ••• = KTB 3) ••• = KTC 4)	

5

Пояснения к перекрестным ссылкам в таблицах технических данных электродвигателей см. на стр. 53.

Размеры в мм

IC 06: IP 23
IC 17: IP 23
IC 37: IP 54, IP 55

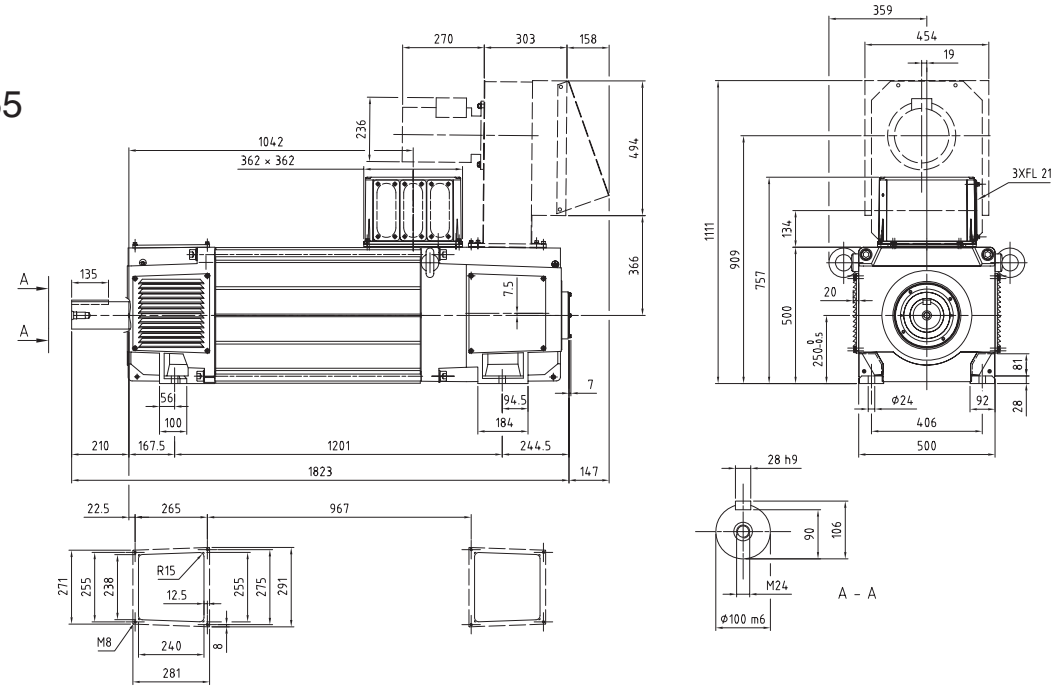

IC 86 W: IP 54 / IP 55

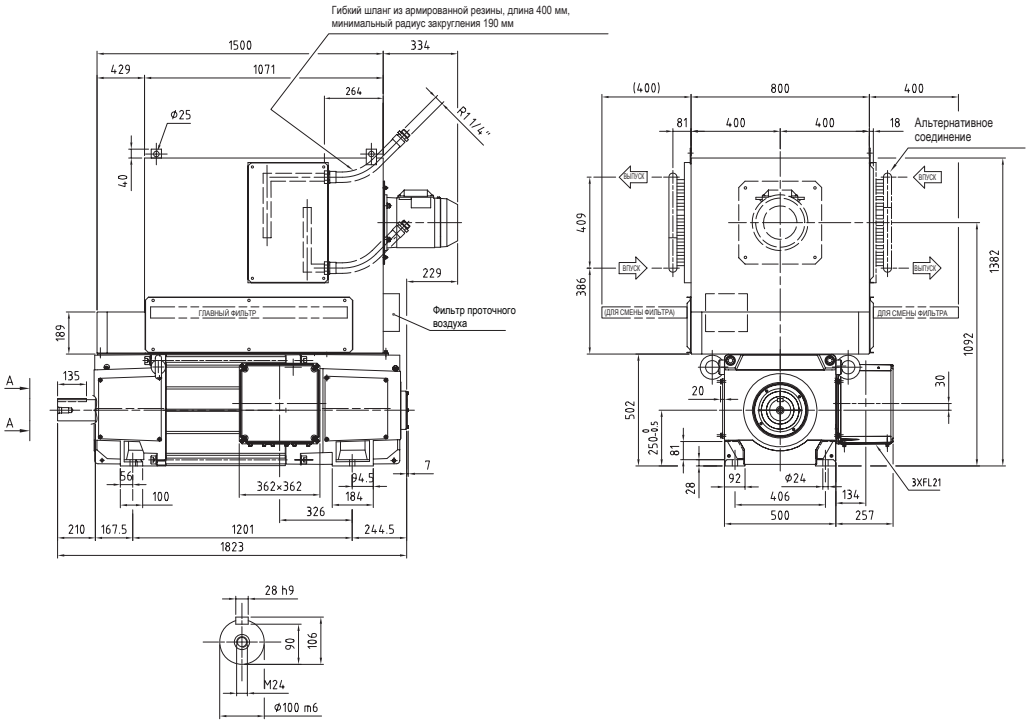

DMI 250Y

Общие данные	I_{max}/I_N = 200 %	J = 6,7 кгм²	U_{fN} = 110-440 В	V_{diss} = 0,6 м³/с	W = 1760 кг
	T_{max}/T = 185 %	n_0 = 10 мин⁻¹	P_f = 5000 Вт	p_Δ = 2100 Па	

U_N (В) [$U_N > 1,1 \times U_{vN}$ 1)]																			Кат. №
400	420	440	470	520	550	620	750	815	P (кВт)	I_N (А)	n_{max} (мин⁻¹) T (Нм)	η (%)	2550 n_2 (мин⁻¹)	3000 n_3 /n_4 мин⁻¹)		
			n (мин⁻¹)													
212									**95**	307	4269	74,0	1044	1058	1058	R_a = 263 мОм L_a = 3,23 мГн U_{fN}/U_{vN} = D	**3BSM003050- •••** ••• = **LHA** 2) ••• = **LHB** 3) ••• = **LHC** 4)
	225								**101**	307	4269	75,1	1044	1126	1126		
		239							**107**	307	4269	76,2	1044	1194	1194		
			259						**116**	307	4268	77,6	1044	1296	1296		
				293					**131**	306	4260	79,6	1046	1360	1360		
					314				**140**	306	4256	80,6	1047	1361	1361		
						361			**161**	305	4244	82,6	1050	1365	1365		
							450		**199**	304	4223	85,4	1055	1371	1371		
								494	**218**	303	4212	86,4	1057	1374	1374		
287									**133**	409	4423	78,9	1007	1309	1309	R_a = 168 мОм L_a = 2,27 мГн U_{fN}/U_{vN} = D	**3BSM003050- •••** ••• = **LGA** 2) ••• = **LGB** 3) ••• = **LGC** 4)
	305								**141**	409	4422	79,8	1007	1309	1309		
		322							**149**	409	4422	80,6	1007	1309	1309		
			348						**161**	409	4422	81,7	1007	1309	1309		
				392					**181**	408	4406	83,4	1010	1313	1313		
					418				**193**	407	4396	84,2	1012	1316	1316		
						480			**220**	405	4374	85,8	1017	1323	1323		
381									**171**	503	4290	83,0	1905	1905	1905	R_a = 106 мОм L_a = 1,33 мГн U_{fN}/U_{vN} = E	**3BSM003050- •••** ••• = **LFA** 2) ••• = **LFB** 3) ••• = **LFC** 4)
	403								**181**	503	4290	83,7	2007	2016	2016		
		425							**191**	503	4289	84,4	2007	2126	2126		
			458						**206**	503	4289	85,3	2007	2292	2292		
				514					**229**	500	4258	86,6	2021	2570	2570		
					548				**243**	497	4239	87,2	2030	2639	2639		
						625			**275**	492	4195	88,6	2051	2666	2666		
							770		**332**	483	4112	90,3	2091	2700	2700		
								843	**359**	478	4071	91,0	2111	2700	2700		
491									**215**	611	4174	86,0	1975	2454	2454	R_a = 69 мОм L_a = 0,84 мГн U_{fN}/U_{vN} = E	**3BSM003050- •••** ••• = **LEA** 2) ••• = **LEB** 3) ••• = **LEC** 4)
	518								**227**	611	4174	86,6	1975	2567	2567		
		546							**239**	611	4173	87,1	1975	2567	2567		
			587						**257**	611	4173	87,8	1975	2567	2567		
				657					**285**	606	4141	88,9	1989	2586	2586		
					698				**301**	604	4122	89,4	1998	2598	2598		
						795			**340**	597	4077	90,4	2020	2626	2626		
							976		**408**	586	3993	91,8	2060	2679	2679		
								1066	**441**	580	3951	92,4	2081	2700	2700		
625									**269**	745	4101	88,6	2030	2639	2639	R_a = 43 мОм L_a = 0,59 мГн U_{fN}/U_{vN} = E	**3BSM003050- •••** ••• = **LDA** 2) ••• = **LDB** 3) ••• = **LDC** 4)
	659								**283**	745	4101	89,1	2030	2639	2639		
		694							**298**	745	4100	89,5	2030	2639	2639		
			745						**320**	745	4099	90,0	2030	2639	2639		
				831					**354**	739	4068	90,8	2045	2658	2658		
					882				**374**	736	4048	91,3	2055	2671	2671		
						1003			**420**	728	4001	92,1	2077	2700	2700		
767									**325**	890	4047	90,0	2299	2700	2700	R_a = 31 мОм L_a = 0,38 мГн U_{fN}/U_{vN} = E	**3BSM003050- •••** ••• = **LCA** 2) ••• = **LCB** 3) ••• = **LCC** 4)
	808								**342**	890	4046	90,4	2299	2700	2700		
		849							**360**	890	4046	90,7	2299	2700	2700		
			911						**386**	890	4044	91,2	2300	2700	2700		
				1015					**426**	882	4006	91,9	2321	2700	2700		
					1078				**449**	877	3983	92,2	2334	2700	2700		
						1223			**503**	866	3930	92,9	2364	2700	2700		
893									**370**	1000	3958	91,4	2166	2700	2700	R_a = 22 мОм L_a = 0,28 мГн U_{fN}/U_{vN} = E	**3BSM003050- •••** ••• = **LBA** 2) ••• = **LBB** 3) ••• = **LBC** 4)
	941								**390**	1000	3957	91,7	2166	2700	2700		
		988							**410**	1000	3957	92,0	2166	2700	2700		
			1060						**439**	1000	3956	92,4	2166	2700	2700		
				1179					**481**	985	3896	93,0	2198	2700	2700		
					1251				**505**	976	3858	93,3	2218	2700	2700		

Пояснения к перекрестным ссылкам в таблицах технических данных электродвигателей см. на стр. 53.

Размеры в мм

IC 06: IP 23
IC 17: IP 23
IC 37: IP 54, IP 55

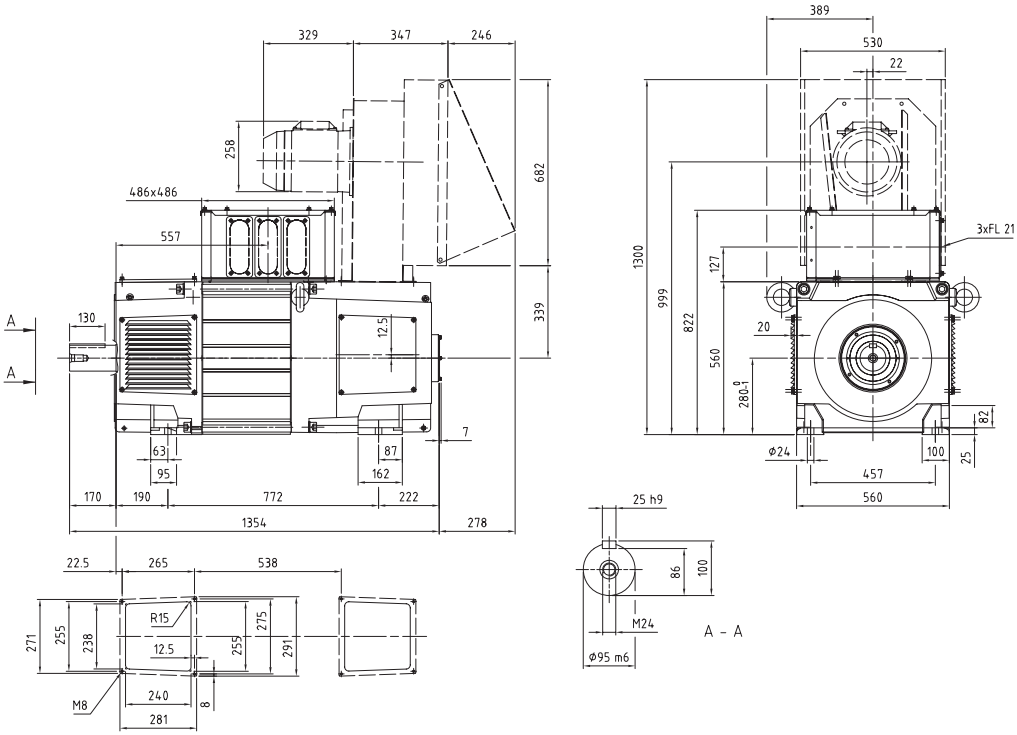

IC 86 W: IP 54 / IP 55

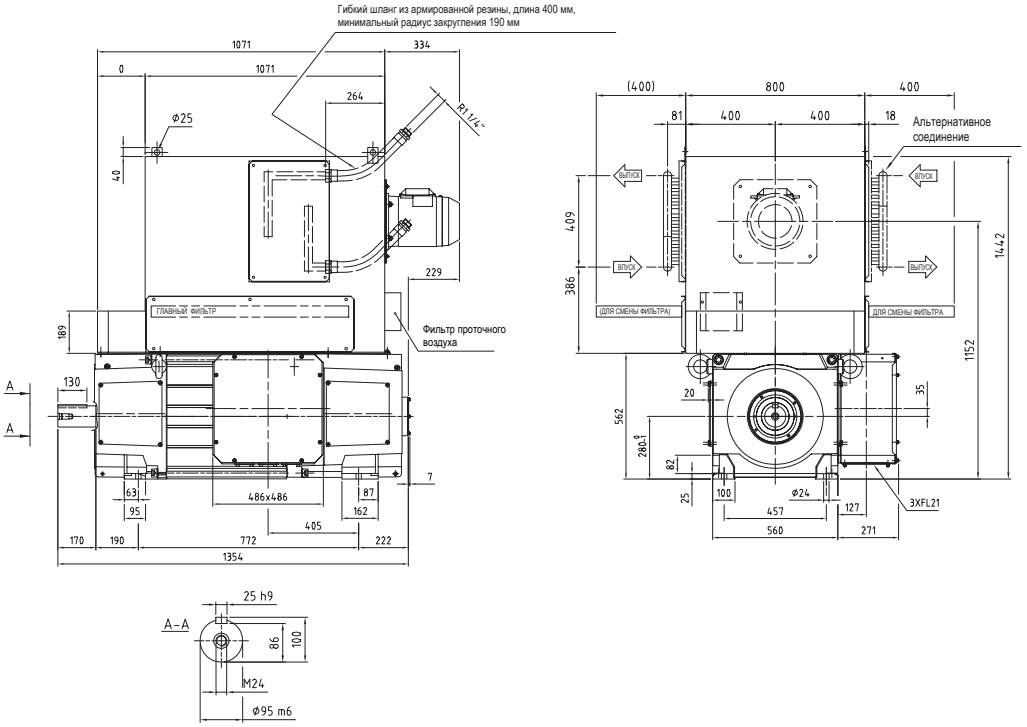

DMI 280L

Общие данные	I_{max}/I_N = 180 %	J = 5,5 кгм²	U_{fN} = 110-440 В	V_{diss} = 0,9 м³/с	W = 1240 кг
	T_{max}/T = 160 %	n_0 = 10 мин⁻¹	P_f = 3500 Вт	p_Δ = 2200 Па	

U_N (В) [$U_N > 1,1 \times U_{vN}$ 1)]										n_{max} (мин⁻¹)	2550	2800		
400	420	440	470	520	550	620	750	815	P (кВт)	I_N (А)	T (Нм)	η (%)	n_2 (мин⁻¹)	n_3 /n_4 (мин⁻¹)	Кат. №
n (мин⁻¹)															
487									136	397	2672	83,9	1460	1460	R_a = 122 мОм; L_a = 3,06 мГн; U_{fN}/U_{vN} = E; 3BSM003050- ••• ••• = MGA 2); ••• = MGB 3); ••• = MGC 4)
	515								144	397	2672	84,6	1482	1544	
		542							152	397	2672	85,2	1482	1627	
			584						163	397	2672	86,0	1482	1753	
				654					183	397	2671	87,1	1482	1926	
					696				195	397	2671	87,7	1482	1926	
						793			222	397	2670	88,8	1482	1926	
							974		272	397	2668	90,3	1482	1926	
								1065	297	397	2668	90,9	1482	1926	
647									172	484	2532	87,0	1537	1941	R_a = 75 мОм; L_a = 2,11 мГн; U_{fN}/U_{vN} = E; 3BSM003050- ••• ••• = MFA 2); ••• = MFB 3); ••• = MFC 4)
	683								181	484	2531	87,5	1537	1998	
		719							191	484	2531	88,0	1537	1998	
			772						205	484	2531	88,6	1537	1998	
				862					228	484	2530	89,5	1537	1998	
					916				243	484	2529	89,9	1537	1998	
						1041			276	484	2528	90,8	1537	1998	
836									214	593	2444	88,9	2509	2509	R_a = 49 мОм; L_a = 1,26 мГн; U_{fN}/U_{vN} = C; 3BSM003050- ••• ••• = MEA 2); ••• = MEB 3); ••• = MEC 4)
	882								226	593	2444	89,3	2550	2645	
		927							237	593	2443	89,7	2550	2782	
			995						254	592	2440	90,2	2550	2800	
				1109					281	588	2420	90,9	2550	2800	
					1178				297	585	2409	91,3	2550	2800	
						1337			334	579	2382	92,0	2550	2800	
							1633		399	568	2332	92,9	2550	2800	
								1781	430	562	2307	93,2	2550	2800	
1063									274	747	2466	90,8	2550	2800	R_a = 30 мОм; L_a = 0,76 мГн; U_{fN}/U_{vN} = C; 3BSM003050- ••• ••• = MDA 2); ••• = MDB 3); ••• = MDC 4)
	1120								289	747	2465	91,1	2550	2800	
		1176							304	747	2465	91,4	2550	2800	
			1261						325	746	2460	91,8	2550	2800	
				1403					358	739	2436	92,3	2550	2800	
					1488				378	735	2422	92,6	2550	2800	
						1687			422	726	2389	93,1	2550	2800	
							2059		482	681	2237	93,8	2550	2800	
1336									338	909	2416	92,0	2550	2800	R_a = 19 мОм; L_a = 0,55 мГн; U_{fN}/U_{vN} = C; 3BSM003050- ••• ••• = MCA 2); ••• = MCB 3); ••• = MCC 4)
	1406								356	909	2415	92,3	2550	2800	
		1476							373	909	2415	92,5	2550	2800	
			1582						398	904	2400	92,8	2550	2800	
				1759					427	875	2321	93,2	2550	2800	
					1865				444	857	2273	93,4	2550	2800	
1629									404	1080	2368	92,7	2550	2800	R_a = 13 мОм; L_a = 0,22 мГн; U_{fN}/U_{vN} = C; 3BSM003050- ••• ••• = MBA 2); ••• = MBB 3); ••• = MBC 4)
	1714								425	1080	2367	92,9	2550	2800	
		1799							445	1078	2363	93,1	2550	2800	
			1926						474	1073	2349	93,4	2550	2800	
				2139					521	1063	2327	93,7	2550	2800	
1884									444	1180	2250	93,3	2550	2800	R_a = 10 мОм; L_a = 0,27 мГн; U_{fN}/U_{vN} = C; 3BSM003050- ••• ••• = MAA 2); ••• = MAB 3); ••• = MAC 4)
	1982								467	1180	2249	93,5	2550	2800	

5

Пояснения к перекрестным ссылкам в таблицах технических данных электродвигателей см. на стр. 53.

Размеры в мм

IC 06: IP 23
IC 17: IP 23
IC 37: IP 54, IP 55

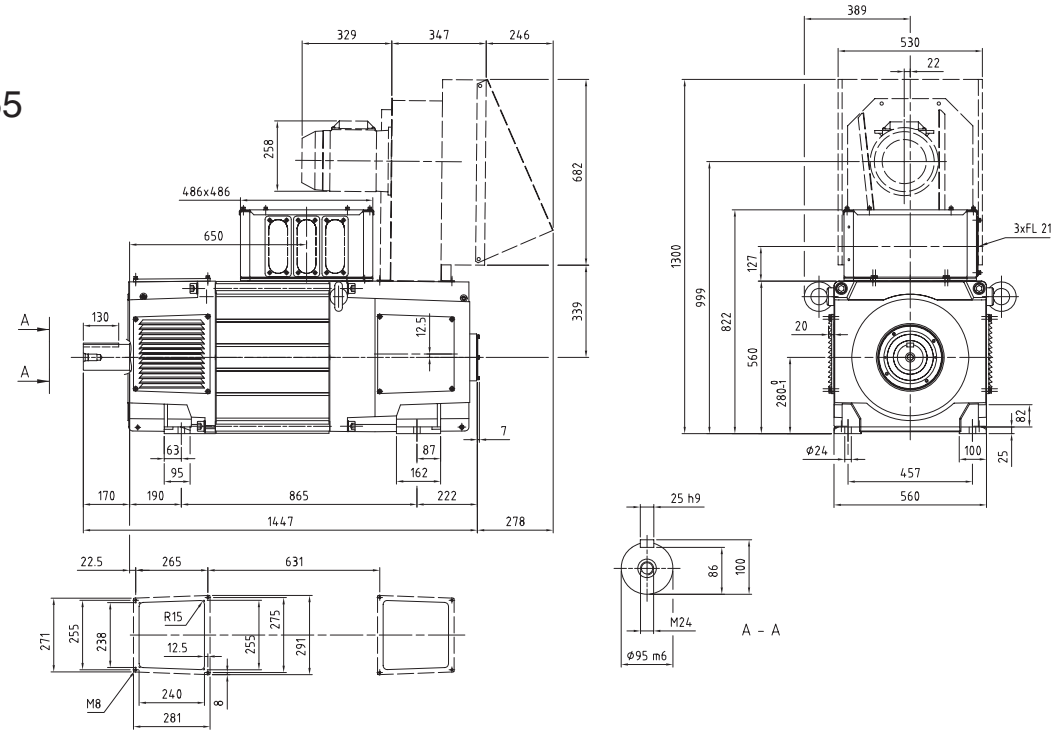

IC 86 W: IP 54 / IP 55

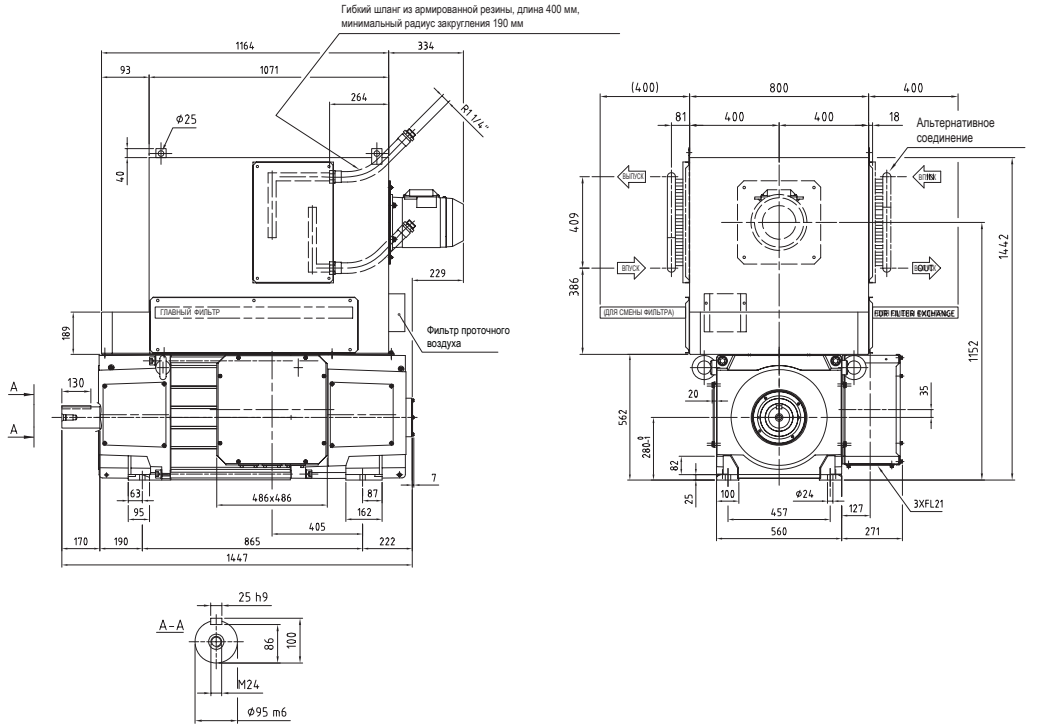

Общие данные	I_{max}/I_N = 180 %	J = 6,5 кгм²	U_{fN} = 110-440 В	V_{diss} = 0,9 м³/с	W = 1440 кг
	T_{max}/T = 160 %	n_0 = 10 мин⁻¹	P_f = 4300 Вт	p_Δ = 2300 Па	

U_N (В) [$U_N > 1,1 \times U_{vN}$ 1)]									P (кВт)	I_N (А)	T (Нм)	η (%)	n_2 (мин⁻¹)	n_3 /n_4 (мин⁻¹)		Кат. №
400	420	440	470	520	550	620	750	815			n_{max} (мин⁻¹)		2550	2800		
			n (мин⁻¹)													
362									133	397	3517	81,8	1086	1086	R_a = 140 мОм L_a = 3,71 мГн U_{fN}/U_{vN} = В	3BSM003050- • • • • • • = MQA 2) • • • = MQB 3) • • • = MQC 4)
	383								141	397	3517	82,6	1150	1150		
		404							149	397	3517	83,3	1205	1213		
			436						161	397	3517	84,2	1205	1309		
				489					180	397	3517	85,5	1205	1467		
					521				192	397	3517	86,2	1205	1563		
						595			219	397	3517	87,5	1205	1567		
							733		270	397	3516	89,3	1205	1567		
								801	295	397	3515	90,0	1205	1567		
484									169	484	3334	85,4	1263	1452	R_a = 87 мОм L_a = 2,56 мГн U_{fN}/U_{vN} = В	3BSM003050- • • • • • • = MPA 2) • • • = MPB 3) • • • = MPC 4)
	511								179	484	3334	86,0	1263	1534		
		539							188	484	3334	86,6	1263	1616		
			579						202	484	3333	87,3	1263	1642		
				647					226	484	3333	88,3	1263	1642		
					688				240	484	3333	88,8	1263	1642		
						783			273	484	3332	89,8	1263	1642		
628									212	593	3220	87,7	1883	1883	R_a = 57 мОм L_a = 1,53 мГн U_{fN}/U_{vN} = С	3BSM003050- • • • • • • = MNA 2) • • • = MNB 3) • • • = MNC 4)
	662								223	593	3220	88,2	1987	1987		
		697							235	593	3220	88,6	2090	2090		
			748						252	593	3218	89,2	2245	2245		
				835					279	589	3196	90,0	2505	2505		
					887				296	586	3182	90,5	2546	2661		
						1008			333	581	3150	91,3	2550	2800		
							1233		399	570	3091	92,5	2550	2800		
								1346	431	565	3061	92,9	2550	2800		
800									272	747	3250	89,9	2401	2401	R_a = 34 мОм L_a = 0,92 мГн U_{fN}/U_{vN} = С	3BSM003050- • • • • • • = MMA 2) • • • = MMB 3) • • • = MMC 4)
	843								287	747	3250	90,3	2414	2530		
		886							302	747	3250	90,6	2414	2659		
			951						323	747	3248	91,1	2415	2800		
				1059					357	741	3222	91,7	2434	2800		
					1124				377	737	3206	92,1	2445	2800		
						1275			423	729	3168	92,7	2473	2800		
1008									336	909	3187	91,4	2481	2800	R_a = 22 мОм L_a = 0,66 мГн U_{fN}/U_{vN} = С	3BSM003050- • • • • • • = MLA 2) • • • = MLB 3) • • • = MLC 4)
	1061								354	909	3186	91,7	2481	2800		
		1115							372	909	3186	92,0	2481	2800		
			1195						398	908	3183	92,4	2483	2800		
				1330					429	881	3084	92,9	2550	2800		
					1411				447	864	3025	93,2	2550	2800		
1230									406	1089	3153	92,3	2550	2800	R_a = 15 мОм L_a = 0,4 мГн U_{fN}/U_{vN} = С	3BSM003050- • • • • • • = MKA 2) • • • = MKB 3) • • • = MKC 4)
	1295								427	1089	3152	92,6	2550	2800		
		1359							448	1089	3150	92,8	2550	2800		
			1456						478	1083	3134	93,1	2550	2800		
				1618					526	1074	3106	93,5	2550	2800		
1423									467	1243	3133	93,1	2550	2800	R_a = 11 мОм L_a = 0,33 мГн U_{fN}/U_{vN} = С	3BSM003050- • • • • • • = MHA 2) • • • = MHB 3) • • • = MHC 4)
	1497								491	1243	3132	93,3	2550	2800		

Пояснения к перекрестным ссылкам в таблицах технических данных электродвигателей см. на стр. 53.

Размеры в мм

IC 06: IP 23
IC 17: IP 23
IC 37: IP 54, IP 55

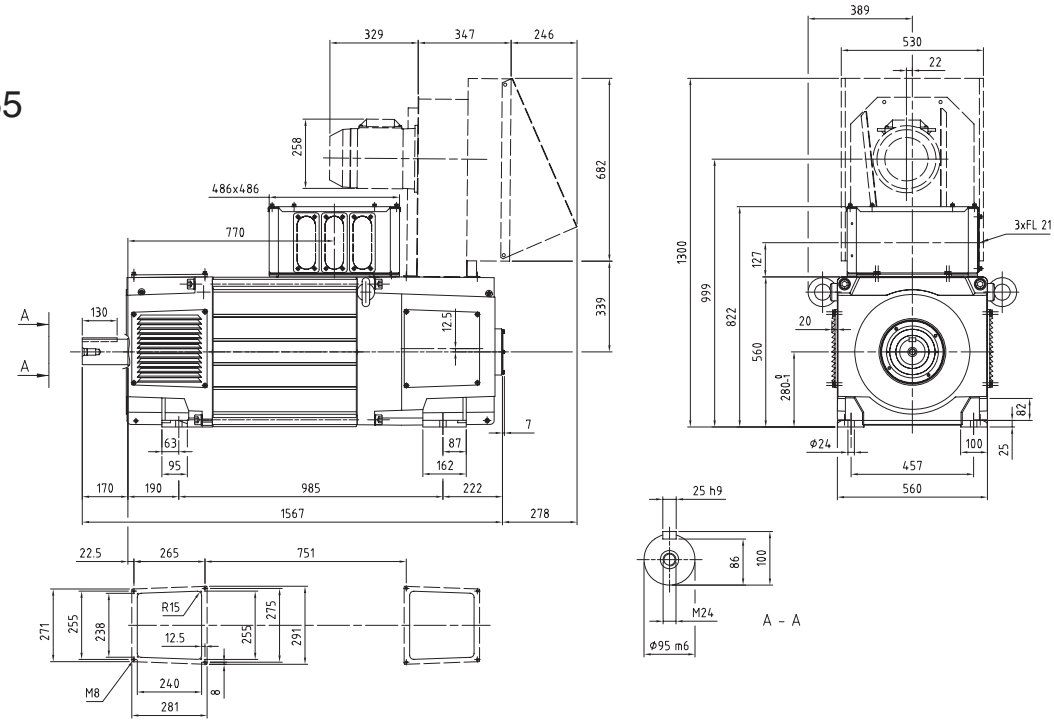

IC 86 W: IP 54 / IP 55

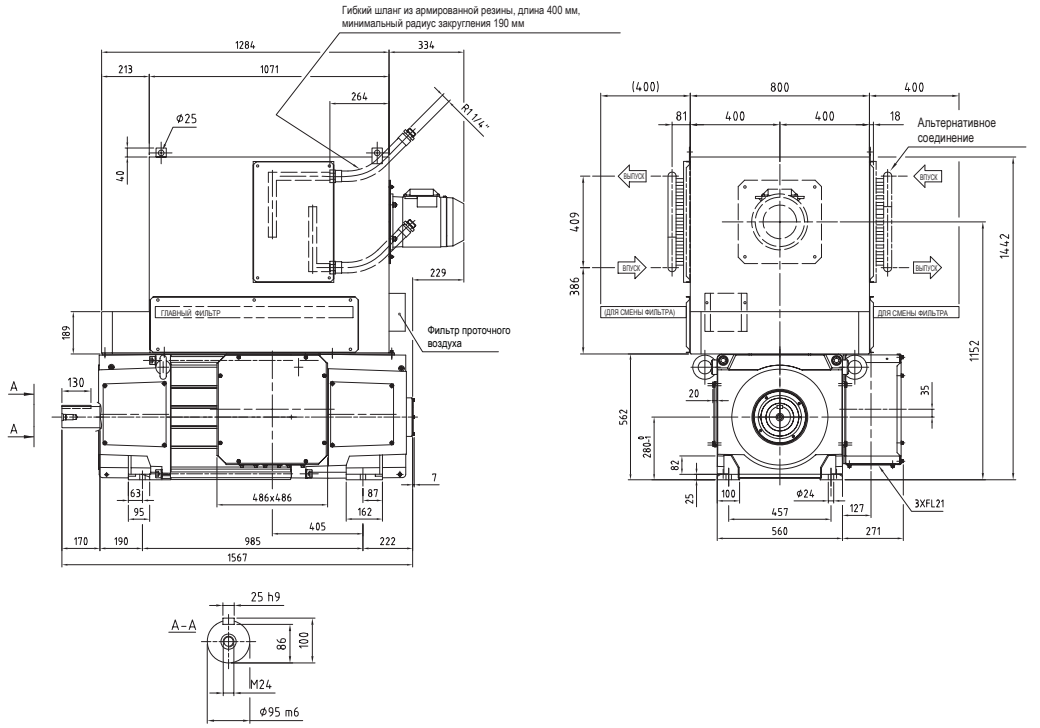

Общие данные	I_{max}/I_N = 180 %	J = 7,8 кгм²	U_{fN} = 110-440 В	V_{diss} = 0,9 м³/с	W = 1700 кг
	T_{max}/T = 160 %	n_0 = 10 мин⁻¹	P_f = 5400 Вт	p_Δ = 2300 Па	

U_N (В) [$U_N > 1,1 \times U_{vN}$ 1)] 400	420	440	470	520	550	620	750	815	P (кВт)	I_N (А)	T (Нм)	η (%)	n_2 (мин⁻¹)	n_3 /n_4 (мин⁻¹)	Кат. №
			n (мин⁻¹)								n_{max} (мин⁻¹)		2550	2800	
284									**130**	397	4361	79,1	852	852	R_a = 164 мОм, L_a = 4,56 мГн, U_{fN}/U_{vN} = В; **3BSM003050-•••** •••= **MYA** 2), •••= **MYB** 3), •••= **MYC** 4)
	301								**137**	397	4361	79,9	903	903	
		318							**145**	397	4361	80,7	954	954	
			344						**157**	396	4353	81,8	960	1031	
				387					**175**	393	4320	83,4	967	1161	
					413				**186**	391	4299	84,3	971	1238	
						473			**211**	387	4252	85,9	982	1277	
							585		**255**	379	4164	88,1	1003	1303	
								641	**277**	375	4120	88,9	1013	1317	
382									**166**	484	4134	83,3	1017	1147	R_a = 102 мОм, L_a = 3,12 мГн, U_{fN}/U_{vN} = В; **3BSM003050-•••** •••= **MXA** 2), •••= **MXB** 3), •••= **MXC** 4)
	404								**175**	484	4134	84,0	1017	1213	
		426							**185**	484	4134	84,6	1017	1279	
			460						**198**	482	4113	85,5	1022	1328	
				515					**219**	475	4053	86,7	1037	1348	
					549				**231**	471	4018	87,4	1046	1359	
						626			**258**	461	3934	88,7	1068	1388	
498									**208**	593	3994	85,9	1494	1494	R_a = 67 мОм, L_a = 1,86 мГн, U_{fN}/U_{vN} = С; **3BSM003050-•••** •••= **MVA** 2), •••= **MVB** 3), •••= **MVC** 4)
	526								**220**	593	3993	86,5	1577	1577	
		553							**231**	593	3993	87,0	1660	1660	
			595						**248**	591	3982	87,7	1786	1786	
				665					**275**	587	3952	88,7	1996	1996	
					707				**291**	584	3933	89,2	2062	2122	
						805			**328**	578	3891	90,2	2084	2415	
							987		**394**	567	3811	91,5	2126	2763	
								1078	**426**	561	3772	92,0	2147	2791	
638									**269**	747	4031	88,6	1914	1914	R_a = 41 мОм, L_a = 1,14 мГн, U_{fN}/U_{vN} = С; **3BSM003050-•••** •••= **MUA** 2), •••= **MUB** 3), •••= **MUC** 4)
	673								**284**	747	4031	89,0	1953	2018	
		707							**299**	747	4031	89,4	1953	2122	
			759						**320**	745	4018	89,9	1959	2278	
				847					**353**	739	3984	90,7	1975	2540	
					899				**373**	735	3964	91,1	1985	2581	
						1021			**419**	727	3917	91,9	2008	2611	
805									**333**	909	3953	90,4	2008	2416	R_a = 26 мОм, L_a = 0.81 мГн, U_{fN}/U_{vN} = С; **3BSM003050-•••** •••= **MTA** 2), •••= **MTB** 3), •••= **MTC** 4)
	848								**351**	909	3952	90,7	2008	2545	
		891							**369**	909	3952	91,0	2008	2611	
			956						**391**	898	3902	91,5	2033	2643	
				1066					**421**	868	3771	92,2	2103	2733	
					1131				**437**	850	3693	92,5	2146	2790	
984									**403**	1089	3911	91,5	2550	2800	R_a = 18 мОм, L_a = 0.49 мГн, U_{fN}/U_{vN} = С; **3BSM003050-•••** •••= **MSA** 2), •••= **MSB** 3), •••= **MSC** 4)
	1036								**424**	1089	3911	91,7	2550	2800	
		1089							**444**	1085	3896	92,0	2550	2800	
			1167						**473**	1079	3875	92,4	2550	2800	
				1297					**522**	1070	3839	92,9	2550	2800	
1140									**464**	1243	3887	92,3	2550	2800	R_a = 13 мОм, L_a = 0.4 мГн, U_{fN}/U_{vN} = С; **3BSM003050-•••** •••= **MRA** 2), •••= **MRB** 3), •••= **MRC** 4)
	1200								**488**	1243	3886	92,6	2550	2800	

5

Пояснения к перекрестным ссылкам в таблицах технических данных электродвигателей см. на стр. 53.

Размеры в мм

IC 06: IP 23
IC 17: IP 23
IC 37: IP 54, IP 55

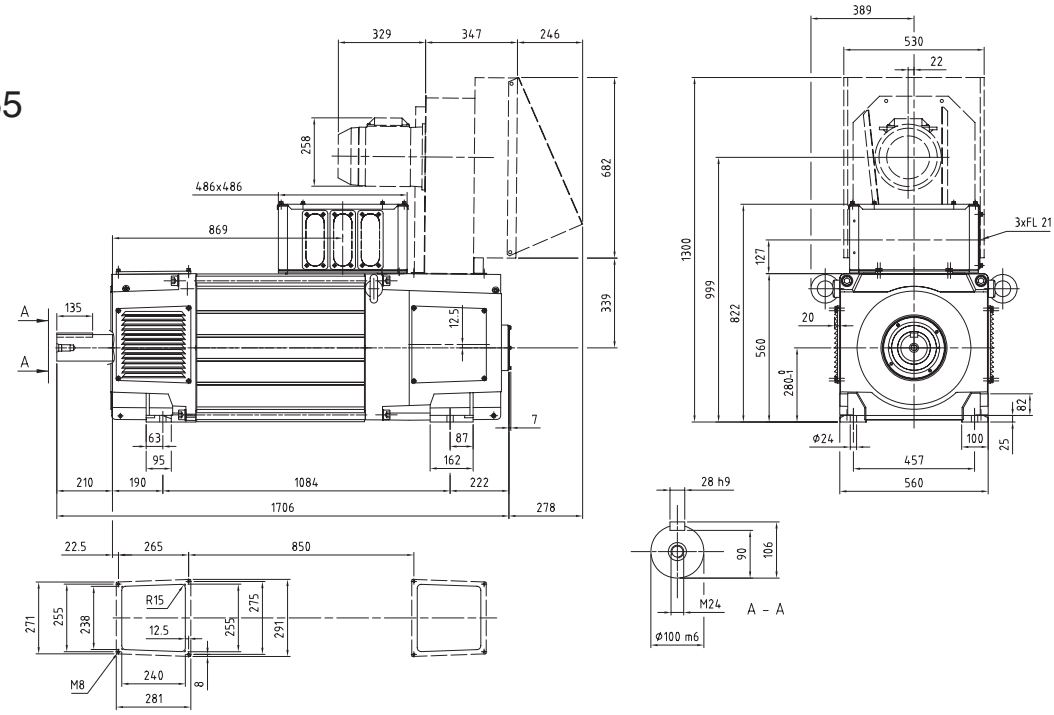

IC 86 W: IP 54 / IP 55

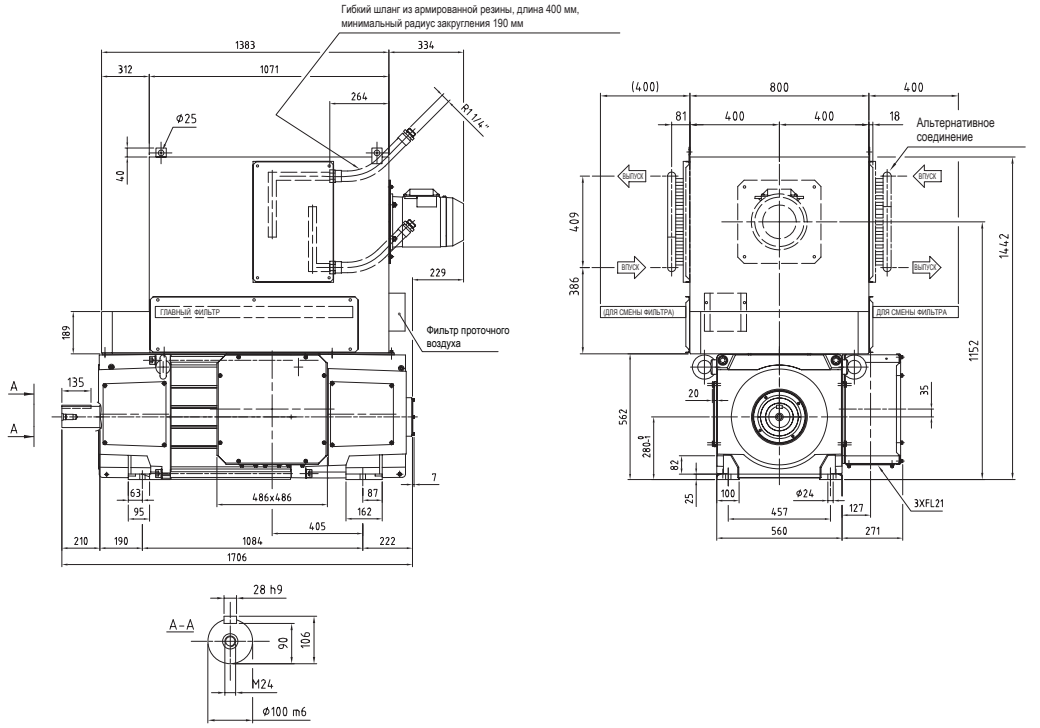

DMI 280V

Общие данные	I_{max}/I_N = 180 %	J = 8,9 кгм²	U_{fN} = 110-440 В	V_{diss} = 0,9 м³/с	W = 1920 кг
	T_{max}/T = 160 %	n_0 = 10 min⁻¹	P_f = 6100 Вт	p_Δ = 2400 Па	

U_N (В) [$U_N > 1,1 \times U_{vN}$ 1)]																		Кат. №
											n_{max} (мин⁻¹)		2550	2800				
400	420	440	470	520	550	620	750	815	P (кВт)	I_N (А)	T (Нм)	η (%)	n_2 (мин⁻¹)	n_3 /n_4 (мин⁻¹)				
			n (мин⁻¹)															
228									**127**	397	5303	76,9	685	685	R_a = 184 мОм	**3BSM003050-•••**
	242								**135**	397	5303	77,9	727	727	L_a = 5,27 мГн	**••• = NFA** 2)
		256							**142**	397	5303	78,8	769	769	U_{fN}/U_{vN} = В	**••• = NFB** 3)
			277						**154**	397	5300	80,0	832	832		**••• = NFC** 4)
				313					**172**	394	5261	81,8	939	939		
					334				**183**	392	5237	82,7	1002	1002		
						384			**208**	388	5181	84,5	1152	1152		
							476		**253**	380	5077	87,0	1428	1428		
								522	**275**	376	5025	87,9	1567	1567		
309									**163**	483	5017	81,7	879	928	R_a = 115 мОм	**3BSM003050-•••**
	327								**172**	483	5017	82,4	879	982	L_a = 3,59 мГн	**••• = NEA** 2)
		346							**182**	483	5016	83,1	879	1037	U_{fN}/U_{vN} = В	**••• = NEB** 3)
			373						**195**	482	5006	84,1	881	1118		**••• = NEC** 4)
				419					**216**	475	4937	85,5	893	1160		
					446				**229**	472	4896	86,2	900	1170		
						510			**256**	462	4799	87,7	918	1193		
404									**206**	593	4857	84,6	1212	1212	R_a = 76 мОм	**3BSM003050-•••**
	427								**217**	593	4857	85,2	1281	1281	L_a = 2,18 мГн	**••• = NDA** 2)
		450							**229**	593	4856	85,8	1350	1350	U_{fN}/U_{vN} = С	**••• = NDB** 3)
			484						**246**	592	4851	86,5	1453	1453		**••• = NDC** 4)
				542					**273**	588	4814	87,7	1626	1626		
					576				**289**	585	4791	88,2	1729	1729		
						657			**326**	579	4740	89,4	1786	1971		
							807		**392**	568	4643	90,9	1822	2369		
								882	**424**	562	4595	91,5	1841	2393		
520									**267**	747	4903	87,6	1559	1559	R_a = 45 мОм	**3BSM003050-•••**
	548								**282**	747	4903	88,1	1645	1645	L_a = 1,31мГн	**••• = NCA** 2)
		577							**296**	747	4903	88,5	1668	1730	U_{fN}/U_{vN} = С	**••• = NCB** 3)
			620						**318**	746	4894	89,1	1671	1859		**••• = NCC** 4)
				692					**351**	739	4850	90,0	1685	2075		
					735				**371**	736	4825	90,4	1694	2202		
						835			**417**	727	4764	91,3	1715	2229		
658									**314**	909	4560	85,0	1721	1973	R_a = 29 мОм	**3BSM003050-•••**
	693								**331**	909	4560	85,4	1721	2079	L_a = 0,93 мГн	**••• = NBA** 2)
		729							**348**	909	4561	85,7	1721	2186	U_{fN}/U_{vN} = С	**••• = NBB** 3)
			782						**371**	904	4537	86,2	1730	2249		**••• = NBC** 4)
				872					**401**	877	4389	86,8	1785	2320		
					926				**417**	860	4300	87,1	1819	2365		
805									**400**	1085	4740	90,8	2214	2415	R_a = 20 мОм	**3BSM003050-•••**
	848								**421**	1085	4739	91,2	2214	2544	L_a = 0,57 мГн	**••• = NAA** 1)
		891							**441**	1083	4731	91,5	2217	2672	U_{fN}/U_{vN} = С	**••• = NAB** 2)
			955						**471**	1078	4705	91,9	2229	2800		**••• = NAC** 4)
				1063					**519**	1068	4661	92,4	2249	2800		
933									461	1239	4712	91,8	2242	2800	R_a = 15 мОм	**3BSM003050-•••**
	982								**485**	1239	4711	92,1	2242	2800	L_a = 0,46 мГн	**••• = MZA** 1)
															U_{fN}/U_{vN} = С	**••• = MZB** 2)
																••• = MZC 4)

5

Пояснения к перекрестным ссылкам в таблицах технических данных электродвигателей см. на стр. 53.

Размеры в мм

IC 06: IP 23
IC 17: IP 23
IC 37: IP 54, IP 55

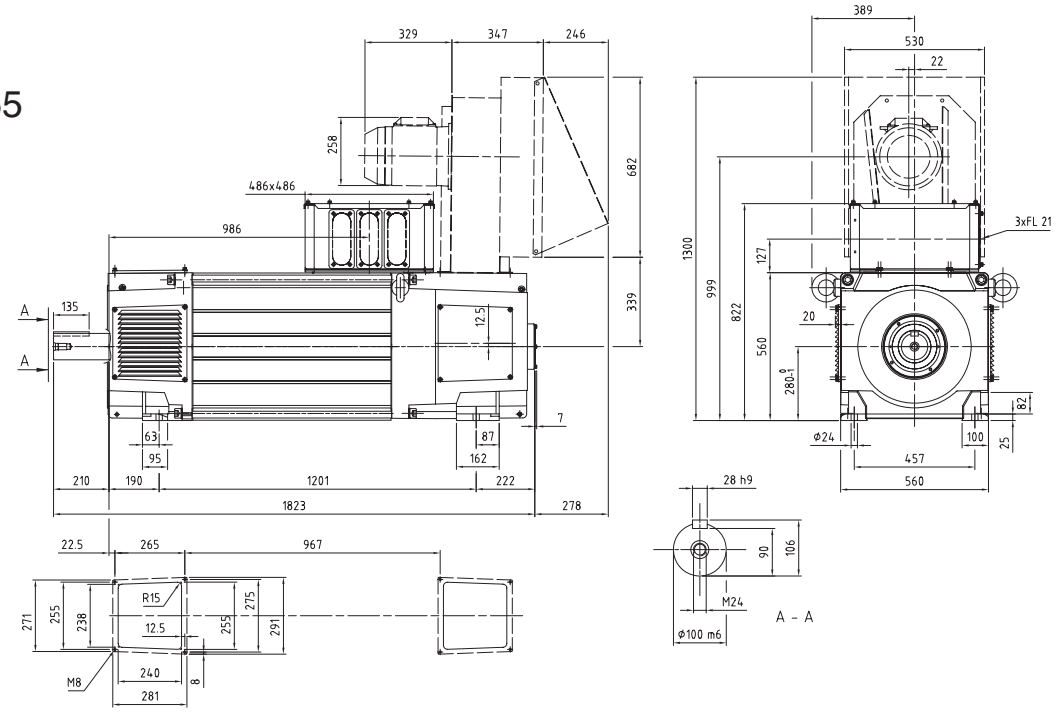

IC 86 W: IP 54 / IP 55

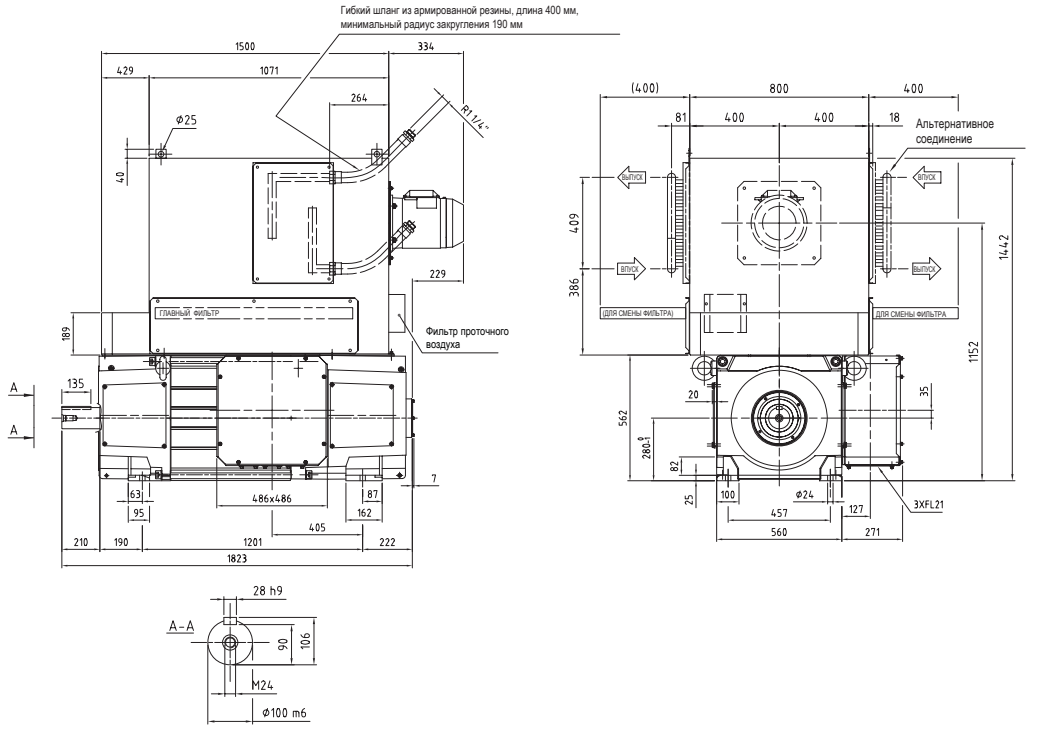

Общие данные					
	I_{max}/I_N = 180 %	J = 10,2 кгм²	U_{fN} = 110-440 В	V_{diss} = 0,9 м³/с	W = 2170 кг
	T_{max}/T = 160 %	n_0 = 10 мин⁻¹	P_f = 7000 Вт	p_Δ = 2400 Па	

U_N (В) *[U_N > 1,1 x U_{vN} [1)]]*											n_{max} (мин⁻¹)		2550	2800		**Кат. №**
400	**420**	**440**	**470**	**520**	**550**	**620**	**750**	**815**	**P** (кВт)	**I_N** (А)	**T** (Нм)	**η** (%)	**n_2** (мин⁻¹)	**n_3 /n_4** (мин⁻¹)		
n (мин⁻¹)																
198									119	381	5761	75,0	593	593	R_a = 208 мОм	3BSM003050- ···
	210								127	381	5762	76,1	630	630	L_a = 6,1 мГн	··· = NPA [2)]
		223							134	381	5762	77,0	668	668	U_{fN}/U_{vN} = D	··· = NPB [3)]
			241						145	380	5742	78,4	724	724		··· = NPC [4)]
				273					163	377	5697	80,3	818	818		
					292				173	375	5670	81,3	875	875		
						335			197	371	5607	83,3	1006	1006		
							417		240	363	5490	85,9	1251	1251		
								458	260	359	5431	87,0	1374	1374		
269									155	468	5504	80,0	778	807	R_a = 129 мОм	3BSM003050- ···
	285								164	468	5504	80,8	778	855	L_a = 4,14 мГн	··· = NNA [2)]
		301							173	468	5504	81,6	778	903	U_{fN}/U_{vN} = D	··· = NNB [3)]
			325						186	464	5460	82,7	784	976		··· = NNC [4)]
				366					206	458	5380	84,3	795	1034		
					390				218	453	5331	85,1	803	1043		
						447			244	444	5219	86,6	820	1066		
352									198	580	5380	83,1	1056	1056	R_a = 85 мОм	3BSM003050- ···
	372								210	580	5380	83,8	1117	1117	L_a = 2,52 мГн	··· = NMA [2)]
		392							221	580	5380	84,4	1177	1177	U_{fN}/U_{vN} = E	··· = NMB [3)]
			423						237	578	5358	85,3	1269	1269		··· = NMC [4)]
				474					264	573	5317	86,5	1421	1421		
					504				280	571	5293	87,2	1513	1513		
						576			316	565	5236	88,4	1581	1727		
							708		380	554	5130	90,1	1613	2096		
								774	412	548	5077	90,8	1629	2118		
453									264	747	5555	86,3	1360	1360	R_a = 51 мОм	3BSM003050- ···
	479								278	747	5555	86,9	1434	1436	L_a = 1,52 мГн	··· = NLA [2)]
		504							293	747	5554	87,4	1434	1511	U_{fN}/U_{vN} = E	··· = NLB [3)]
			542						314	743	5527	88,1	1441	1625		··· = NLC [4)]
				605					347	737	5477	89,0	1454	1816		
					643				367	733	5447	89,5	1462	1900		
						732			412	724	5377	90,5	1480	1925		
575									328	909	5448	88,6	1484	1726	R_a = 33 мОм	3BSM003050- ···
	607								346	909	5447	89,1	1484	1820	L_a = 1,07 мГн	··· = NKA [2)]
		638							364	909	5447	89,5	1484	1913	U_{fN}/U_{vN} = E	··· = NKB [3)]
			686						384	893	5351	90,1	1510	1963		··· = NKC [4)]
				765					415	864	5174	90,9	1561	2029		
					813				431	847	5069	91,3	1593	2071		
705									398	1089	5392	90,0	1885	2116	R_a = 23 мОм	3BSM003050- ···
	743								419	1088	5384	90,4	1887	2229	L_a = 0,66 мГн	··· = NHA [2)]
		781							439	1084	5364	90,7	1894	2343	U_{fN}/U_{vN} = E	··· = NHB [3)]
			838						468	1078	5334	91,2	1904	2475		··· = NHC [4)]
				933					516	1068	5284	91,8	1922	2598		
819									459	1243	5358	91,2	1919	2456	R_a = 17 мОм	3BSM003050- ···
	862								484	1243	5358	91,5	1919	2495	L_a = 0,53 мГн	··· = NGA [2)]
															U_{fN}/U_{vN} = E	··· = NGB [3)]
																··· = NGC [4)]

5

Пояснения к перекрестным ссылкам в таблицах технических данных электродвигателей см. на стр. 53.

Размеры в мм

IC 06: IP 23
IC 17: IP 23
IC 37: IP 54, IP 55

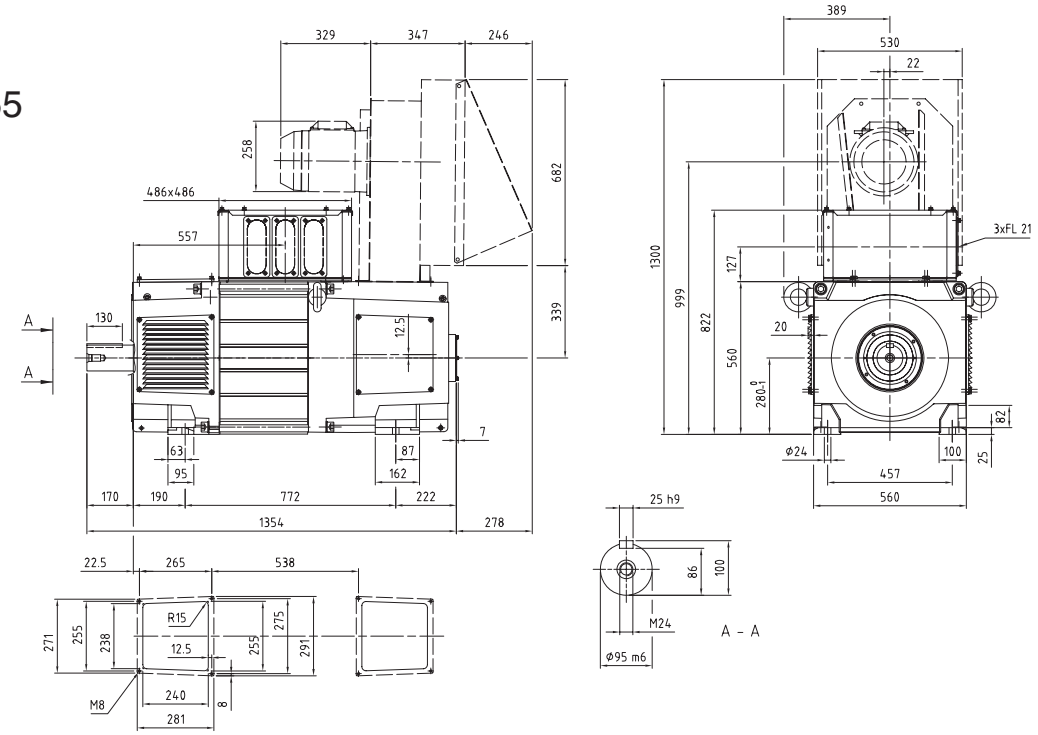

IC 86 W: IP 54 / IP 55

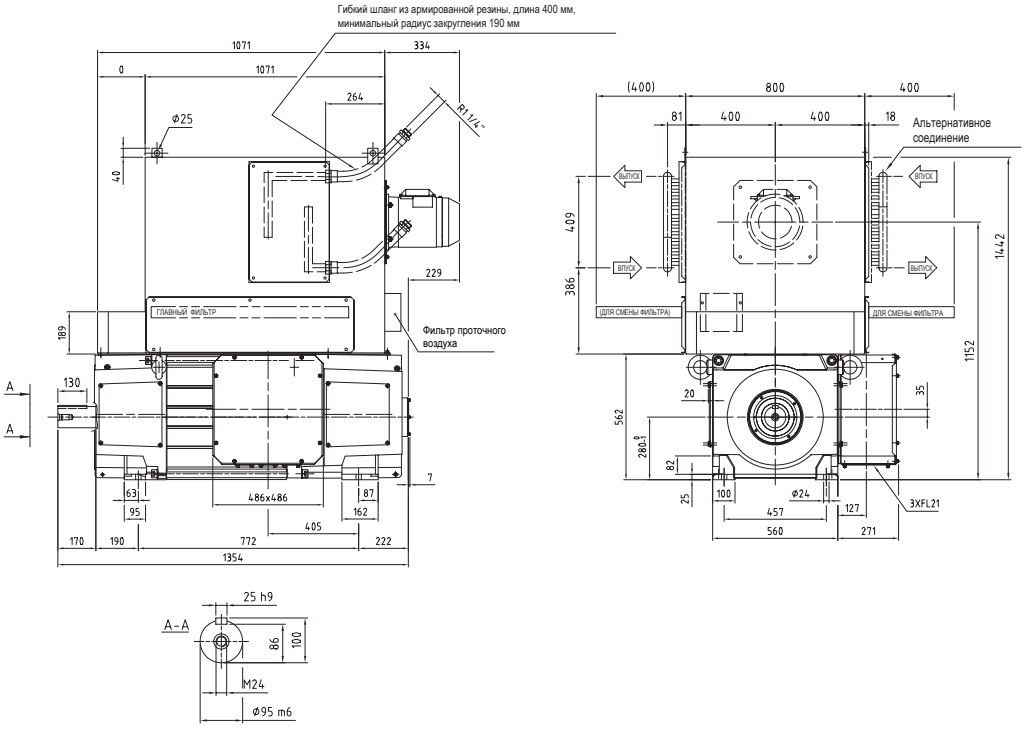

DMI 280L

Общие данные	I_{max}/I_N = 200 %	J = 5,5 кгм²	U_{fN} = 110-440 В	V_{diss} = 0,9 м³/с	W = 1240 кг
	T_{max}/T = 185 %	n_0 = 10 мин⁻¹	P_f = 2900 Вт	p_Δ = 2200 Па	

U_N (В) [$U_N > 1,1 \times U_{vN}$ 1)]										n_{max} (мин⁻¹)				2550	2800	2800		Кат. №
400	420	440	470	520	550	620	750	815		P (кВт)	I_N (А)	T (Нм)	η (%)	n_2 (мин⁻¹)	n_3 (мин⁻¹)	n_4 (мин⁻¹)		
			n (мин⁻¹)															
455										**128**	377	2685	83,4	1560	2028	2028	R_a = 133 мОм	**3BSM003050-•••**
	482									**135**	377	2685	84,1	1560	2028	2028	L_a = 1,85 мГн	**••• = PFA** 2)
		508								**143**	377	2685	84,7	1560	2028	2028	U_{fN}/U_{vN} = E	**••• = PFB** 3)
			548							**154**	377	2684	85,6	1560	2028	2028		**••• = PFC** 4)
				614						**173**	377	2684	86,8	1560	2028	2028		
					654					**184**	377	2684	87,4	1560	2028	2028		
						746				**210**	377	2683	88,7	1560	2028	2028		
							918			**258**	377	2682	90,3	1560	2028	2028		
									1004	**282**	377	2681	91,0	1560	2028	2028		
606										**170**	484	2680	86,6	1407	1830	1830	R_a = 85 мОм	**3BSM003050-•••**
	640									**180**	484	2680	87,2	1407	1830	1830	L_a = 1,31 мГн	**••• = PEA** 2)
		674								**189**	484	2679	87,7	1407	1830	1830	U_{fN}/U_{vN} = E	**••• = PEB** 3)
			725							**204**	484	2679	88,4	1407	1830	1830		**••• = PEC** 4)
				810						**227**	484	2679	89,3	1407	1830	1830		
					861					**242**	484	2678	89,8	1407	1830	1830		
						981				**275**	484	2677	90,8	1407	1830	1830		
790										**210**	582	2539	89,2	2550	2800	2800	R_a = 54 мОм	**3BSM003050-•••**
	834									**222**	582	2539	89,7	2550	2800	2800	L_a = 0,76 мГн	**••• = PDA** 2)
		877								**233**	582	2539	90,0	2550	2800	2800	U_{fN}/U_{vN} = C	**••• = PDB** 3)
			941							**250**	582	2537	90,6	2550	2800	2800		**••• = PDC** 4)
				1050						**276**	577	2515	91,3	2550	2800	2800		
					1115					**292**	574	2502	91,7	2550	2800	2800		
						1266				**328**	567	2471	92,5	2550	2800	2800		
							1548			**391**	555	2415	93,5	2550	2800	2800		
									1689	**422**	549	2387	93,8	2550	2800	2800		
1000										**273**	747	2611	90,6	2550	2800	2800	R_a = 35 мОм	**3BSM003050-•••**
	1053									**288**	747	2611	91,0	2550	2800	2800	L_a = 0,47 мГн	**••• = PCA** 2)
		1107								**303**	747	2611	91,3	2550	2800	2800	U_{fN}/U_{vN} = C	**••• = PCB** 3)
			1188							**324**	747	2608	91,7	2550	2800	2800		**••• = PCC** 4)
				1323						**359**	743	2596	92,4	2550	2800	2800		
					1403					380	741	2588	92,7	2550	2800	2800		
						1592				**429**	736	2570	93,3	2550	2800	2800		
							1942			**516**	728	2538	94,1	2550	2800	2800		
									2117	**559**	723	2522	94,4	2550	2800	2800		
1261										**334**	899	2531	92,2	2550	2800	2800	R_a = 22 мОм	**3BSM003050-•••**
	1328									**352**	899	2531	92,5	2550	2800	2800	L_a = 0,34 мГн	**••• = PBA** 2)
		1395								**370**	899	2530	92,8	2550	2800	2800	U_{fN}/U_{vN} = C	**••• = PBB** 3)
			1495							**396**	898	2527	93,1	2550	2800	2800		**••• = PBC** 4)
				1662						**436**	891	2507	93,6	2550	2800	2800		
					1762					**460**	887	2494	93,8	2550	2800	2800		
						1996				**515**	877	2465	94,3	2550	2800	2800		

5

Пояснения к перекрестным ссылкам в таблицах технических данных электродвигателей см. на стр. 53.

Размеры в мм

IC 06: IP 23
IC 17: IP 23
IC 37: IP 54, IP 55

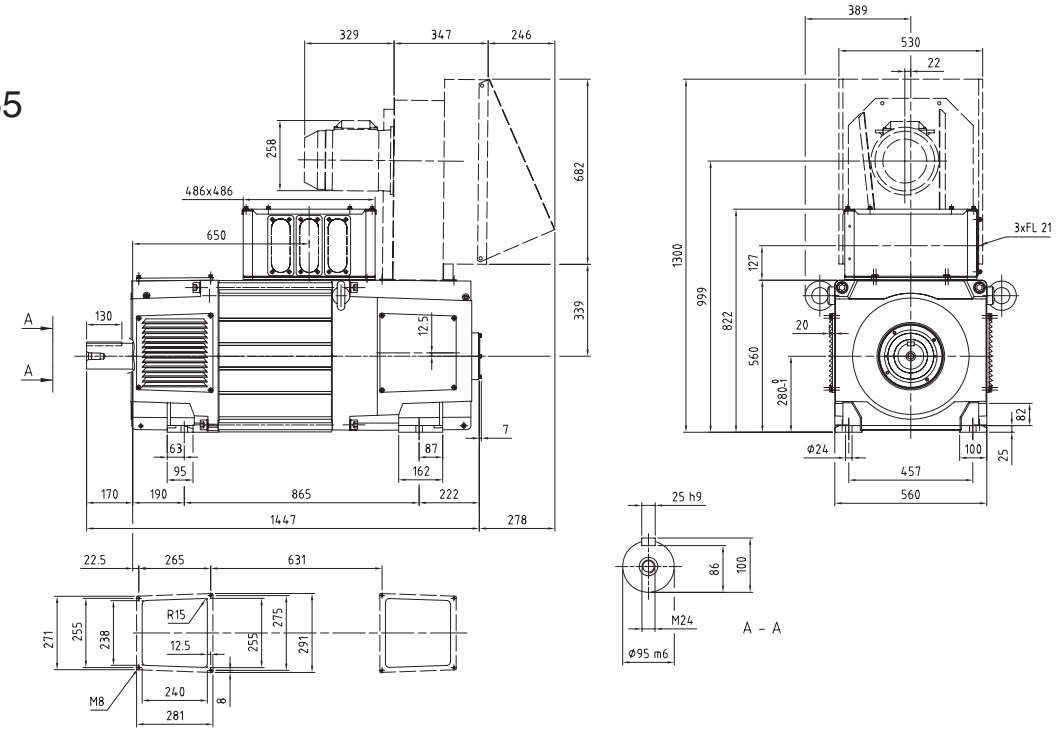

IC 86 W: IP 54 / IP 55

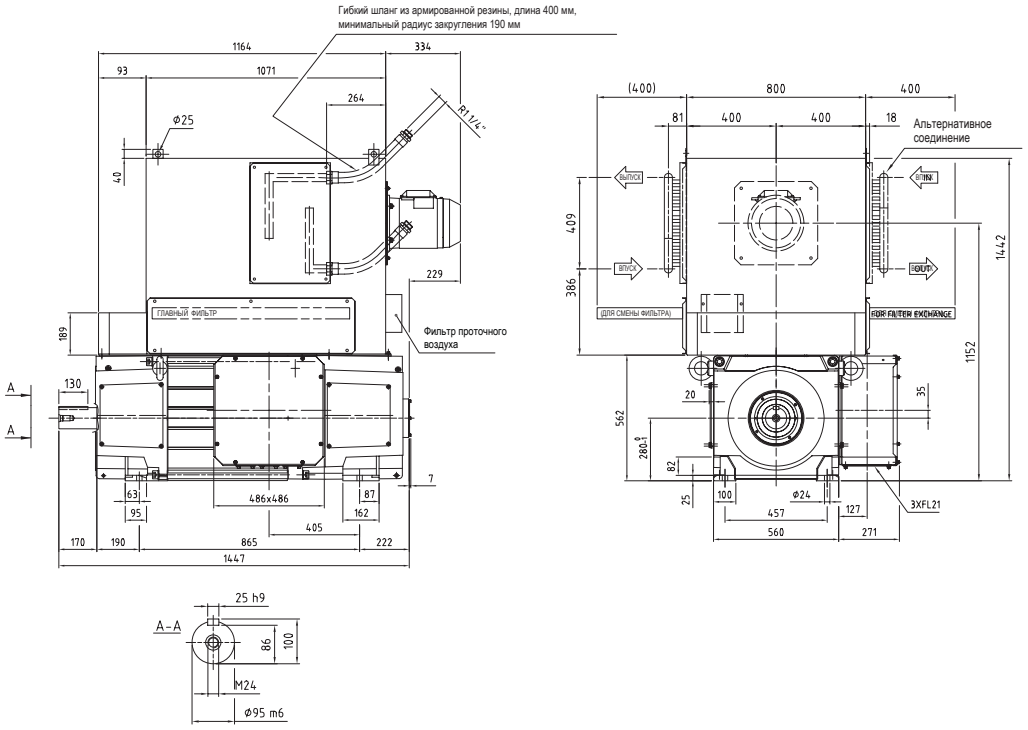

DMI 280P

Общие данные	I_{max}/I_N = 200 %	J = 6,5 кгм²	U_{fN} = 110-440 В	V_{diss} = 0,9 м³/с	W = 1440 кг
	T_{max}/T = 185 %	n_0 = 10 min⁻¹	P_f = 3200 Вт	p_Δ = 2300 Па	

U_N (В) [$U_N > 1,1 \times U_{vN}$ 1)]										n_{max} (мин⁻¹)			2550	2800	2800		Кат. №
400	420	440	470	520	550	620	750	815		P (кВт)	I_N (А)	T (Нм)	η (%)	n_2 (мин⁻¹)	n_3 (мин⁻¹)	n_4 (мин⁻¹)	
			n (мин⁻¹)														
351										125	377	3402	81,3	1260	1638	1638	R_a = 153 мОм; L_a = 2,31 мГн; U_{fN}/U_{vN} = В; 3BSM003050-··· ··· = PNA 2); ··· = PNB 3); ··· = PNC 4)
	372									133	377	3402	82,1	1260	1638	1638	
		393								140	377	3402	82,8	1260	1638	1638	
			424							151	377	3402	83,8	1260	1638	1638	
				477						170	377	3401	85,2	1260	1638	1638	
					508					181	377	3401	85,9	1260	1638	1638	
						581				207	377	3401	87,3	1260	1638	1638	
							717			255	377	3400	89,2	1260	1638	1638	
								785		279	377	3399	90,0	1260	1638	1638	
470										167	484	3396	85,0	1263	1642	1642	R_a = 98 мОм; L_a = 1,57 мГн; U_{fN}/U_{vN} = В; 3BSM003050-··· ··· = PMA 2); ··· = PMB 3); ··· = PMC 4)
	497									177	484	3396	85,6	1263	1642	1642	
		524								186	484	3396	86,2	1263	1642	1642	
			564							201	484	3396	87,0	1263	1642	1642	
				631						225	484	3395	88,1	1263	1642	1642	
					672					239	484	3395	88,6	1263	1642	1642	
						766				272	484	3394	89,7	1263	1642	1642	
616										208	582	3219	88,0	2550	2800	2800	R_a = 62 мОм; L_a = 0,91 мГн; U_{fN}/U_{vN} = С; 3BSM003050-··· ··· = PLA 2); ··· = PLB 3); ··· = PLC 4)
	650									219	582	3219	88,5	2550	2800	2800	
		684								231	582	3219	88,9	2550	2800	2800	
			735							247	581	3212	89,5	2550	2800	2800	
				821						274	576	3187	90,4	2550	2800	2800	
					872					290	574	3172	90,8	2550	2800	2800	
						992				326	568	3137	91,7	2550	2800	2800	
							1214			391	556	3072	92,9	2550	2800	2800	
								1325		422	551	3040	93,3	2550	2800	2800	
781										271	747	3311	89,6	2414	2800	2800	R_a = 40 мОм; L_a = 0,57 мГн; U_{fN}/U_{vN} = С; 3BSM003050-··· ··· = PKA 2); ··· = PKB 3); ··· = PKC 4)
	823									285	747	3311	90,1	2414	2800	2800	
		866								300	747	3311	90,4	2414	2800	2800	
			929							322	746	3305	90,9	2417	2800	2800	
				1036						357	742	3289	91,7	2428	2800	2800	
					1100					378	740	3279	92,0	2435	2800	2800	
						1249				426	735	3257	92,7	2451	2800	2800	
							1525			514	726	3215	93,7	2482	2800	2800	
								1664		556	722	3194	94,1	2497	2800	2800	
988										332	899	3210	91,5	2508	2800	2800	R_a = 25 мОм; L_a = 0,41 мГн; U_{fN}/U_{vN} = С; 3BSM003050-··· ··· = PHA 2); ··· = PHB 3); ··· = PHC 4)
	1041									350	899	3210	91,9	2508	2800	2800	
		1093								367	899	3210	92,1	2508	2800	2800	
			1172							393	897	3202	92,5	2514	2800	2800	
				1304						434	890	3175	93,1	2534	2800	2800	
					1384					458	886	3159	93,4	2546	2800	2800	
						1568				513	876	3122	93,9	2550	2800	2800	
1207										391	1050	3095	92,5	2550	2800	2800	R_a = 18 мОм; L_a = 0,25 мГн; U_{fN}/U_{vN} = С; 3BSM003050-··· ··· = PGA 2); ··· = PGB 3); ··· = PGC 4)
	1271									412	1050	3095	92,7	2550	2800	2800	
		1334								432	1050	3095	93,0	2550	2800	2800	
			1430							461	1044	3077	93,3	2550	2800	2800	
				1590						505	1029	3031	93,8	2550	2800	2800	
					1686					530	1020	3003	94,0	2550	2800	2800	
						1910				588	999	2939	94,5	2550	2800	2800	

5

Пояснения к перекрестным ссылкам в таблицах технических данных электродвигателей см. на стр. 53.

Размеры в мм

IC 06: IP 23
IC 17: IP 23
IC 37: IP 54, IP 55

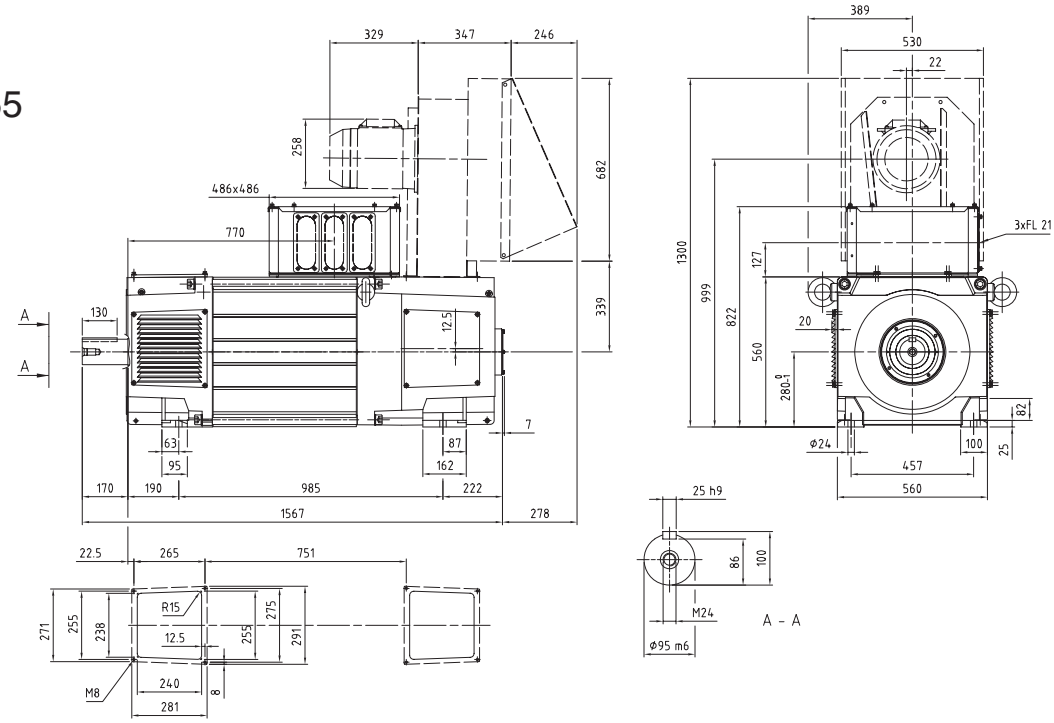

IC 86 W: IP 54 / IP 55

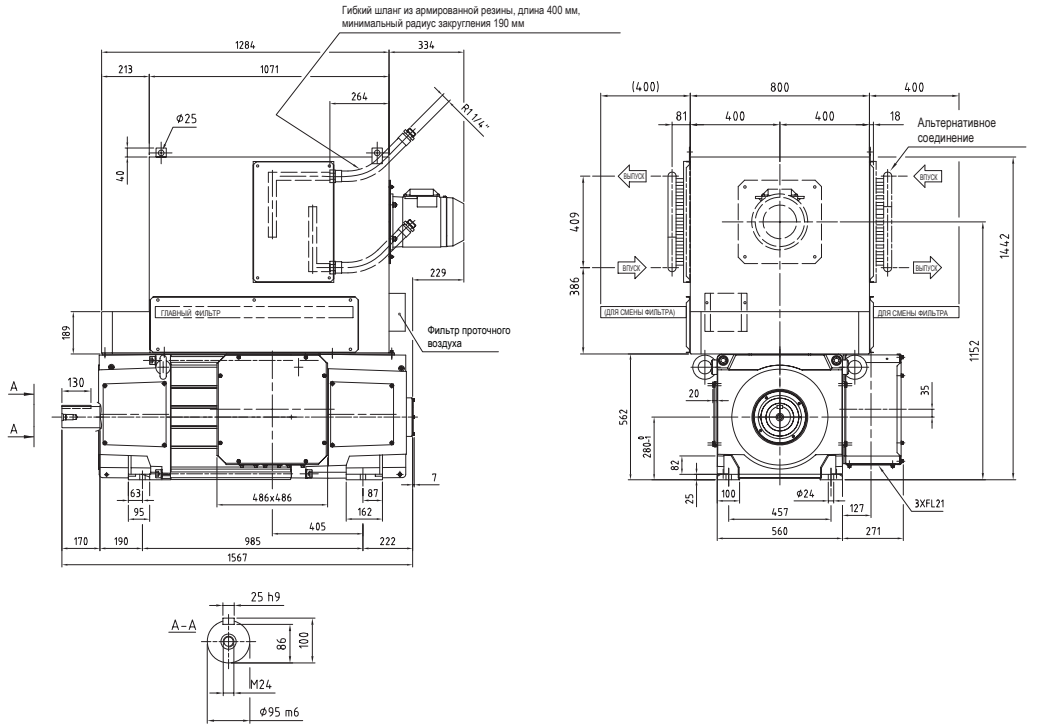

Общие данные	I_{max}/I_N = 200 %	J = 7,8 кгм²	U_{fN} = 110-440 В	V_{diss} = 0,9 м³/с	W = 1700 кг
	T_{max}/T = 185 %	n_0 = 10 min⁻¹	P_f = 4000 Вт	p_Δ = 2300 Па	

U_N (В) [U_N > 1,1 x U_{vN} 1)]										n_{max} (мин⁻¹)			2550	2800	2800		Кат. №
400	420	440	470	520	550	620	750	815	P	I_N	T	η	n_2	n_3	n_4		
n (мин⁻¹)									(кВт)	(A)	(Нм)	(%)	(мин⁻¹)	(мин⁻¹)	(мин⁻¹)		
259									**121**	377	4481	78,5	1014	1294	1294	R_a = 191 мОм	**3BSM003050-** •••
	275								**129**	377	4481	79,4	1014	1319	1319	L_a = 2,81 мГн	••• = **PVA** 2)
		291							**136**	377	4480	80,3	1014	1319	1319	U_{fN}/U_{vN} = B	••• = **PVB** 3)
			314						**147**	377	4476	81,4	1015	1320	1320		••• = **PVC** 4)
				354					**165**	374	4447	83,1	1022	1328	1328		
					379				**176**	373	4429	84,0	1026	1334	1334		
						435			**200**	369	4387	85,7	1035	1346	1346		
							539		**243**	363	4308	88,0	1054	1370	1370		
								591	**264**	360	4269	88,9	1063	1382	1382		
349									**164**	484	4473	82,8	1017	1322	1322	R_a = 115 мОм	**3BSM003050-** •••
	370								**173**	484	4473	83,5	1017	1322	1322	L_a = 1,90 мГн	••• = **PUA** 2)
		390							**183**	484	4472	84,2	1017	1322	1322	U_{fN}/U_{vN} = B	••• = **PUB** 3)
			421						**197**	484	4468	85,1	1018	1323	1323		••• = **PUC** 4)
				472					**219**	480	4430	86,5	1026	1334	1334		
					503				**232**	477	4408	87,2	1031	1341	1341		
						575			**262**	472	4356	88,5	1043	1356	1356		
460									**204**	582	4240	86,2	2078	2300	2300	R_a = 73 мОм	**3BSM003050-** •••
	486								**216**	582	4240	86,8	2078	2429	2429	L_a = 1,11 мГн	••• = **PTA** 2)
		512							**227**	582	4239	87,3	2078	2558	2558	U_{fN}/U_{vN} = C	••• = **PTB** 3)
			551						**244**	581	4235	88,0	2080	2704	2704		••• = **PTC** 4)
				616					**271**	577	4203	89,1	2096	2724	2724		
					655				**287**	575	4183	89,6	2105	2737	2737		
						746			**323**	569	4138	90,6	2127	2765	2765		
							915		**388**	558	4054	92,0	2169	2800	2800		
								999	**420**	552	4012	92,5	2191	2800	2800		
585									**267**	747	4361	88,3	1938	2520	2520	R_a = 47 мОм	**3BSM003050-** •••
	618								**282**	747	4360	88,7	1938	2520	2520	L_a = 0,70 мГн	••• = **PSA** 2)
		650							**297**	747	4360	89,2	1938	2520	2520	U_{fN}/U_{vN} = C	••• = **PSB** 3)
			698						**319**	746	4356	89,8	1940	2522	2522		••• = **PSC** 4)
				779					**354**	743	4335	90,6	1949	2533	2533		
					828				**375**	741	4322	91,0	1954	2540	2540		
						941			**423**	736	4293	91,9	1966	2556	2556		
							1151		**511**	727	4238	93,0	1990	2587	2587		
								1256	**554**	723	4211	93,4	2002	2603	2603		
743									**329**	899	4228	90,5	2022	2629	2629	R_a = 29 мОм	**3BSM003050-** •••
	783								**347**	899	4228	90,9	2022	2629	2629	L_a = 0,49 мГн	••• = **PRA** 2)
		823							**364**	899	4227	91,2	2022	2629	2629	U_{fN}/U_{vN} = C	••• = **PRB** 3)
			883						**390**	898	4222	91,6	2024	2632	2632		••• = **PRC** 4)
				984					**431**	891	4188	92,3	2040	2652	2652		
					1044				**455**	887	4167	92,6	2050	2665	2665		
						1184			**511**	877	4119	93,2	2073	2695	2695		
910									**388**	1050	4077	91,6	2550	2800	2800	R_a = 21 мОм	**3BSM003050-** •••
	958								**409**	1050	4076	91,9	2550	2800	2800	L_a = 0,31 мГн	••• = **PQA** 2)
		1007							**430**	1050	4075	92,2	2550	2800	2800	U_{fN}/U_{vN} = C	••• = **PQB** 3)
			1079						**459**	1047	4063	92,6	2550	2800	2800		••• = **PQC** 4)
				1201					**504**	1032	4003	93,1	2550	2800	2800		
					1274				**529**	1023	3967	93,4	2550	2800	2800		
						1445			**588**	1002	3884	93,9	2550	2800	2800		
1056									**451**	1205	4073	92,7	2419	2800	2800	R_a = 15 мОм	**3BSM003050-** •••
	1112								**474**	1205	4072	92,9	2419	2800	2800	L_a = 0,24 мГн	••• = **PPA** 2)
		1167							**498**	1205	4072	93,2	2419	2800	2800	U_{fN}/U_{vN} = C	••• = **PPB** 3)
			1251						**532**	1203	4065	93,5	2422	2800	2800		••• = **PPC** 4)
				1390					**585**	1191	4020	93,9	2448	2800	2800		
					1474				**616**	1183	3994	94,1	2463	2800	2800		

5

Пояснения к перекрестным ссылкам в таблицах технических данных электродвигателей см. на стр. 53.

Размеры в мм

IC 06: IP 23
IC 17: IP 23
IC 37: IP 54, IP 55

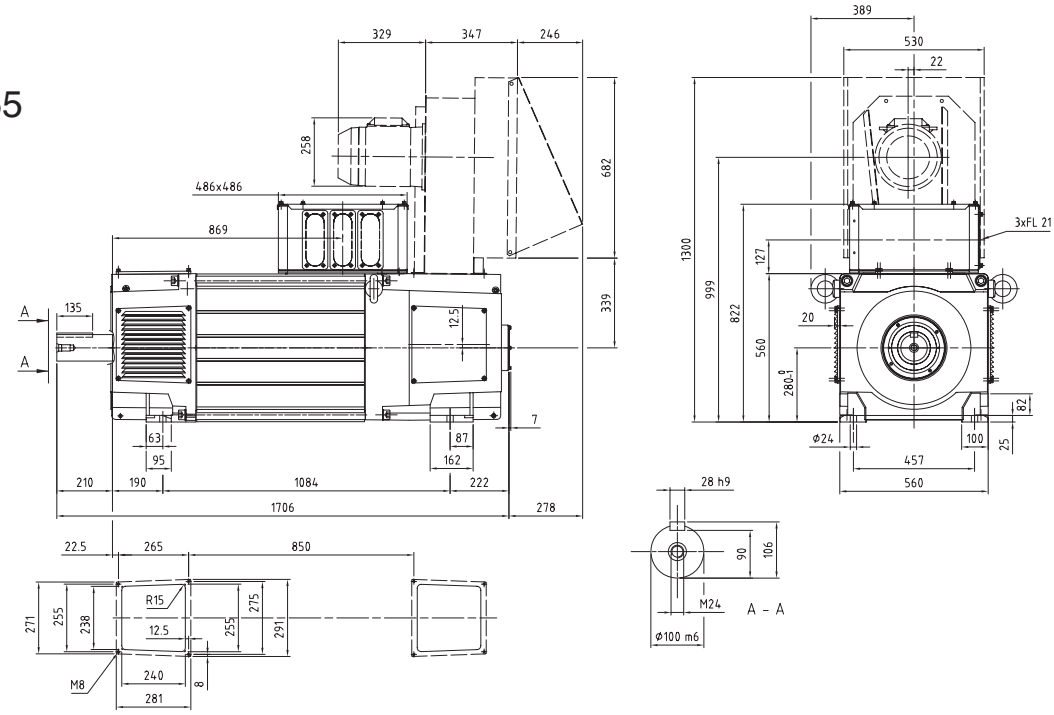

IC 86 W: IP 54 / IP 55

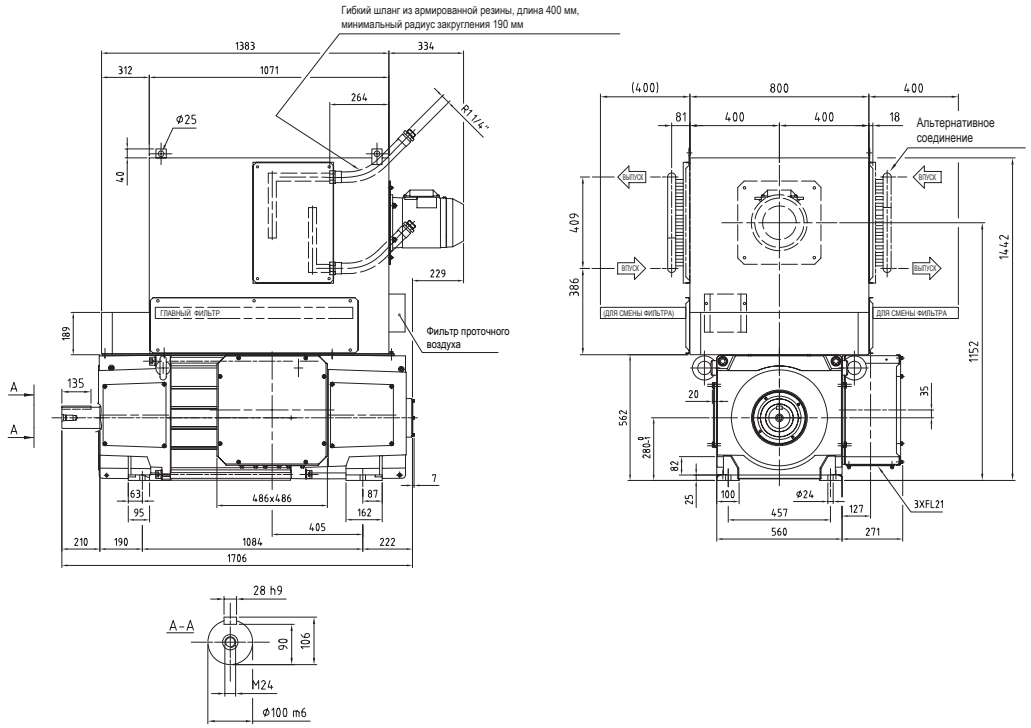

DMI 280V

Общие данные	I_{max}/I_N = 200 %	J = 8,9 кгм²	U_{fN} = 110-440 В	V_{diss} = 0,9 м³/с	W = 1920 кг
	T_{max}/T = 185 %	n_0 = 10 мин⁻¹	P_f = 4500 Вт	p_Δ = 2400 Па	

U_N (В) [$U_N > 1,1 \times U_{vN}$ 1)]										n_{max} (мин⁻¹)				2550	2800	2800	Кат. №
400	420	440	470	520	550	620	750	815		P (кВт)	I_N (А)	T (Нм)	η (%)	n_2 (мин⁻¹)	n_3 (мин⁻¹)	n_4 (мин⁻¹)	
			n (мин⁻¹)														
214										**118**	377	5288	76,2	873	1068	1068	R_a = 213 мОм, L_a = 3,23 мГн, U_{fN}/U_{vN} = B; **3BSM003050-•••** •••= **QDA** 2), •••= **QDB** 3), •••= **QDC** 4)
	227									**126**	377	5288	77,2	873	1134	1134	
		241								**133**	377	5288	78,2	873	1134	1134	
			261							**144**	377	5285	79,5	873	1135	1135	
				295						**162**	374	5250	81,4	879	1142	1142	
					315					**173**	373	5228	82,3	882	1147	1147	
						363				**197**	369	5178	84,2	891	1158	1158	
							451			**240**	363	5085	86,8	907	1179	1179	
								495		**261**	360	5039	87,8	915	1189	1189	
290										**161**	484	5280	81,0	878	1142	1142	R_a = 129 мОм, L_a = 2,18 мГн, U_{fN}/U_{vN} = B; **3BSM003050-•••** •••= **QCA** 2), •••= **QCB** 3), •••= **QCC** 4)
	308									**170**	484	5279	81,9	878	1142	1142	
		325								**180**	484	5279	82,6	878	1142	1142	
			351							**194**	483	5272	83,6	880	1143	1143	
				395						**216**	479	5227	85,1	887	1153	1153	
					421					**229**	477	5201	85,9	891	1159	1159	
						482				**259**	471	5138	87,4	902	1173	1173	
384										**201**	582	5005	84,9	1784	1921	1921	R_a = 82 мОм, L_a = 1,28 мГн, U_{fN}/U_{vN} = C; **3BSM003050-•••** •••= **QBA** 2), •••= **QBB** 3), •••= **QBC** 4)
	406									**213**	582	5005	85,5	1784	2030	2030	
		428								**224**	582	5005	86,1	1784	2140	2140	
			461							**241**	581	4998	86,9	1786	2305	2305	
				516						**268**	577	4960	88,0	1799	2339	2339	
					549					**284**	574	4937	88,6	1807	2349	2349	
						626				**320**	568	4883	89,8	1826	2374	2374	
							770			**386**	557	4783	91,3	1863	2422	2422	
								842		**417**	551	4734	91,9	1882	2447	2447	
490										**264**	747	5149	87,2	1668	2168	2168	R_a = 53 мОм, L_a = 0,80 мГн, U_{fN}/U_{vN} = C; **3BSM003050-•••** •••= **QAA** 2), •••= **QAB** 3), •••= **QAC** 4)
	518									**279**	747	5148	87,7	1668	2168	2168	
		545								**294**	747	5148	88,2	1668	2168	2168	
			586							**316**	746	5142	88,8	1669	2170	2170	
				655						**351**	743	5117	89,8	1677	2180	2180	
					696					**372**	741	5102	90,2	1682	2186	2186	
						792				**420**	736	5067	91,2	1693	2200	2200	
							970			**508**	727	5003	92,4	1713	2227	2227	
								1059		**551**	723	4971	92,9	1724	2241	2241	
624										**326**	899	4993	89,7	1752	2278	2278	R_a = 33 мОм, L_a = 0,56 мГн, U_{fN}/U_{vN} = C; **3BSM003050-•••** •••= **PZA** 2), •••= **PZB** 3), •••= **PZC** 4)
	658									**344**	899	4992	90,1	1752	2278	2278	
		692								**362**	899	4991	90,4	1752	2278	2278	
			743							**388**	898	4983	90,9	1755	2281	2281	
				828						**429**	891	4943	91,7	1769	2299	2299	
					879					**453**	886	4918	92,0	1777	2310	2310	
						999				**508**	877	4861	92,8	1797	2336	2336	
766										**386**	1050	4814	91,0	2287	2800	2800	R_a = 23 мОм, L_a = 0,36 мГн, U_{fN}/U_{vN} = C; **3BSM003050-•••** •••= **PYA** 2), •••= **PYB** 3), •••= **PYC** 4)
	807									**407**	1050	4814	91,3	2287	2800	2800	
		848								**427**	1050	4813	91,6	2287	2800	2800	
			909							**457**	1046	4796	92,0	2295	2800	2800	
				1013						**501**	1031	4725	92,7	2329	2800	2800	
					1075					**527**	1022	4683	93,0	2349	2800	2800	
						1219				**585**	1002	4584	93,6	2398	2800	2800	
890										**448**	1205	4811	92,2	2084	2709	2800	R_a = 17 мОм, L_a = 0,27 мГн, U_{fN}/U_{vN} = C; **3BSM003050-•••** •••= **PXA** 2), •••= **PXB** 3), •••= **PXC** 4)
	937									**472**	1205	4810	92,4	2084	2709	2800	
		984								**496**	1205	4809	92,7	2084	2709	2800	
			1055							**530**	1203	4799	93,0	2088	2714	2800	
				1173						**583**	1190	4745	93,5	2111	2744	2800	
					1244					**614**	1182	4713	93,8	2125	2762	2800	

Пояснения к перекрестным ссылкам в таблицах технических данных электродвигателей см. на стр. 53.

Размеры в мм

IC 06: IP 23
IC 17: IP 23
IC 37: IP 54, IP 55

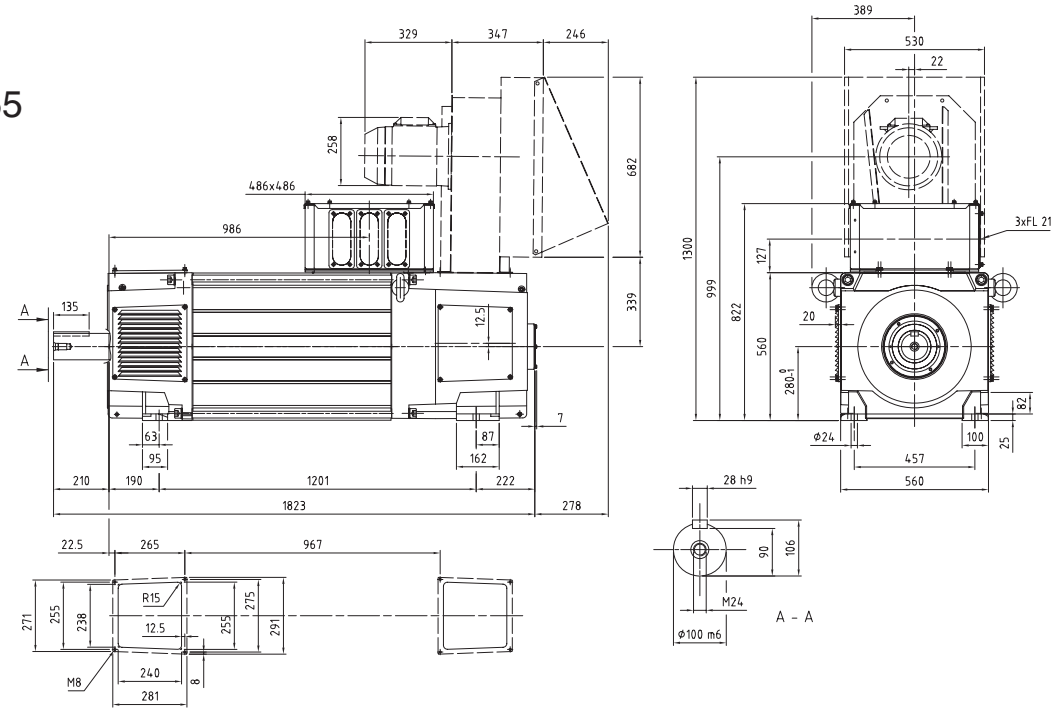

IC 86 W: IP 54 / IP 55

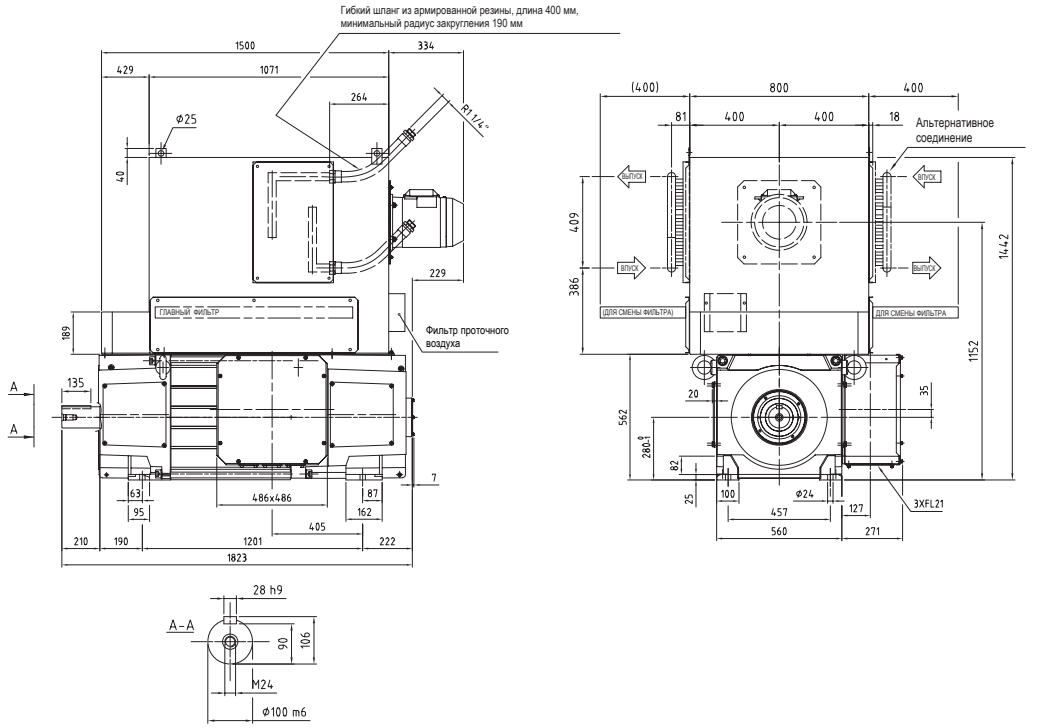

Общие данные	I_{max}/I_N = 200 (180 *)) %	J = 10,2 кгм²	U_{fN} = 110-440 В	V_{diss} = 0,9 м³/с	W = 2170 кг
	T_{max}/T = 185 (165 *)) %	n_0 = 10 мин⁻¹	P_f = 5200 Вт	p_Δ = 2400 Па	

*) Спаренная установка двигателей

U_N (В) [$U_N > 1,1 \times U_{vN}$ 1)]										n_{max} (мин⁻¹)				2550	2800	2800	Кат. №
400	420	440	470	520	550	620	750	815		P (кВт)	I_N (А)	T (Нм)	η (%)	n_2 (мин⁻¹)	n_3 (мин⁻¹)	n_4 (мин⁻¹)	
			n (мин⁻¹)														
175										112	367	6153	74,0	774	873	873	R_a = 240 мОм; L_a = 3,72 мГн; U_{fN}/U_{vN} = D; 3BSM003050-··· ··· = QMA 2); ··· = QMB 3); ··· = QMC 4)
	186									120	367	6153	75,2	774	929	929	
		197								127	367	6153	76,2	774	985	985	
			214							138	367	6152	77,6	774	1006	1006	
				242						156	366	6135	79,6	776	1009	1009	
					259					166	365	6125	80,7	778	1011	1011	
						299				191	364	6100	82,7	781	1015	1015	
							372			236	361	6055	85,5	786	1022	1022	
								409		258	360	6032	86,6	789	1026	1026	
237										157	484	6312	78,9	758	986	986	R_a = 145 мОм; L_a = 2,50 мГн; U_{fN}/U_{vN} = D; 3BSM003050-··· ··· = QLA 2); ··· = QLB 3); ··· = QLC 4)
	252									166	484	6312	79,9	758	986	986	
		266								176	484	6312	80,7	758	986	986	
			288							190	484	6305	81,8	759	987	987	
				325						213	480	6253	83,5	765	995	995	
					347					226	477	6222	84,4	769	1000	1000	
						398				256	472	6149	86,1	778	1012	1012	
316										198	582	5985	83,2	1534	1580	1580	R_a = 92 мОм; L_a = 1,47 мГн; U_{fN}/U_{vN} = E; 3BSM003050-··· ··· = QKA 2); ··· = QKB 3); ··· = QKC 4)
	334									210	582	5985	84,0	1534	1671	1671	
		353								221	582	5985	84,6	1534	1763	1763	
			380							238	582	5980	85,5	1535	1901	1901	
				426						265	577	5935	86,8	1547	2011	2011	
					454					281	575	5908	87,5	1554	2020	2020	
						519				318	569	5844	88,8	1570	2041	2041	
							639			383	558	5727	90,5	1601	2082	2082	
								699		415	552	5668	91,2	1618	2103	2103	
405										261	747	6157	85,9	1430	1859	1859	R_a = 59 мОм; L_a = 0,92 мГн; U_{fN}/U_{vN} = E; 3BSM003050-··· ··· = QHA 2); ··· = QHB 3); ··· = QHC 4)
	428									276	747	6157	86,5	1430	1859	1859	
		451								290	747	6157	87,0	1430	1859	1859	
			485							312	747	6152	87,7	1431	1860	1860	
				542						348	743	6123	88,8	1438	1869	1869	
					577					369	741	6106	89,3	1442	1874	1874	
						657				417	736	6065	90,4	1451	1886	1886	
							806			506	727	5989	91,8	1469	1909	1909	
								881		549	723	5951	92,4	1478	1921	1921	
517										323	899	5972	88,7	1505	1956	1956	R_a = 37 мОм; L_a = 0,65 мГн; U_{fN}/U_{vN} = E; 3BSM003050-··· ··· = QGA 2); ··· = QGB 3); ··· = QGC 4)
	546									341	899	5971	89,2	1505	1956	1956	
		574								359	899	5971	89,6	1505	1956	1956	
			617							385	898	5965	90,1	1506	1958	1958	
				688						426	891	5916	91,0	1518	1974	1974	
					731					450	887	5887	91,4	1525	1983	1983	
						830				506	877	5820	92,2	1543	2005	2005	
636										383	1050	5760	90,2	1955	2541	2541	R_a = 26 мОм; L_a = 0,41 мГн; U_{fN}/U_{vN} = E; 3BSM003050-··· ··· = QFA 2); ··· = QFB 3); ··· = QFC 4)
	670									404	1050	5760	90,6	1955	2541	2541	
		704								425	1050	5759	90,9	1955	2541	2541	
			756							455	1047	5744	91,4	1959	2547	2547	
				842						499	1032	5660	92,1	1988	2584	2584	
					894					525	1024	5610	92,5	2005	2600	2600	
						1015				584	1003	5493	93,2	2047	2600	2600	
740										446	1205	5756	91,6	1782	2316	2574	R_a = 19 мОм; L_a = 0,31 mH; U_{fN}/U_{vN} = E; 3BSM003050-··· ··· = QEA 2); ··· = QEB 3); ··· = QEC 4)
	779									470	1205	5756	91,9	1782	2316	2574	
		819								493	1205	5755	92,2	1782	2316	2574	
			878							528	1203	5746	92,6	1784	2319	2577	
				977						581	1191	5684	93,1	1803	2344	2600	
					1036					613	1183	5647	93,4	1815	2359	2600	

Пояснения к перекрестным ссылкам в таблицах технических данных электродвигателей см. на стр. 53.

Размеры в мм

IC 06: IP 23
IC 17: IP 23
IC 37: IP 54, IP 55

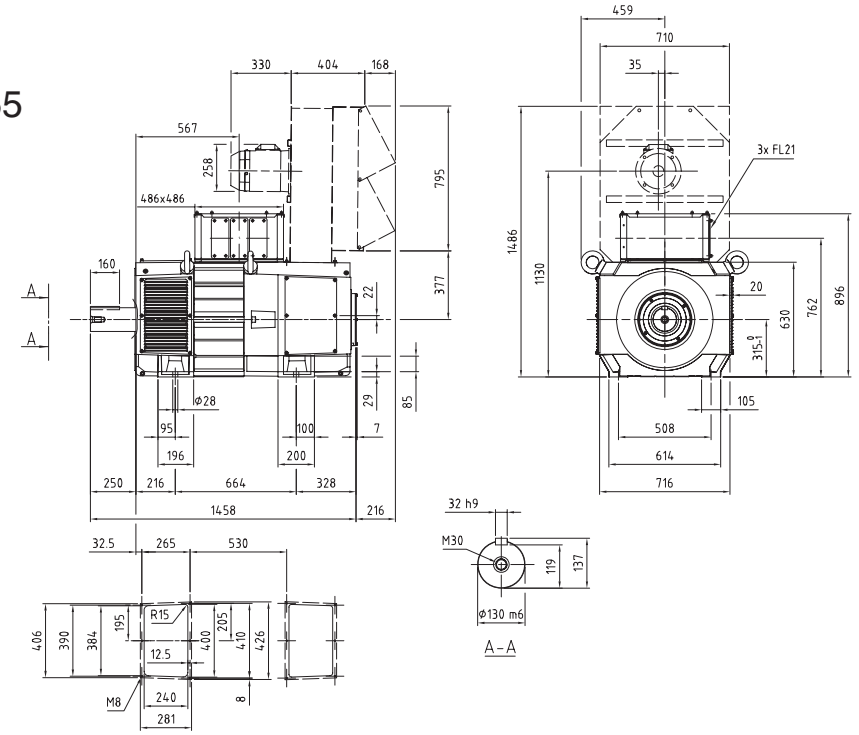

IC 86 W: IP 54 / IP 55

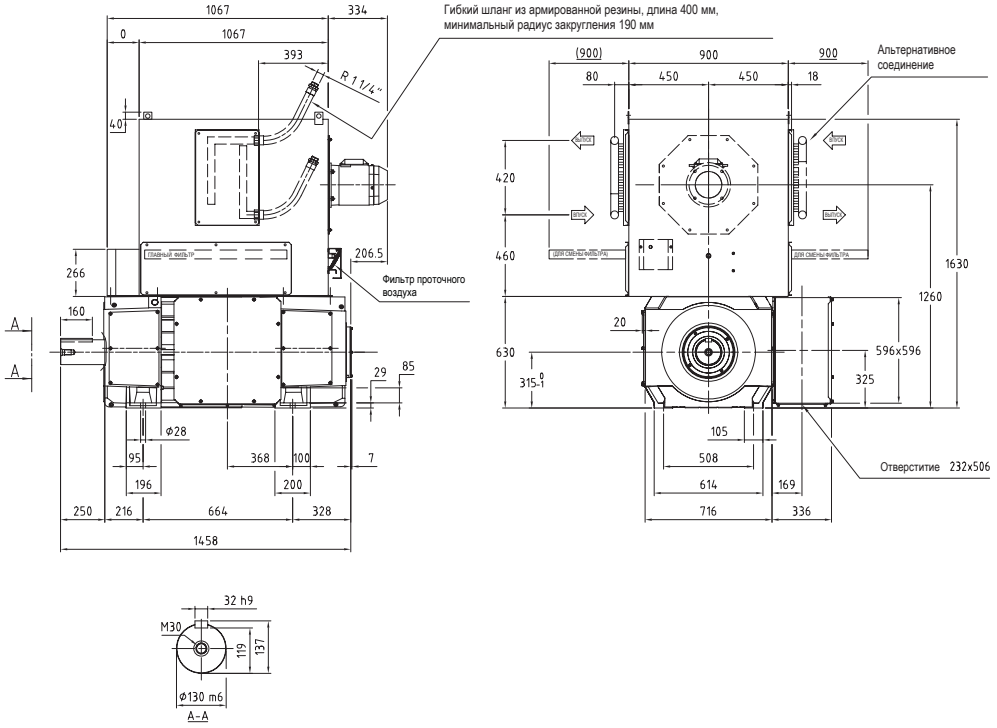

Общие данные					
	I_{max}/I_N = 200 %	J = 11,0 кгм²	U_{fN} = 110-440 В	V_{diss} = 1,35 м³/с	W = 1650 кг
	T_{max}/T = 195 %	n_0 = 10 мин⁻¹	P_f = 3900 Вт	p_Δ = 3250 Па	

U_N (В) *[U_N > 1,1 x U_{vN} [1]]*, **n** (мин⁻¹)

400	420	440	470	520	550	620	750	815	P (кВт)	I_N (A)	T (Нм)	η (%)	n_2 (мин⁻¹) n_{max} 2050	n_3 (мин⁻¹) n_{max} 2400	n_4 (мин⁻¹) n_{max} 2400		Кат. №
556									**190**	550	3254	85,3	1418	1843	2126	R_a = 82,3 мОм L_a = 1,40 мГн U_{fN}/U_{vN} = A	**3BSM003050- •••** ••• = **RBG** [2] ••• = **RBH** [3] ••• = **RBJ** [4]
	587								**200**	550	3258	85,9	1418	1843	2126		
		618							**211**	550	3262	86,4	1418	1843	2126		
			664						**227**	550	3266	87,1	1418	1843	2126		
				741					**254**	550	3272	88,1	1418	1843	2126		
					787				**270**	550	3275	88,6	1418	1843	2126		
						894			**307**	550	3280	89,7	1418	1843	2126		
							1093		**376**	550	3285	91,0	1418	1843	2126		
								1193	**411**	550	3287	91,5	1418	1843	2126		
693									**238**	675	3277	87,4	1490	1937	2235	R_a = 54,8 мОм L_a = 0,92 мГн U_{fN}/U_{vN} = A	**3BSM003050- •••** ••• = **RCG** [2] ••• = **RCH** [3] ••• = **RCJ** [4]
	731								**251**	675	3280	87,9	1490	1937	2235		
		768							**264**	675	3282	88,4	1490	1937	2235		
			825						**284**	675	3285	89,0	1490	1937	2235		
				919					**316**	675	3289	89,8	1490	1937	2235		
					975				**336**	675	3291	90,2	1490	1937	2235		
						1106			**381**	675	3294	91,0	1490	1937	2235		
(UN_{max}=731В)							**1314**		**454**	675	3295	92,0	1490	1937	2235		
1152									**400**	1100	3319	90,9	2050	2400	2400	R_a = 21,1 мОм L_a = 0,36 мГн U_{fN}/U_{vN} = B	**3BSM003050- •••** ••• = **REG** [2] ••• = **REH** [3] ••• = **REJ** [4]
	1213								**422**	1100	3320	91,2	2050	2400	2400		
		1273							**443**	1100	3320	91,5	2050	2400	2400		
			1364						**474**	1100	3321	91,8	2050	2400	2400		
				1517					**514**	1073	3238	92,4	2050	2400	2400		
					1609				**529**	1041	3141	92,7	2050	2400	2400		
						1826			**555**	963	2901	93,2	2050	2400	2400		
(UN_{max}=691В)							**2047**[6]		**566**	878	2639	93,5	2050	2400	2400		
1420									**495**	1350	3328	91,8	2050	2400	2400	R_a = 14,5 мОм L_a = 0.24 мГн U_{fN}/U_{vN} = B	**3BSM003050- •••** ••• = **RFG** [2] ••• = **RFH** [3] ••• = **RFJ** [4]
	1494								**521**	1350	3328	92,0	2050	2400	2400		
		1568							**546**	1350	3327	92,2	2050	2400	2400		
			1681						**570**	1314	3238	92,6	2050	2400	2400		
				1870					**593**	1231	3027	93,0	2050	2400	2400		
					1984[6]				**601**	1178	2894	93,2	2050	2400	2400		
(UN_{max}=567В)						**2048**[6]			**605**	1148	2821	93,3	2050	2400	2400		
1731									**573**	1553	3160	92,6	2050	2400	2400	R_a = 9,63 мОм L_a = 0,15 мГн U_{fN}/U_{vN} = B	**3BSM003050- •••** ••• = **RGG** [2] ••• = **RGH** [3] ••• = **RGJ** [4]
	1823[6]								**583**	1502	3052	92,8	2050	2400	2400		
		1915[6]							**590**	1449	2941	93,0	2050	2400	2400		
(UN_{max}=469В)			**2048**[5]						**595**	1369	2776	93,2	2050	2400	2400		
1994[6]									**615**	1663	2946	93,0	2050	2400	2400	R_a = 7,52 мОм L_a = 0.12 мГн U_{fN}/U_{vN} = B	**3BSM003050- •••** ••• = **RHG** [2] ••• = **RHH** [3] ••• = **RHJ** [4]
	2048[6]	(UN_{max}=410В)							**618**	1626	2880	93,1	2050	2400	2400		

5

Пояснения к перекрестным ссылкам в таблицах технических данных электродвигателей см. на стр. 53.

Размеры в мм

IC 06: IP 23
IC 17: IP 23
IC 37: IP 54, IP 55

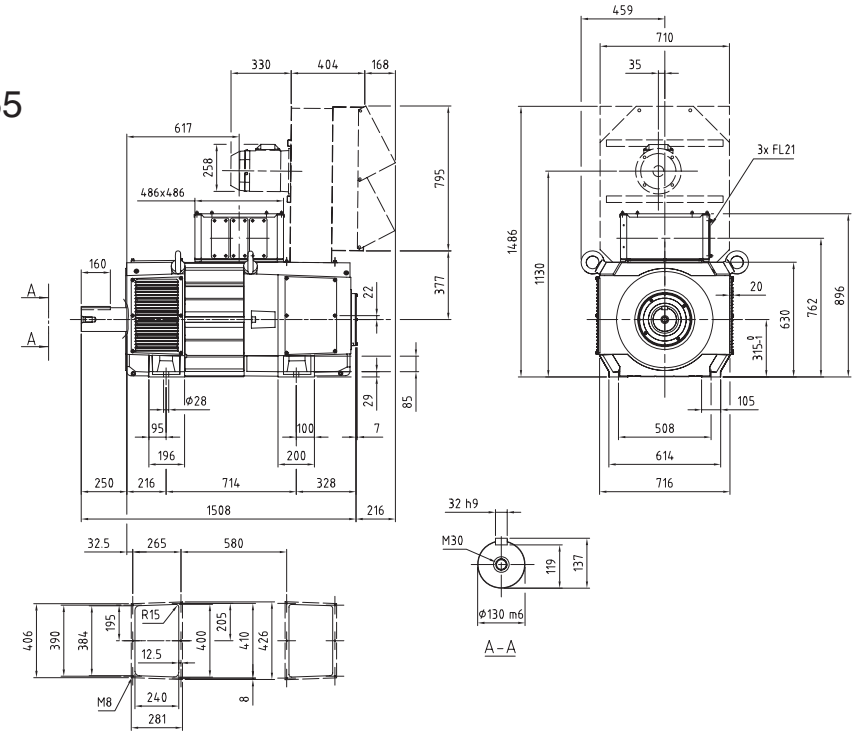

IC 86 W: IP 54 / IP 55

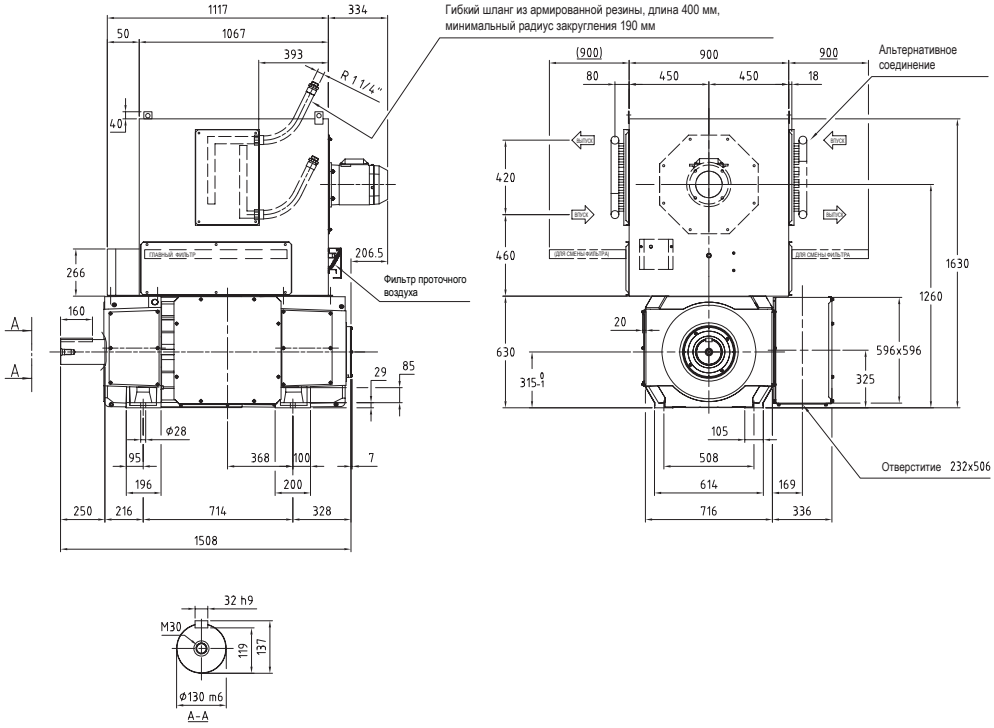

Технические данные

Общие данные	I_{max}/I_N = 200 %	J = 12,0 кгм²	U_{fN} = 110-440 В	V_{diss} = 1,35 м³/с	W = 1800 кг
	T_{max}/T = 195 %	n_0 = 10 мин⁻¹	P_f = 4200 Вт	p_Δ = 3250 Па	

U_N (В) [$U_N > 1,1 \times U_{vN}$ [1]]												n_{max} (мин⁻¹)	2050	2400	2400		Кат. №
400	**420**	**440**	**470**	**520**	**550**	**620**	**750**	**815**	**P** (кВт)	**I_N** (А)	**T** (Нм)	**η** (%)	**n_2** (мин⁻¹)	**n_3** (мин⁻¹)	**n_4** (мин⁻¹)		
n (мин⁻¹)																	
466									**188**	550	3845	84,3	1225	1592	1837	R_a = 89,8 мОм	**3BSM003050-•••**
	492								**198**	550	3851	84,9	1225	1592	1837	L_a = 1,60 мГн	**••• = RLG** [2]
		518							**209**	550	3856	85,5	1225	1592	1837	U_{fN}/U_{vN} = A	**••• = RLH** [3]
			557						**225**	550	3862	86,3	1225	1592	1837		**••• = RLJ** [4]
				622					**252**	550	3871	87,4	1225	1592	1837		
					661				**268**	550	3875	87,9	1225	1592	1837		
						752			**306**	550	3882	89,0	1225	1592	1837		
							920		**375**	550	3890	90,5	1225	1592	1837		
								1004	**409**	550	3893	91,1	1225	1592	1837		
582									**236**	675	3874	86,6	1286	1672	1929	R_a = 59,8 мОм	**3BSM003050-•••**
	614								**249**	675	3878	87,2	1286	1672	1929	L_a = 1,0 мГн	**••• = RMG** [2]
		646							**262**	675	3881	87,6	1286	1672	1929	U_{fN}/U_{vN} = A	**••• = RMH** [3]
			693						**282**	675	3886	88,3	1286	1672	1929		**••• = RMJ** [4]
				773					**315**	675	3891	89,2	1286	1672	1929		
					820				**334**	675	3894	89,7	1286	1672	1929		
						931			**380**	675	3898	90,6	1286	1672	1929		
(UN_{max}=731В)							**1108**		**453**	675	3902	91,6	1286	1672	1929		
970									**399**	1100	3930	90,5	2050	2400	2400	R_a = 23 мОм	**3BSM003050-•••**
	1022								**421**	1100	3931	90,8	2050	2400	2400	L_a = 0,41 мГн	**••• = RPG** [2]
		1073							**442**	1100	3932	91,1	2050	2400	2400	U_{fN}/U_{vN} = C	**••• = RPH** [3]
			1150						**474**	1100	3933	91,5	2050	2400	2400		**••• = RPJ** [4]
				1278					**524**	1095	3916	92,1	2050	2400	2400		
					1356				**542**	1068	3819	92,4	2050	2400	2400		
						1539			**577**	1002	3579	93,0	2050	2400	2400		
							1879[6]		**608**	867	3089	93,7	2050	2400	2400		
(UN_{max}=813В)								**2044**[5]	**605**	796	2825	93,8	2050	2400	2400		
1197									**494**	1350	3942	91,5	2050	2400	2400	R_a = 15,7 мОм	**3BSM003050-•••**
	1260								**520**	1350	3942	91,8	2050	2400	2400	L_a = 0,27 мГн	**••• = RRG** [2]
		1323							**546**	1350	3942	92,0	2050	2400	2400	U_{fN}/U_{vN} = C	**••• = RRH** [3]
			1417						**584**	1349	3938	92,3	2050	2400	2400		**••• = RRJ** [4]
				1577					**616**	1278	3728	92,8	2050	2400	2400		
					1673				**630**	1233	3597	93,1	2050	2400	2400		
						1897[6]			**650**	1125	3274	93,5	2050	2400	2400		
(UN_{max}=666В)							**2045**[5]		**652**	1049	3045	93,7	2050	2400	2400		
1458									**591**	1603	3872	92,4	1972	2400	2400	R_a = 10,5 мОм	**3BSM003050-•••**
	1535								**605**	1560	3765	92,7	2027	2400	2400	L_a = 0,16 мГн	**••• = RSG** [2]
		1612							**617**	1515	3656	92,9	2050	2400	2400	U_{fN}/U_{vN} = C	**••• = RSH** [3]
			1728[6]						**631**	1447	3486	93,1	2050	2400	2400		**••• = RSJ** [4]
				1922[5]					**642**	1326	3188	93,5	2050	2400	2400		
					2039[5]				**640**	1249	2996	93,6	2050	2400	2400		
(UN_{max}=552В)						**2045**[5]			**639**	1244	2985	93,6	2050	2400	2400		
1681									**630**	1701	3580	92,9	2050	2400	2400	R_a = 8,9 мОм	**3BSM003050-•••**
	1768								**655**	1682	3538	93,1	2050	2400	2400	L_a = 0,14 мГн	**••• = RTG** [2]
		1857[6]							**662**	1620	3405	93,2	2050	2400	2400	U_{fN}/U_{vN} = C	**••• = RTH** [3]
			1991[5]						**667**	1525	3198	93,4	2050	2400	2400		**••• = RTJ** [4]
(UN_{max}=482В)				**2045**[5]					**666**	1485	3110	93,4	2050	2400	2400		

5

Пояснения к перекрестным ссылкам в таблицах технических данных электродвигателей см. на стр. 53.

Размеры в мм

IC 06: IP 23
IC 17: IP 23
IC 37: IP 54, IP 55

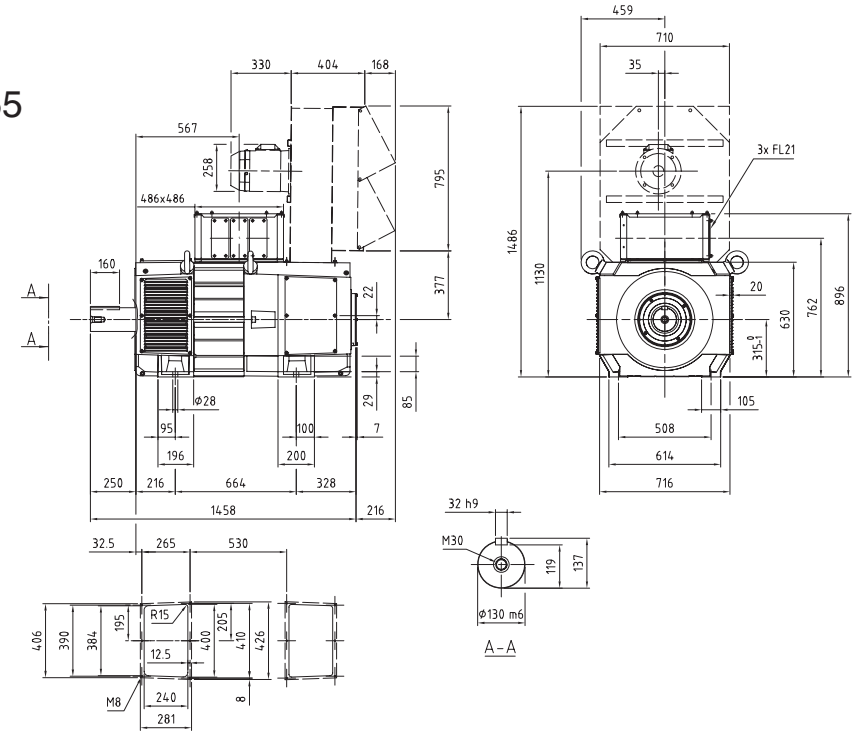

IC 86 W: IP 54 / IP 55

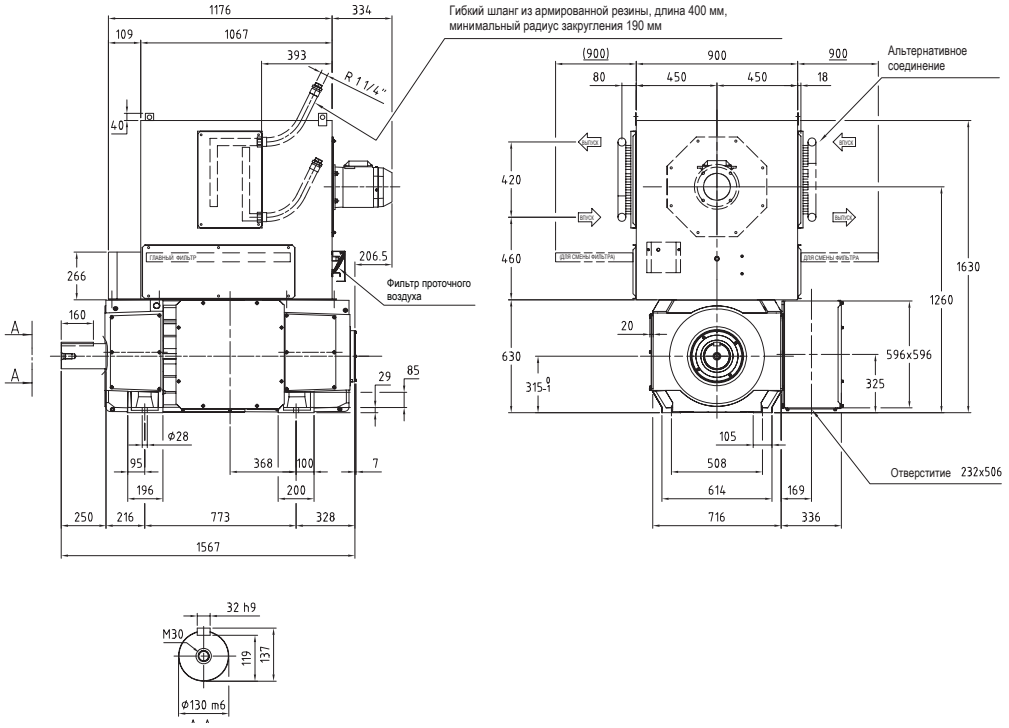

Общие данные	I_{max}/I_N = 200 %	J = 14,0 кгм²	U_{fN} = 110-440 В	V_{diss} = 1,30 м³/с	W = 1950 кг
	T_{max}/T = 195 %	n_0 = 10 мин⁻¹	P_f = 4700 Вт	p_Δ = 3300 Па	

U_N (V) *[$U_N > 1,1 \times U_{vN}$ [1]]*												n_{max} (мин⁻¹)	2050	2400	2400		Кат. №
400	**420**	**440**	**470**	**520**	**550**	**620**	**750**	**815**	**P** (кВт)	**I_N** (A)	**T** (Нм)	**η** (%)	**n_2** (мин⁻¹)	**n_3** (мин⁻¹)	**n_4** (мин⁻¹)		
n (мин⁻¹)																	
390									**185**	550	4529	83,0	1055	1372	1583	R_a = 98,7 мОм	**3BSM003050-•••**
	412								**196**	550	4537	83,7	1055	1372	1583	L_a = 1,80 мГн	**••• = RYG** [2]
		434							**207**	550	4543	84,4	1055	1372	1583	U_{fN}/U_{vN} = F	**••• = RYH** [3]
			467						**223**	550	4552	85,2	1055	1372	1583		**••• = RYJ** [4]
				523					**250**	550	4564	86,5	1055	1372	1583		
					556				**266**	550	4570	87,0	1055	1372	1583		
						633			**303**	550	4581	88,3	1055	1372	1583		
							775		**373**	550	4593	89,9	1055	1372	1583		
								847	**408**	550	4597	90,5	1055	1372	1583		
488									**234**	675	4577	85,7	1107	1439	1660	R_a = 65,6 мОм	**3BSM003050-•••**
	515								**247**	675	4582	86,3	1107	1439	1660	L_a = 1,20 мГн	**••• = RZG** [2]
		542							**260**	675	4587	86,7	1107	1439	1660	U_{fN}/U_{vN} = F	**••• = RZH** [3]
			582						**280**	675	4593	87,5	1107	1439	1660		**••• = RZJ** [4]
				649					**313**	675	4602	88,5	1107	1439	1660		
					689				**333**	675	4606	89,0	1107	1439	1660		
						783			**378**	675	4613	90,0	1107	1439	1660		
(UN_{max}=731B)							**933**		**451**	675	4619	91,1	1107	1439	1660		
816									**398**	1100	4656	89,9	2050	2400	2400	R_a = 25,2 мОм	**3BSM003050-•••**
	859								**419**	1100	4658	90,3	2050	2400	2400	L_a = 0,46 мГн	**••• = SBG** [2]
		902							**440**	1100	4660	90,6	2050	2400	2400	U_{fN}/U_{vN} = E	**••• = SBH** [3]
			967						**472**	1100	4662	91,1	2050	2400	2400		**••• = SBJ** [4]
				1075					**525**	1100	4665	91,7	2050	2400	2400		
					1141				**551**	1087	4608	92,0	2050	2400	2400		
						1295			**593**	1031	4372	92,7	2050	2400	2400		
							1582		**644**	918	3888	93,6	2050	2400	2400		
								1726[6]	**654**	857	3621	93,8	2050	2400	2400		
1009									**493**	1350	4666	91,1	2050	2400	2400	R_a = 17,2 мОм	**3BSM003050-•••**
	1062								**519**	1350	4667	91,4	2050	2400	2400	L_a = 0,31 мГн	**••• = SCG** [2]
		1115							**545**	1350	4668	91,6	2050	2400	2400	U_{fN}/U_{vN} = E	**••• = SCH** [3]
			1195						**584**	1350	4668	92,0	2050	2400	2400		**••• = SCJ** [4]
				1329					**631**	1312	4537	92,6	2050	2400	2400		
					1410				**651**	1275	4406	92,9	2050	2400	2400		
						1599			**684**	1184	4085	93,4	2050	2400	2400		
(UN_{max}=731B)							**1902**[5]		**702**	1025	3524	93,9	2050	2400	2400		
1228									**601**	1633	4677	92,1	1662	2161	2400	R_a = 11,5 мОм	**3BSM003050-•••**
	1293								**620**	1601	4583	92,4	1696	2204	2400	L_a = 0,19 мГн	**••• = SDG** [2]
		1358							**636**	1563	4476	92,6	1736	2257	2400	U_{fN}/U_{vN} = E	**••• = SDH** [3]
			1456						**657**	1506	4309	93,0	1802	2342	2400		**••• = SDJ** [4]
				1619[6]					**682**	1406	4020	93,4	1930	2400	2400		
					1717[6]				**690**	1343	3834	93,6	2021	2400	2400		
						1947[5]			**686**	1185	3367	93,8	2050	2400	2400		
(UN_{max}=649B)							**2042**[5]		**676**	1114	3159	93,8	2050	2400	2400		
1418									**624**	1683	4203	92,8	1844	2398	2400	R_a = 8,97 мОм	**3BSM003050-•••**
	1491								**656**	1683	4202	93,0	1844	2398	2400	L_a = 0,16 мГн	**••• = SEG** [2]
		1565							**688**	1683	4201	93,1	1844	2398	2400	U_{fN}/U_{vN} = E	**••• = SEH** [3]
			1677						**709**	1620	4039	93,4	1916	2400	2400		**••• = SEJ** [4]
				1864[5]					**719**	1481	3681	93,6	2050	2400	2400		
					1977[5]				**716**	1392	3456	93,8	2050	2400	2400		
(UN_{max}=567B)						**2043**[5]			**710**	1339	3319	93,8	2050	2400	2400		

5

Пояснения к перекрестным ссылкам в таблицах технических данных электродвигателей см. на стр. 53.

Размеры в мм

IC 06: IP 23
IC 17: IP 23
IC 37: IP 54, IP 55

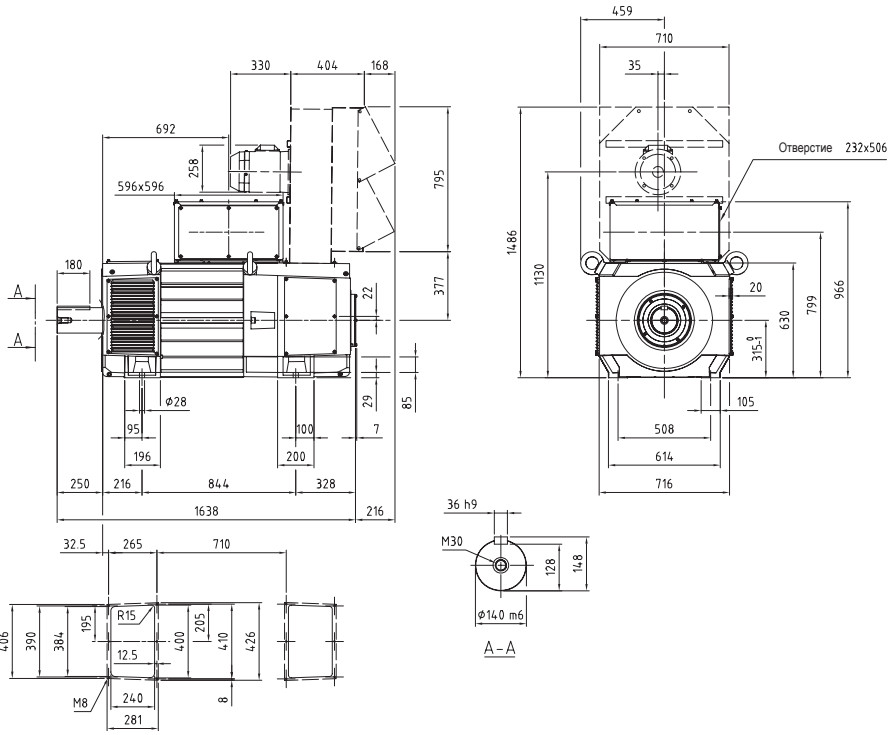

IC 86 W: IP 54 / IP 55

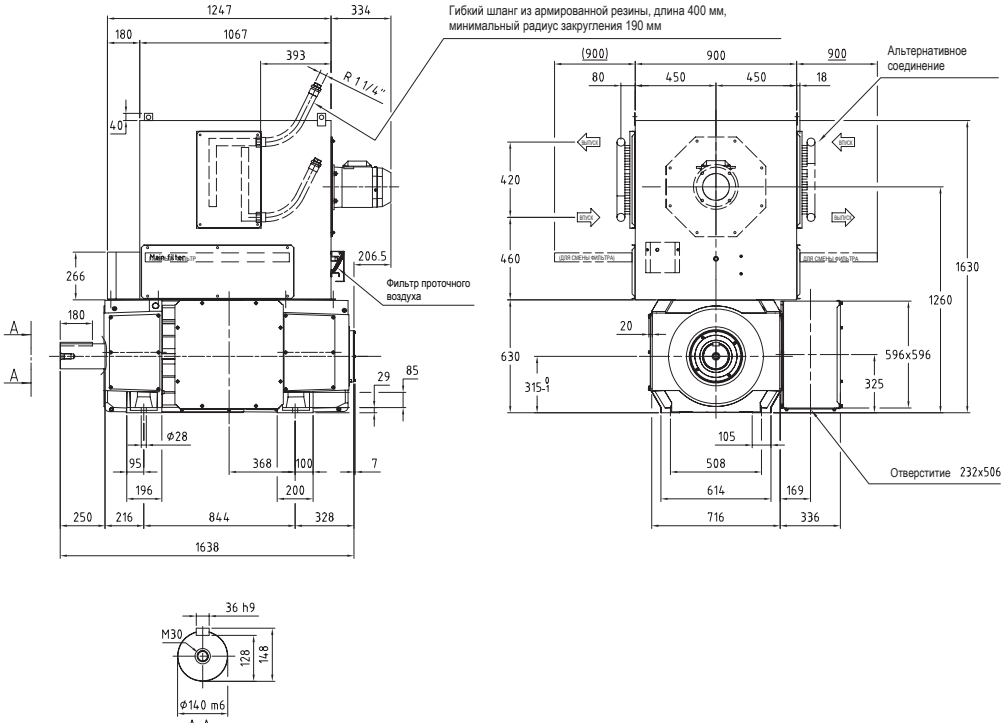

4010-5554 Нм
DMI 315R

Общие данные	I_{max}/I_N = 200 %	J = 15,0 кгм^2	U_{fN} = 110-440 В	V_{diss} = 1,30 м^3/с	W = 2100 кг
	T_{max}/T = 195 %	n_0 = 10 мин$^{-1}$	P_f = 5600 Вт	p_Δ = 3300 Па	

U_N (V) *[$U_N > 1,1 \times U_{vN}$ [1]]*												n_{max} (мин$^{-1}$)	2050	2400	2400		Кат. №
400	420	440	470	520	550	620	750	815	P	I_N	T	η	n_2	n_3	n_4		
n (мин$^{-1}$)									(кВт)	(A)	(Нм)	(%)	(мин$^{-1}$)	(мин$^{-1}$)	(мин$^{-1}$)		
325									**182**	550	5344	81,3	905	1176	1357		
	344								**193**	550	5354	82,1	905	1176	1357	R_a = 109,4 мОм	**3BSM003050-•••**
		363							**204**	550	5364	82,8	905	1176	1357	L_a = 2,10 мГн	**••• = SHG** [2]
			391						**220**	550	5376	83,8	905	1176	1357	U_{fN}/U_{vN} = A	**••• = SHH** [3]
				437					**247**	550	5393	85,2	905	1176	1357		**••• = SHJ** [4]
					465				**263**	550	5401	85,9	905	1176	1357		
						530			**301**	550	5416	87,3	905	1176	1357		
							651		**370**	550	5434	89,1	905	1176	1357		
								711	**405**	550	5440	89,8	905	1176	1357		
408									**231**	675	5407	84,3	948	1232	1422		
	430								**244**	675	5415	85,0	948	1232	1422	R_a = 72,7 мОм	**3BSM003050-•••**
		453							**257**	675	5422	85,6	948	1232	1422	L_a = 1,40 мГн	**••• = SJG** [2]
			487						**277**	675	5431	86,4	948	1232	1422	U_{fN}/U_{vN} = A	**••• = SJH** [3]
				544					**310**	675	5443	87,4	948	1232	1422		**••• = SJJ** [4]
					578				**330**	675	5449	88,0	948	1232	1422		
						658			**376**	675	5459	89,1	948	1232	1422		
(UN_{max}=731В)							**784**		**449**	675	5470	90,5	948	1232	1422		
684									**395**	1100	5515	89,2	1813	2356	2400		
	721								**417**	1100	5519	89,6	1813	2356	2400	R_a = 27,9 мОм	**3BSM003050-•••**
		758							**438**	1100	5522	89,9	1813	2356	2400	L_a = 0,53 мГн	**••• = SLG** [2]
			812						**470**	1100	5525	90,4	1813	2356	2400	U_{fN}/U_{vN} = E	**••• = SLH** [3]
				904					**523**	1100	5530	91,1	1813	2356	2400		**••• = SLJ** [4]
					959				**554**	1097	5515	91,5	1818	2363	2400		
						1089			**602**	1050	5284	92,3	1898	2400	2400		
							1331		**670**	957	4808	93,3	2050	2400	2400		
								1452	**692**	906	4550	93,6	2050	2400	2400		
847									**491**	1350	5536	90,5	1899	2400	2400		
	892								**517**	1350	5538	90,8	1899	2400	2400	R_a = 19 мОм	**3BSM003050-•••**
		936							**543**	1350	5540	91,1	1899	2400	2400	L_a = 0,35 мГн	**••• = SMG** [2]
			1004						**582**	1350	5542	91,5	1899	2400	2400	U_{fN}/U_{vN} = E	**••• = SMH** [3]
				1116					**641**	1335	5483	92,1	1920	2400	2400		**••• = SMJ** [4]
					1184				**664**	1304	5355	92,5	1966	2400	2400		
						1344			**709**	1228	5040	93,1	2050	2400	2400		
(UN_{max}=731В)							**1598**		**752**	1097	4494	93,8	2050	2400	2400		
1032									**600**	1633	5554	91,7	1420	1846	2130		
	1086								**629**	1627	5534	92,0	1426	1853	2138	R_a = 12,7 мОм	**3BSM003050-•••**
		1141							**648**	1596	5429	92,2	1453	1889	2180	L_a = 0,22 мГн	**••• = SNG** [2]
			1223						**675**	1549	5267	92,6	1497	1947	2246	U_{fN}/U_{vN} = E	**••• = SNH** [3]
				1360					**710**	1466	4983	93,1	1582	2056	2373		**••• = SNJ** [4]
					1443				**726**	1414	4806	93,4	1640	2131	2400		
						1636[5]			**747**	1286	4359	93,8	1803	2344	2400		
(UN_{max}=651В)							**1722**[5]		**748**	1226	4147	93,8	1892	2400	2400		
1192									**616**	1661	4933	92,5	1599	2079	2399		
	1254								**648**	1661	4933	92,7	1599	2079	2399	R_a = 9,92 мОм	**3BSM003050-•••**
		1316							**679**	1661	4932	92,9	1599	2079	2399	L_a = 0,18 мГн	**••• = SPG** [2]
			1408						**727**	1661	4930	93,1	1599	2079	2399	U_{fN}/U_{vN} = E	**••• = SPH** [3]
				1565					**767**	1578	4676	93,5	1683	2188	2400		**••• = SPJ** [4]
					1660[6]				**775**	1505	4456	93,7	1764	2293	2400		
(UN_{max}=608В)						**1843**[5]			**774**	1359	4010	93,9	1955	2400	2400		

5

Пояснения к перекрестным ссылкам в таблицах технических данных электродвигателей см. на стр. 53.

Размеры в мм

IC 06: IP 23
IC 17: IP 23
IC 37: IP 54, IP 55

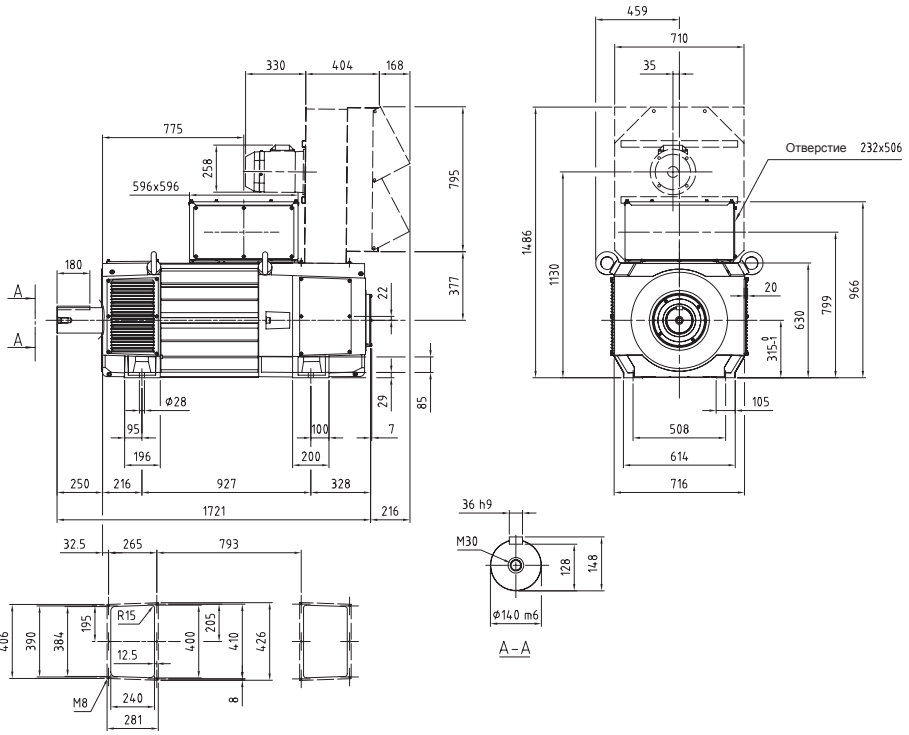

IC 86 W: IP 54 / IP 55

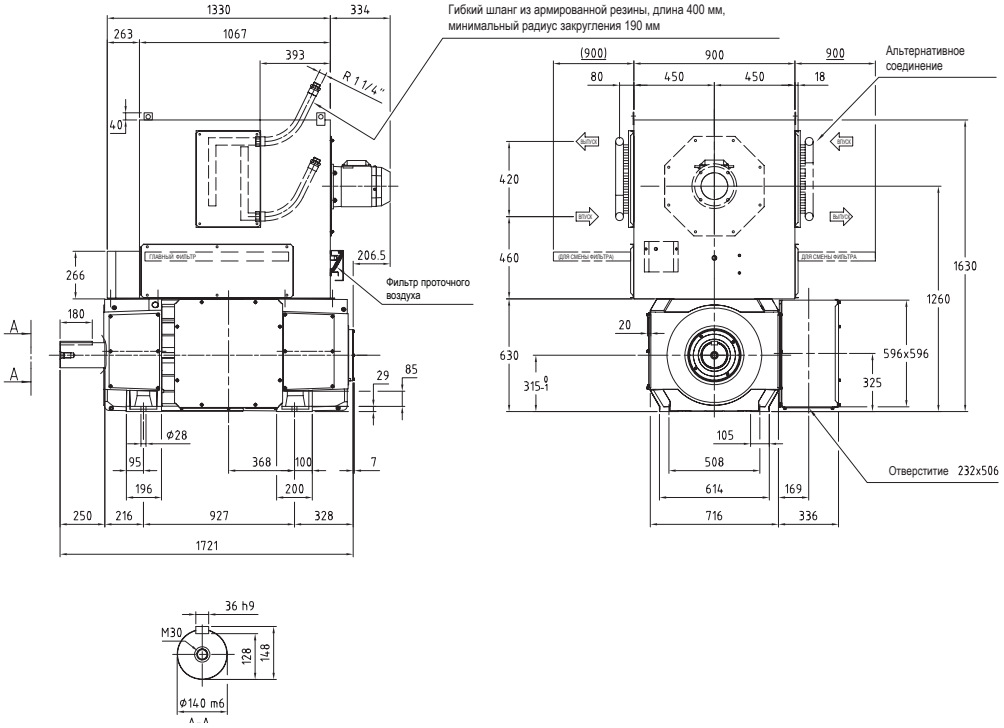

Общие данные	I_{max}/I_N = 200 %	J = 18,0 кгм^2	U_{fN} = 110-440 В	V_{diss} = 1,25 м^3/с	W = 2300 кг
	T_{max}/T = 195 %	n_0 = 10 мин$^{-1}$	P_f = 6200 Вт	p_Δ = 3350 Па	

U_N (V) *[$U_N > 1,1 \times U_{vN}$ 1)]*													n_{max} (мин$^{-1}$)	2050	2400	2400		Кат. №
400	**420**	**440**	**470**	**520**	**550**	**620**	**750**	**815**	**P** (кВт)	**I_N** (A)	**T** (Нм)		**η** (%)	**n_2** (мин$^{-1}$)	**n_3** (мин$^{-1}$)	**n_4** (мин$^{-1}$)		
n (мин$^{-1}$)																		
271									**178**	550	6283		79,4	775	1008	1163	R_a = 121,9 мОм	**3BSM003050-•••**
	287								**189**	550	6297		80,3	775	1008	1163	L_a = 2,40 мГн	**••• = STG** 2)
		303							**200**	550	6310		81,1	775	1008	1163	U_{fN}/U_{vN} = F	**••• = STH** 3)
			326						**216**	550	6327		82,2	775	1008	1163		**••• = STJ** 4)
				366					**243**	550	6350		83,8	775	1008	1163		
					390				**260**	550	6362		84,6	775	1008	1163		
						445			**297**	550	6383		86,1	775	1008	1163		
							547		**367**	550	6409		88,1	775	1008	1163		
								598	**402**	550	6418		88,9	775	1008	1163		
341									**227**	675	6367		82,8	812	1055	1218	R_a = 80,9 мОм	**3BSM003050-•••**
	360								**241**	675	6377		83,6	812	1055	1218	L_a = 1,60 мГн	**••• = SVG** 2)
		380							**254**	675	6387		84,2	812	1055	1218	U_{fN}/U_{vN} = F	**••• = SVH** 3)
			408						**274**	675	6400		85,1	812	1055	1218		**••• = SVJ** 4)
				457					**307**	675	6416		86,4	812	1055	1218		
					485				**327**	675	6425		87,0	812	1055	1218		
						553			**373**	675	6440		88,2	812	1055	1218		
(UN_{max}=731B)							**660**		**446**	675	6456		89,7	812	1055	1218		
575									**392**	1100	6517		88,3	1553	2019	2329	R_a = 31 мОм	**3BSM003050-•••**
	606								**414**	1100	6522		88,8	1553	2019	2329	L_a = 0,60 мГн	**••• = SYG** 2)
		637							**435**	1100	6526		89,2	1553	2019	2329	U_{fN}/U_{vN} = E	**••• = SYH** 3)
			683						**467**	1100	6532		89,7	1553	2019	2329		**••• = SYJ** 4)
				760					**521**	1100	6539		90,5	1553	2019	2329		
					807				**553**	1100	6540		90,9	1554	2020	2330		
						917			**606**	1061	6317		91,8	1610	2093	2400		
							1121		**687**	984	5855		92,9	1737	2258	2400		
								1223	**718**	941	5602		93,3	1814	2359	2400		
711									**488**	1350	6558		89,8	1626	2114	2400	R_a = 21,1 мОм	**3BSM003050-•••**
	749								**514**	1350	6561		90,2	1626	2114	2400	L_a = 0,41 мГн	**••• = SZG** 2)
		787							**541**	1350	6564		90,5	1626	2114	2400	U_{fN}/U_{vN} = E	**••• = SZH** 3)
			843						**580**	1350	6568		91,0	1626	2114	2400		**••• = SZJ** 4)
				938					**644**	1348	6562		91,6	1629	2117	2400		
					996				**671**	1322	6438		92,0	1660	2158	2400		
						1130			**726**	1259	6132		92,7	1743	2266	2400		
(UN_{max}=731B)							**1344**		**789**	1151	5601		93,5	1907	2400	2400		
869									**598**	1633	6572		91,2	1214	1578	1821	R_a = 14,2 мОм	**3BSM003050-•••**
	914								**629**	1633	6574		91,5	1214	1578	1821	L_a = 0,25 мГн	**••• = TAG** 2)
		960							**653**	1614	6497		91,8	1228	1597	1843	U_{fN}/U_{vN} = E	**••• = TAH** 3)
			1030						**684**	1574	6341		92,2	1259	1637	1888		**••• = TAJ** 4)
				1146					**728**	1507	6067		92,8	1316	1710	1973		
					1216				**750**	1464	5893		93,1	1354	1760	2031		
						1379			789	1359	5467		93,6	1458	1896	2187		
(UN_{max}=651B)							**1451** 6)		**800**	1310	5265		93,8	1513	1967	2269		
1005									**605**	1635	5752		92,2	1390	1807	2085	R_a = 11 мОм	**3BSM003050-•••**
	1057								**637**	1635	5752		92,4	1390	1807	2085	L_a = 0,21 мГн	**••• = TBG** 2)
		1110							**668**	1635	5752		92,6	1390	1807	2085	U_{fN}/U_{vN} = E	**••• = TBH** 3)
			1188						**716**	1635	5751		92,9	1390	1807	2085		**••• = TBJ** 4)
				1319					**794**	1635	5749		93,3	1390	1807	2085		
					1398				**817**	1588	5581		93,5	1431	1860	2146		
(UN_{max}=608B)						**1552** 6)			**835**	1464	5134		93,8	1552	2018	2328		

5

Пояснения к перекрестным ссылкам в таблицах технических данных электродвигателей см. на стр. 53.

Размеры в мм

IC 06: IP 23
IC 17: IP 23
IC 37: IP 54, IP 55

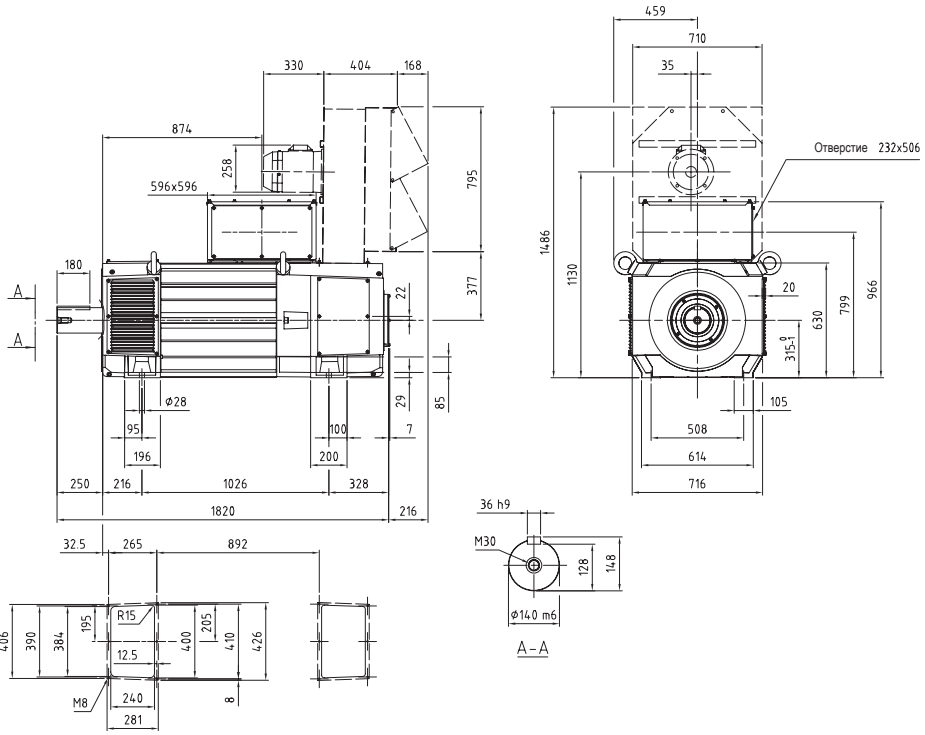

IC 86 W: IP 54 / IP 55

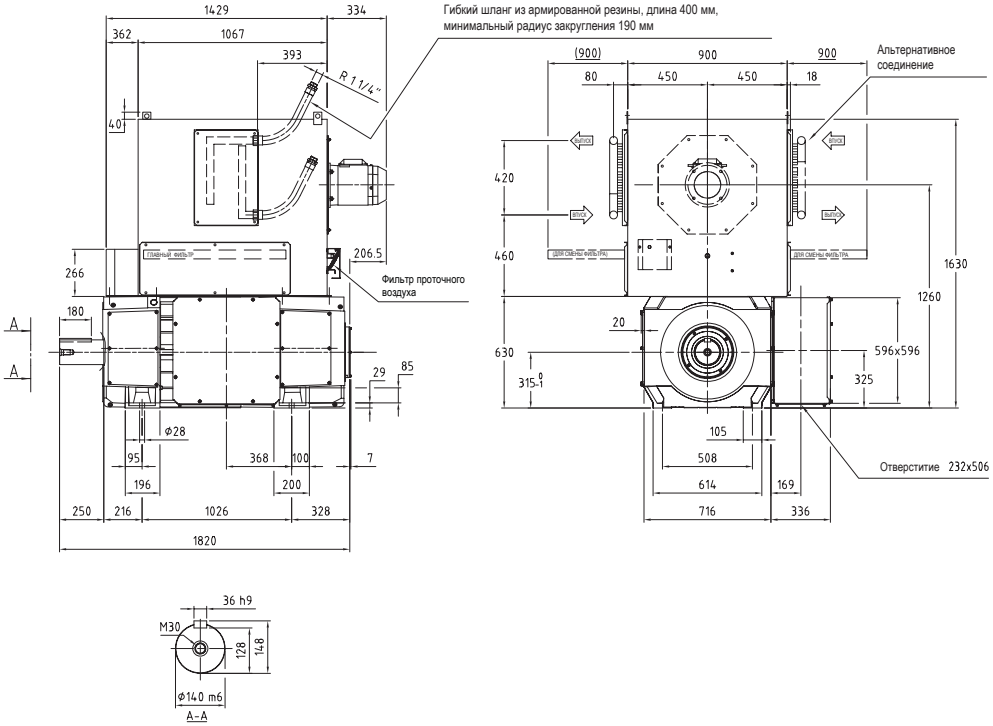

Общие данные	I_{max}/I_N = 200 %	J = 20,0 кгм²	U_{fN} = 110-440 В	V_{diss} = 1,25 м³/с	W = 2550 кг
	T_{max}/T = 195 %	n_0 = 10 мин⁻¹	P_f = 7000 Вт	p_Δ = 3350 Па	

U_N (В) [$U_N > 1,1 \times U_{vN}$ 1)] 400	420	440	470	520	550	620	750	815	P (кВт)	I_N (А)	T (Нм)	η (%)	n_{max} (мин⁻¹) n_2 (мин⁻¹) 2050	n_3 (мин⁻¹) 2400	n_4 (мин⁻¹) 2400	Кат. №
n (мин⁻¹)																
225									174	550	7396	77,2	662	861	993	R_a = 136,8 мОм 3BSM003050-•••
	238								185	550	7417	78,2	662	861	993	L_a = 2,70 мГн ••• = TEG [2)]
		251							196	550	7435	79,1	662	861	993	U_{fN}/U_{vN} = F ••• = TEH [3)]
			271						212	550	7459	80,4	662	861	993	••• = TEJ [4)]
				305					239	550	7491	82,1	662	861	993	
					325				255	550	7507	82,9	662	861	993	
						371			293	550	7536	84,7	662	861	993	
							458		363	550	7574	87,0	662	861	993	
								501	398	550	7587	87,9	662	861	993	
283									223	675	7514	81,1	693	901	1040	R_a = 90,7 мОм 3BSM003050-•••
	300								236	675	7529	81,9	693	901	1040	L_a = 1,80 мГн ••• = TFG [2)]
		316							250	675	7543	82,6	693	901	1040	U_{fN}/U_{vN} = F ••• = TFH [3)]
			340						270	675	7560	83,6	693	901	1040	••• = TFJ [4)]
				381					303	675	7584	85,0	693	901	1040	
					406				323	675	7596	85,7	693	901	1040	
						462			369	675	7618	87,2	693	901	1040	
(UN_{max}=731В)							553		442	675	7641	88,8	693	901	1040	
481									388	1100	7702	87,3	1326	1724	1990	R_a = 34,8 мОм 3BSM003050-•••
	508								410	1100	7710	87,7	1326	1724	1990	L_a = 0,69 мГн ••• = THG [2)]
		534							431	1100	7716	88,2	1326	1724	1990	U_{fN}/U_{vN} = E ••• = THH [3)]
			573						464	1100	7725	88,8	1326	1724	1990	••• = THJ [4)]
				638					517	1100	7736	89,7	1326	1724	1990	
					678				548	1096	7714	90,2	1331	1730	1997	
						771			606	1065	7504	91,2	1370	1781	2055	
							943		697	1001	7061	92,4	1457	1895	2186	
								1029	735	967	6818	92,9	1509	1962	2264	
596									484	1350	7764	88,9	1388	1804	2082	R_a = 23,7 мОм 3BSM003050-•••
	628								511	1350	7770	89,4	1388	1804	2082	L_a = 0,47 мГн ••• = TJG [2)]
		660							537	1350	7774	89,8	1388	1804	2082	U_{fN}/U_{vN} = E ••• = TJH [3)]
			708						577	1350	7780	90,3	1388	1804	2082	••• = TJJ [4)]
				788					642	1350	7787	91,0	1388	1804	2082	
					836				672	1330	7673	91,4	1409	1832	2114	
						950			734	1278	7380	92,2	1466	1906	2199	
(UN_{max}=731В)							1130		813	1189	6866	93,2	1575	2048	2363	
730									585	1604	7651	90,6	1053	1369	1580	R_a = 15,9 мОм 3BSM003050-•••
	768								616	1604	7654	90,9	1053	1369	1580	L_a = 0,29 мГн ••• = TKG [2)]
		807							647	1604	7657	91,2	1053	1369	1580	U_{fN}/U_{vN} = E ••• = TKH [3)]
			865						687	1587	7580	91,7	1064	1384	1596	••• = TKJ [4)]
				963					738	1532	7318	92,3	1103	1434	1654	
					1022				765	1497	7152	92,7	1128	1467	1692	
						1159			819	1412	6744	93,3	1196	1555	1795	
(UN_{max}=651В)							1220		837	1372	6551	93,5	1231	1600	1847	
846									593	1604	6692	91,7	1209	1571	1813	R_a = 12,3 мОм 3BSM003050-•••
	890								624	1604	6693	92,0	1209	1571	1813	L_a = 0,24 мГн ••• = TLG [2)]
		934							655	1604	6693	92,2	1209	1571	1813	U_{fN}/U_{vN} = E ••• = TLH [3)]
			1000						701	1604	6693	92,6	1209	1571	1813	••• = TLJ [4)]
				1111					778	1604	6692	93,0	1209	1571	1813	
					1177				825	1604	6691	93,2	1209	1571	1813	
(UN_{max}=608В)						1307			847	1485	6188	93,6	1307	1697	1958	

5

Пояснения к перекрестным ссылкам в таблицах технических данных электродвигателей см. на стр. 53.

Размеры в мм

IC 06: IP 23
IC 17: IP 23
IC 37: IP 54, IP 55

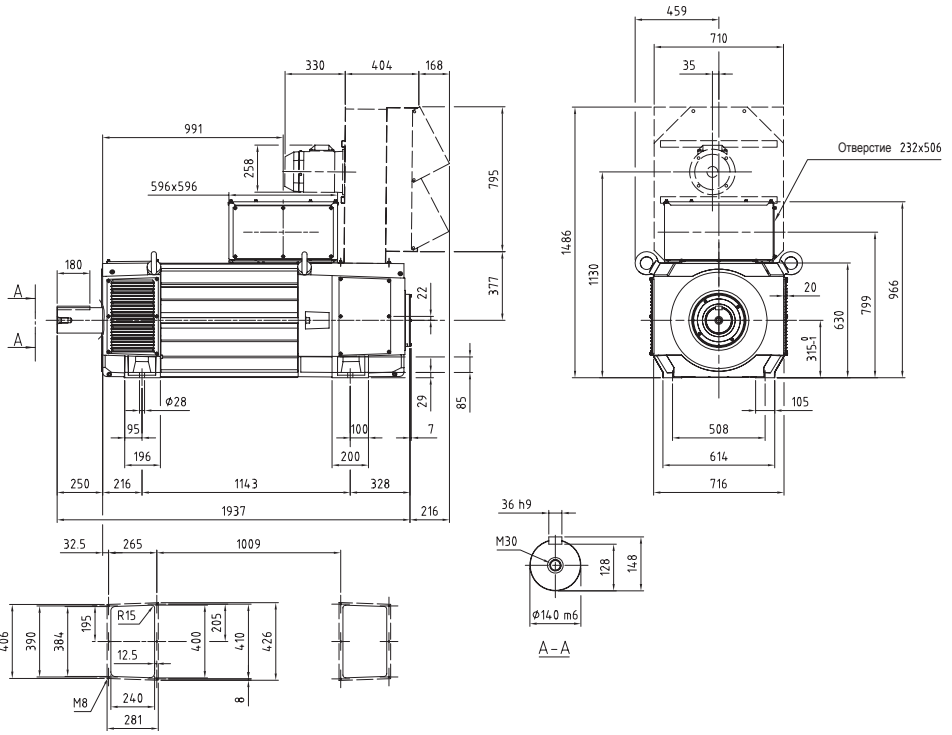

IC 86 W: IP 54 / IP 55

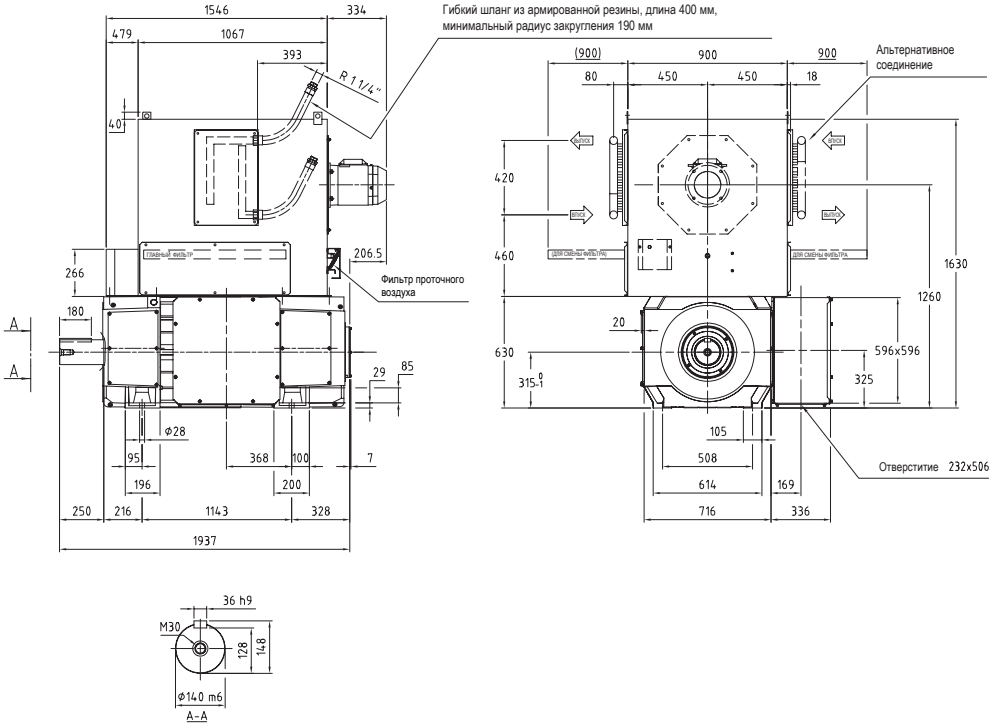

7439-9211 Нм
DMI 315Y

Общие данные	I_{max}/I_N = 200 %	J = 23,0 кгм²	U_{fN} = 110-440 В	V_{diss} = 1,20 м³/с	W = 2850 кг
	T_{max}/T = 195 %	n_0 = 10 мин⁻¹	P_f = 7900 Вт	p_Δ = 3400 Па	

U_N (В) [$U_N > 1,1 \times U_{vN}$ 1)]																			Кат. №
												n_{max} (мин⁻¹)		2050	2400	2400			
400	420	440	470	520	550	620	750	815			P (кВт)	I_N (А)	T (Нм)	η (%)	n_2 (мин⁻¹)	n_3 (мин⁻¹)	n_4 (мин⁻¹)		
			n (мин⁻¹)																
186											**169**	550	8642	74,6	565	734	847	R_a = 154,4 мОм	**3BSM003050-•••**
	198										**180**	550	8671	75,7	565	734	847	L_a = 3,20 мГн	**••• = TPG** 2)
		209									**190**	550	8696	76,8	565	734	847	U_{fN}/U_{vN} = F	**••• = TPH** 3)
			226								**207**	550	8729	78,1	565	734	847		**••• = TPJ** 4)
				254							**234**	550	8774	80,1	565	734	847		
					271						**250**	550	8796	81,0	565	734	847		
						311					**288**	550	8838	83,0	565	734	847		
							385				**358**	550	8890	85,6	565	734	847		
								422			**393**	550	8909	86,6	565	734	847		
235											**218**	675	8846	78,9	591	768	886	R_a = 102,2 мОм	**3BSM003050-•••**
	249										**231**	675	8867	79,9	591	768	886	L_a = 2,10 мГн	**••• = TRG** 2)
		263									**244**	675	8886	80,7	591	768	886	U_{fN}/U_{vN} = F	**••• = TRH** 3)
			283								**264**	675	8911	81,8	591	768	886		**••• = TRJ** 4)
				318							**298**	675	8944	83,4	591	768	886		
					338						**318**	675	8961	84,2	591	768	886		
						387					**364**	675	8992	85,8	591	768	886		
(UN_{max}=731В)							**463**				**438**	675	9026	87,7	591	768	886		
401											**383**	1100	9119	86,0	1131	1471	1697	R_a = 39,2 мОм	**3BSM003050-•••**
	424										**405**	1100	9130	86,6	1131	1471	1697	L_a = 0,80 мГн	**••• = TTG** 2)
		446									**427**	1100	9140	87,1	1131	1471	1697	U_{fN}/U_{vN} = В	**••• = TTH** 3)
			479								**459**	1100	9152	87,8	1131	1471	1697		**••• = TTJ** 4)
				534							**512**	1098	9154	88,8	1133	1473	1700		
					568						**539**	1088	9077	89,3	1144	1487	1716		
						646					**601**	1063	8882	90,4	1171	1522	1757		
							791				**701**	1011	8466	91,9	1231	1600	1846		
								864			**745**	983	8235	92,4	1266	1645	1898		
499											**480**	1350	9188	87,9	1183	1538	1775	R_a = 26,6 мОм	**3BSM003050-•••**
	526										**506**	1350	9196	88,4	1183	1538	1775	L_a = 0,54 мГн	**••• = TVG** 2)
		553									**533**	1350	9203	88,8	1183	1538	1775	U_{fN}/U_{vN} = В	**••• = TVH** 3)
			593								**572**	1350	9211	89,4	1183	1538	1775		**••• = TVJ** 4)
				661							**636**	1345	9191	90,2	1187	1544	1781		
					702						**667**	1328	9081	90,7	1203	1563	1804		
						798					**735**	1287	8804	91,6	1242	1614	1862		
(UN_{max}=731В)							**950**				**827**	1215	8315	92,7	1315	1710	1973		
613											**568**	1567	8859	89,9	918	1193	1377	R_a = 17,9 мОм	**3BSM003050-•••**
	645										**599**	1567	8864	90,3	918	1193	1377	L_a = 0,33 мГн	**••• = TXG** 2)
		678									**629**	1567	8868	90,6	918	1193	1377	U_{fN}/U_{vN} = В	**••• = TXH** 3)
			726								**675**	1567	8874	91,1	918	1193	1377		**••• = TXJ** 4)
				808							**741**	1544	8749	91,8	931	1211	1397		
					858						**772**	1516	8592	92,1	949	1233	1423		
						974					**836**	1447	8203	92,8	994	1292	1491		
(UN_{max}=651В)							**1025**				**854**	1403	7955	93,1	1025	1332	1537		
711											**577**	1567	7744	91,2	1054	1370	1581	R_a = 13,9 мОм	**3BSM003050-•••**
	749										**607**	1567	7746	91,5	1054	1370	1581	L_a = 0,28 мГн	**••• = TYG** 2)
		786									**638**	1567	7748	91,8	1054	1370	1581	U_{fN}/U_{vN} = В	**••• = TYH** 3)
			842								**683**	1567	7749	92,1	1054	1370	1581		**••• = TYJ** 4)
				935							**759**	1567	7750	92,6	1054	1370	1581		
					991						**805**	1567	7750	92,9	1054	1370	1581		
(UN_{max}=608В)						**1100**					**857**	1505	7439	93,3	1100	1427	1646		

5

Пояснения к перекрестным ссылкам в таблицах технических данных электродвигателей см. на стр. 53.

Размеры в мм

IC 06: IP 23
IC 17: IP 23
IC 37: IP 54, IP 55

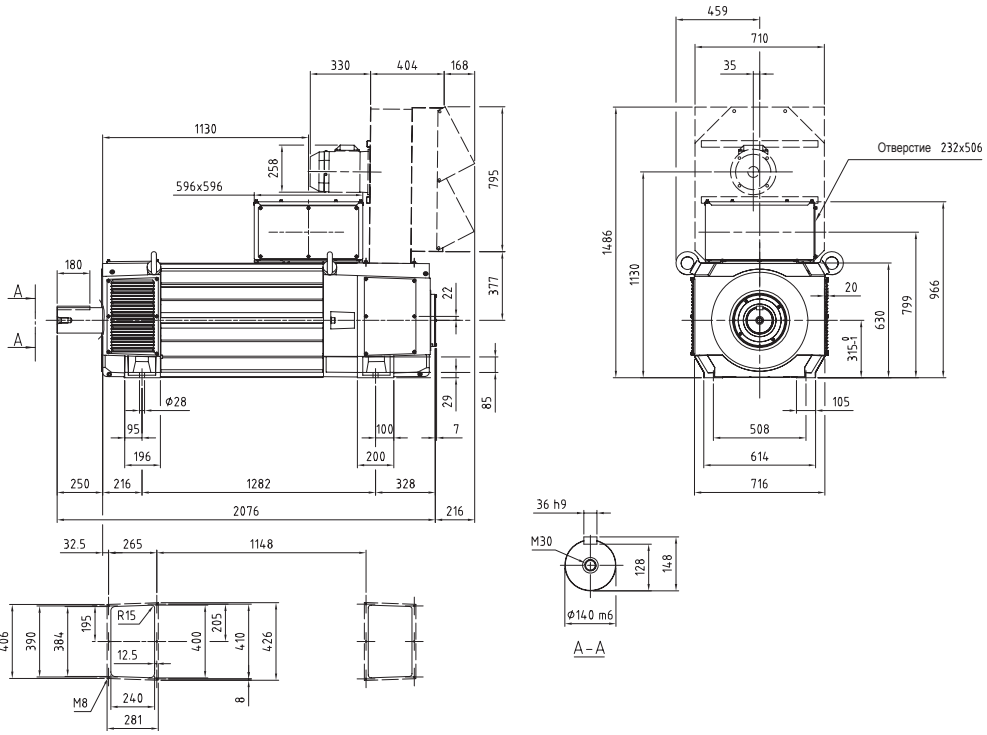

IC 86 W: IP 54 / IP 55

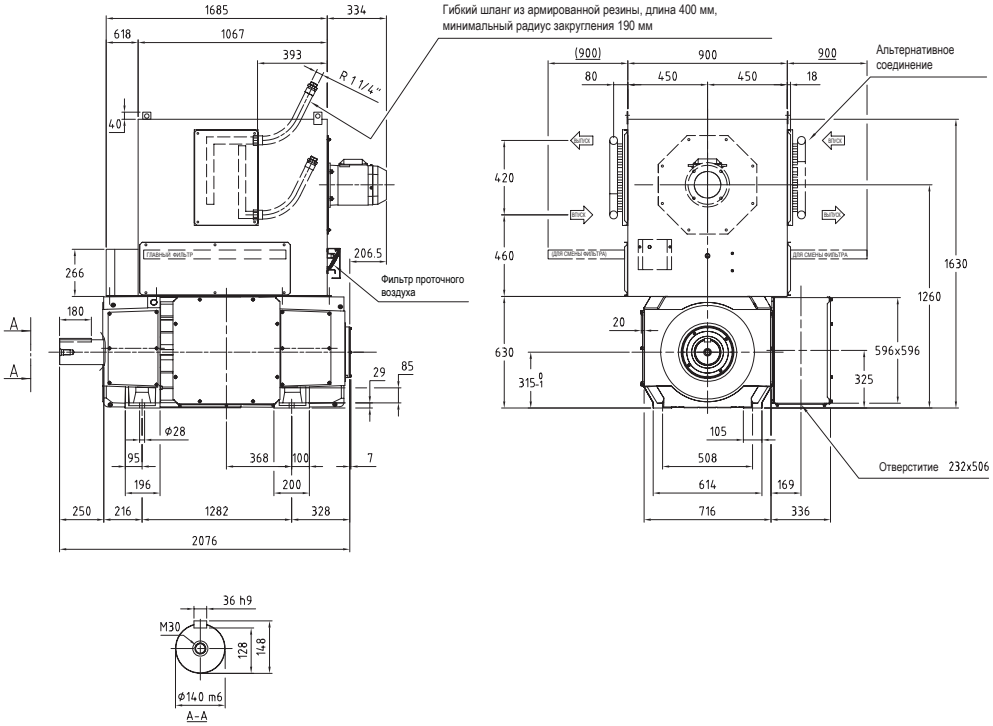

Общие данные	I_{max}/I_N = 200 %	J = 27,0 кгм²	U_{fN} = 110-440 В	V_{diss} = 1,20 м³/с	W = 3150 кг
	T_{max}/T = 195 %	n_0 = 10 мин⁻¹	P_f = 9000 Вт	p_Δ = 3450 Па	

U_N (В) [$U_N > 1,1 \times U_{vN}$ [1)]]												n_{max} (мин⁻¹)	2050	2400	2400		Кат. №
400	**420**	**440**	**470**	**520**	**550**	**620**	**750**	**815**	**P** (кВт)	**I_N** (А)	**T** (Нм)	**η** (%)	**n_2** (мин⁻¹)	**n_3** (мин⁻¹)	**n_4** (мин⁻¹)		
n (мин⁻¹)																	
152									**162**	550	10184	71,6	481	625	721	R_a = 175,3 мОм	**3BSM003050-•••**
	162								**173**	550	10225	72,8	481	625	721	L_a = 3,70 мГн	**••• = UBG** [2)]
		171							**184**	550	10261	74,0	481	625	721	U_{fN}/U_{vN} = F	**••• = UBH** [3)]
			186						**200**	550	10309	75,5	481	625	721		**••• = UBJ** [4)]
				209					**228**	550	10373	77,7	481	625	721		
					224				**244**	550	10404	78,8	481	625	721		
						257			**282**	550	10463	81,0	481	625	721		
							319		**352**	550	10539	84,0	481	625	721		
								350	**387**	550	10565	85,1	481	625	721		
193									**212**	675	10485	76,5	503	654	754	R_a = 116 мОм	**3BSM003050-•••**
	204								**225**	675	10515	77,5	503	654	754	L_a = 2,40 мГн	**••• = UCG** [2)]
		216							**238**	675	10542	78,4	503	654	754	U_{fN}/U_{vN} = F	**••• = UCH** [3)]
			233						**258**	675	10577	79,7	503	654	754		**••• = UCJ** [4)]
				262					**292**	675	10625	81,5	503	654	754		
					279				**312**	675	10649	82,4	503	654	754		
						320			**358**	675	10694	84,2	503	654	754		
(UN_{max}=731В)							**384**		**432**	675	10743	86,3	503	654	754		
334									**377**	1100	10780	84,5	963	1252	1445	R_a = 44,4 мОм	**3BSM003050-•••**
	353								**399**	1100	10795	85,1	963	1252	1445	L_a = 0,93 мГн	**••• = UEG** [2)]
		372							**421**	1100	10809	85,7	963	1252	1445	U_{fN}/U_{vN} = B	**••• = UEH** [3)]
			400						**452**	1096	10791	86,6	966	1256	1450		**••• = UEJ** [4)]
				447					**500**	1083	10689	87,8	978	1271	1467		
					475				**528**	1075	10621	88,3	985	1281	1478		
						541			**592**	1055	10444	89,5	1004	1305	1506		
							663		**699**	1014	10060	91,1	1045	1359	1568		
								725	**747**	991	9843	91,7	1069	1389	1603		
415									**474**	1350	10902	86,7	1007	1309	1510	R_a = 30,2 мОм	**3BSM003050-•••**
	438								**500**	1350	10914	87,3	1007	1309	1510	L_a = 0,63 мГн	**••• = UFG** [2)]
		461							**527**	1350	10924	87,8	1007	1309	1510	U_{fN}/U_{vN} = V	**••• = UFH** [3)]
			495						**567**	1350	10937	88,4	1007	1309	1510		**••• = UFJ** [4)]
				552					**626**	1334	10825	89,4	1019	1325	1528		
					587				**659**	1320	10724	89,9	1029	1338	1544		
						667			**731**	1287	10469	90,9	1056	1373	1584		
(UN_{max}=731В)							**795**		**834**	1229	10012	92,1	1106	1437	1658		
514									**549**	1524	10197	89,1	802	1043	1203	R_a = 20,3 мОм	**3BSM003050-•••**
	542								**579**	1524	10204	89,5	802	1043	1203	L_a = 0,39 мГн	**••• = UGG** [2)]
		569							**609**	1524	10211	89,9	802	1043	1203	U_{fN}/U_{vN} = V	**••• = UGH** [3)]
			610						**653**	1524	10218	90,4	802	1043	1203		**••• = UGJ** [4)]
				679					**728**	1524	10228	91,1	802	1043	1203		
					721				**771**	1521	10215	91,5	803	1044	1205		
						818			**844**	1466	9851	92,3	834	1084	1250		
(UN_{max}=651В)							**862**		**861**	1419	9536	92,6	862	1120	1292		
597									**559**	1524	8940	90,6	922	1198	1383	R_a = 15,8 мОм	**3BSM003050-•••**
	628								**588**	1524	8944	90,9	922	1198	1383	L_a = 0,32 мГн	**••• = UHG** [2)]
		660							**618**	1524	8946	91,2	922	1198	1383	U_{fN}/U_{vN} = V	**••• = UHH** [3)]
			707						**663**	1524	8949	91,6	922	1198	1383		**••• = UHJ** [4)]
				786					**737**	1524	8953	92,2	922	1198	1383		
					833				**781**	1524	8954	92,5	922	1198	1383		
(UN_{max}=608В)						**923**			**866**	1524	8954	92,9	923	1198	1383		

5

Пояснения к перекрестным ссылкам в таблицах технических данных электродвигателей см. на стр. 53.

Размеры в мм

IC 06: IP 23
IC 17: IP 23
IC 37: IP 54, IP 55

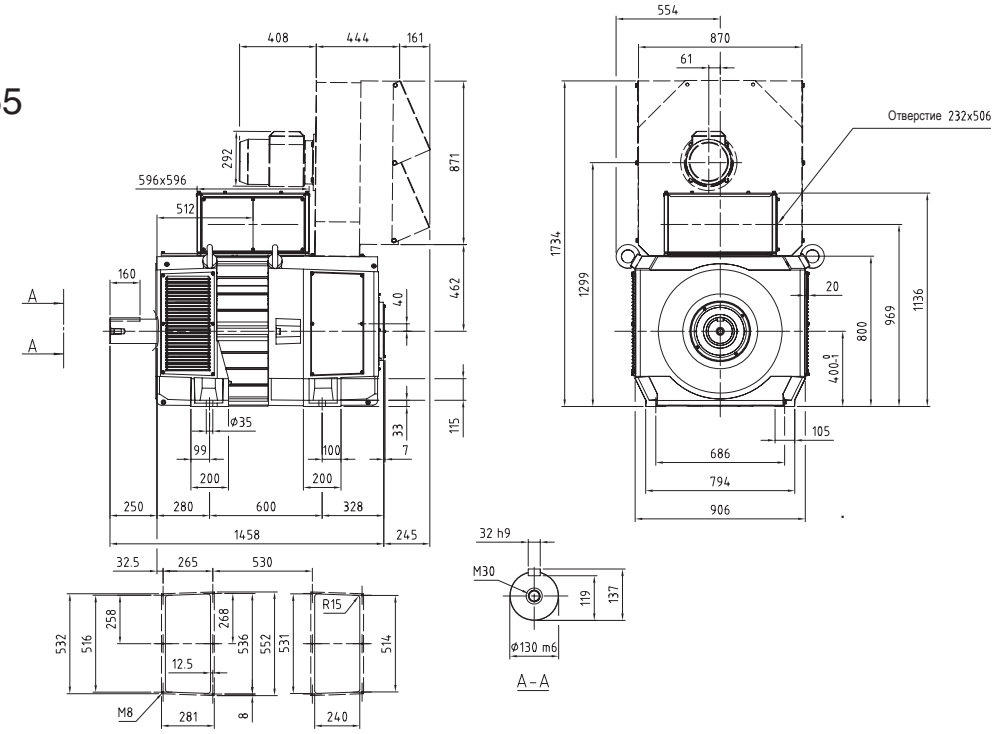

IC 86 W: IP 54 / IP 55

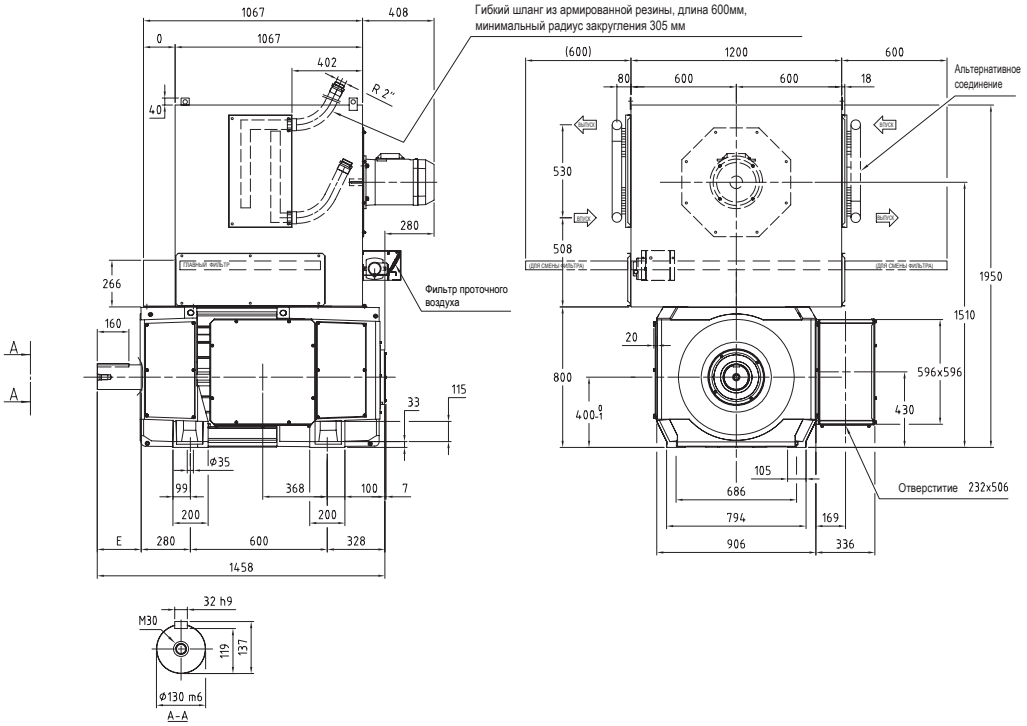

4492-6044 Нм
DMI 400H

Общие данные	I_{max}/I_N = 200 %	J = 31,0 кгм²	U_{fN} = 110-440 В	V_{diss} = 2,55 м³/с	W = 2500 кг
	T_{max}/T = 195 %	n_0 = 10 мин⁻¹	P_f = 5300 Вт	p_Δ = 4950 Па	

U_N (В) [$U_N > 1,1 \times U_{vN}$ 1)]																			Кат. №
										n_{max} (мин⁻¹)				1650	1900	2100			
400	420	440	470	520	550	620	750	815		P (кВт)	I_N (А)	T (Нм)	η (%)	n_2 (мин⁻¹)	n_3 (мин⁻¹)	n_4 (мин⁻¹)			
			n (мин⁻¹)																
319										188	589	5620	78,6	1244	1594	1594			
	338									199	588	5627	79,5	1247	1621	1688		R_a = 121,6 мОм	3BSM003050- •••
		356								210	586	5632	80,4	1249	1624	1781		L_a = 2,0 mH	••• = UKK 2)
			384							227	585	5635	81,6	1253	1629	1880		U_{fN}/U_{vN} = B	••• = UKL 3)
				431						254	581	5633	83,2	1260	1638	1890			••• = UKM 4)
					459					271	579	5627	84,1	1264	1644	1897			
						525				308	574	5604	85,7	1275	1658	1913			
							647			375	564	5535	87,9	1299	1688	1948			
								708		407	558	5489	88,7	1312	1706	1968			
410										257	772	5983	82,3	1315	1709	1972			
	433									271	770	5981	83,0	1318	1713	1977		R_a = 75,4 мОм	3BSM003050- •••
		456								286	768	5978	83,8	1322	1718	1982		L_a = 1,30 mH	••• = ULK 2)
			491							307	764	5969	84,7	1327	1725	1991		U_{fN}/U_{vN} = B	••• = ULL 3)
				550						342	759	5946	86,0	1337	1738	2006			••• = ULM 4)
					585					363	755	5929	86,7	1344	1747	2015			
						667				410	746	5878	88,0	1360	1768	2040			
							819			493	727	5753	89,8	1395	1813	2092			
								895		532	717	5678	90,5	1415	1839	2100			
514										325	951	6044	84,8	1241	1613	1861			
	542									343	947	6033	85,4	1245	1619	1868		R_a = 50,9 мОм	3BSM003050- •••
		571								360	944	6020	86,0	1250	1625	1875		L_a = 0,81 mH	••• = UMK 2)
			614							386	938	5997	86,8	1257	1635	1886		U_{fN}/U_{vN} = B	••• = UML 3)
				686						427	928	5950	87,9	1271	1652	1906			••• = UMM 4)
					729					452	922	5918	88,5	1279	1663	1919			
						830				507	906	5835	89,7	1302	1692	1952			
							1017			600	874	5639	91,2	1350	1755	2025			
								1110		642	855	5525	91,7	1379	1793	2069			
689										393	1105	5445	88,2	1650	1900	2100			
	727									412	1098	5416	88,6	1650	1900	2100		R_a = 31,1 мОм	3BSM003050- •••
		764								431	1091	5385	89,1	1650	1900	2100		L_a = 0,51 mH	••• = UNK 2)
			820							458	1080	5335	89,7	1650	1900	2100		U_{fN}/U_{vN} = C	••• = UNL 3)
				914						502	1059	5243	90,5	1650	1900	2100			••• = UNM 4)
					970					527	1047	5182	90,9	1650	1900	2100			
						1102				580	1014	5027	91,7	1650	1900	2100			
							1346			661	946	4686	92,6	1650	1900	2100			
								1468		691	907	4492	93,0	1650	1900	2100			
875										514	1421	5614	89,9	1650	1900	2100			
	922									537	1408	5567	90,3	1650	1900	2100		R_a = 19,2 мОм	3BSM003050- •••
		969								560	1395	5517	90,7	1650	1900	2100		L_a = 0,32 mH	••• = UPK 2)
			1039							592	1374	5440	91,2	1650	1900	2100		U_{fN}/U_{vN} = C	••• = UPL 3)
				1156						641	1336	5296	91,8	1650	1900	2100			••• = UPM 4)
					1227					668	1313	5202	92,1	1650	1900	2100			
						1391				723	1253	4962	92,7	1650	1900	2100			
(UN_{max}=728В)							1647 6)			782	1146	4533	93,3	1650	1900	2100			
1095										624	1703	5440	91,1	1650	1900	2100			
	1153									648	1681	5370	91,4	1650	1900	2100		R_a = 13,1 мОм	3BSM003050- •••
		1211								672	1657	5297	91,7	1650	1900	2100		L_a = 0,21 mH	••• = URK 2)
			1298							704	1621	5180	92,1	1650	1900	2100		U_{fN}/U_{vN} = C	••• = URL 3)
				1444						751	1555	4969	92,6	1650	1900	2100			••• = URM 4)
					1531					775	1513	4832	92,8	1650	1900	2100			
(UN_{max}=590В)							1648 5)			800	1453	4635	93,0	1650	1900	2100			
1324										729	1971	5254	92,1	1650	1900	2100		R_a = 8,89 мОм	3BSM003050- •••
	1394									751	1931	5146	92,3	1650	1900	2100		L_a = 0,13 mH	••• = USK 2)
		1464								771	1889	5032	92,5	1650	1900	2100		U_{fN}/U_{vN} = C	••• = USL 3)
			1569 6)							797	1823	4851	92,8	1650	1900	2100			••• = USM 4)
(UN_{max}=493В)					1648 6)						**812**	1769	4705	93,0	1650	1900	2100		
1526										857	2306	5365	92,7	1650	1900	2100		R_a = 6,53 мОм	3BSM003050- •••
	1606									879	2248	5226	92,9	1650	1900	2100		L_a = 0,11 mH	••• = UTK 2)
		1648								889	2217	5152	92,9	1650	1900	2100		U_{fN}/U_{vN} = C	••• = UTL 3)
(UN_{max}=430В)			1648							889	2217	5152	92,9	1650	1900	2100			••• = UTM 4)
1646 6) (UN_{max}=380В)										805	2269	4670	92,9	1650	1900	2100		R_a = 4,89 мОм	3BSM003050- •••
																		L_a = 0,08 mH	••• = UVK 2)
																		U_{fN}/U_{vN} = C	••• = UVL 3)
																			••• = UVM 4)

5

Пояснения к перекрестным ссылкам в таблицах технических данных электродвигателей см. на стр. 53.

Размеры в мм

IC 06: IP 23
IC 17: IP 23
IC 37: IP 54, IP 55

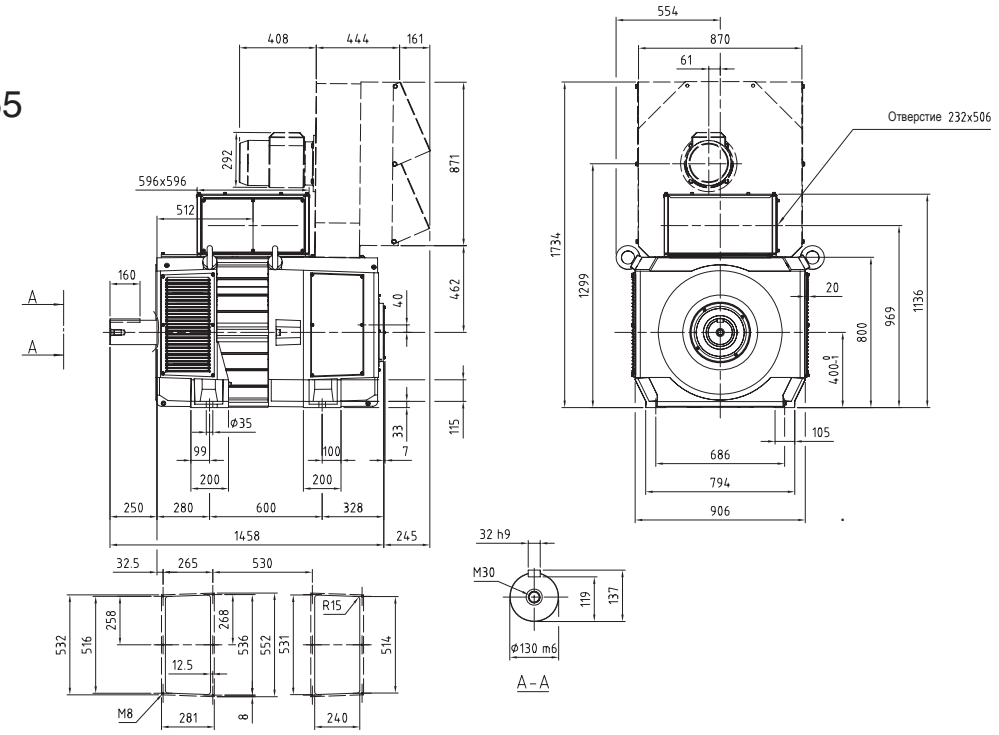

IC 86 W: IP 54 / IP 55

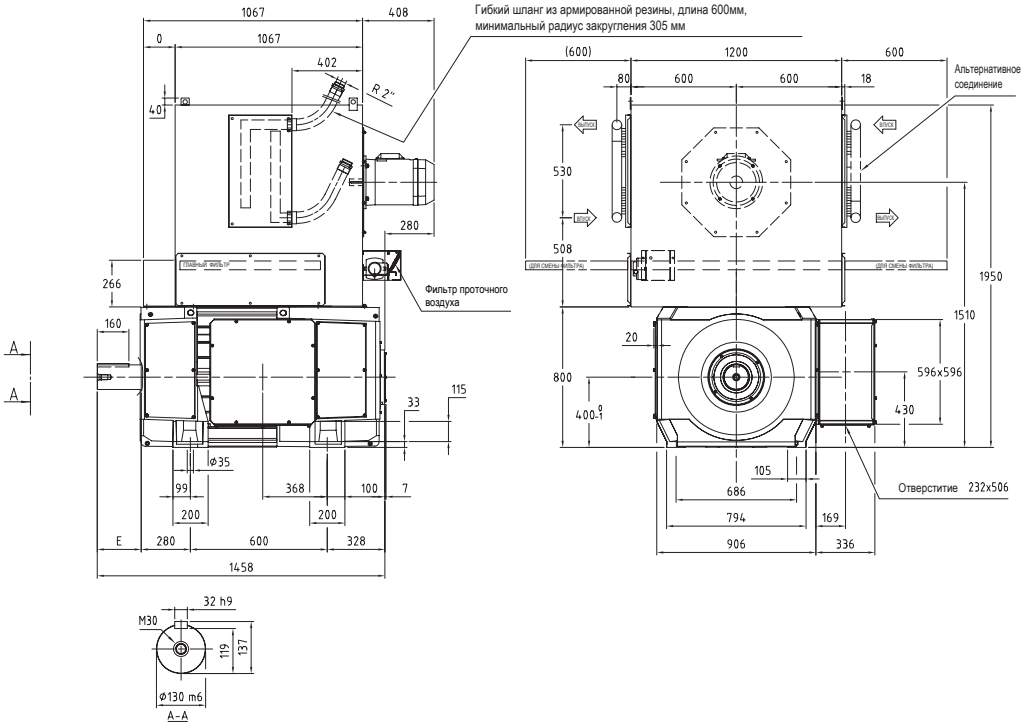

5432-6671 Нм
DMI 400H

Общие данные	I_{max}/I_N = 200 %	J = 31,0 кгм²	U_{fN} = 110-440 В	V_{diss} = 2,40 м³/с	W = 2500 кг
	T_{max}/T = 195 %	n_0 = 10 мин⁻¹	P_f = 5300 Вт	p_Δ = 5200 Па	

U_N (В) [$U_N > 1,1 \times U_{vN}$ 1)]																			Кат. №
											n_{max} (мин⁻¹)		1650	1900	1900				
400	420	440	470	520	550	620	750	815		P (кВт)	I_N (А)	T (Нм)	η (%)	n_2 (мин⁻¹)	n_3 (мин⁻¹)	n_4 (мин⁻¹)			
			n (мин⁻¹)																
331										**221**	669	6369	81,5	888	1154	1332		R_a = 90,8 мОм	**3BSM003050- • • •**
	350									**234**	669	6382	82,3	888	1154	1332		L_a = 2,20 mH	• • • = **UKG** 2)
		369								**247**	669	6393	83,0	888	1154	1332		U_{fN}/U_{vN} = В	• • • = **UKH** 3)
			397							**266**	669	6408	84,0	888	1154	1332			• • • = **UKJ** 4)
				444						**299**	669	6428	85,4	888	1154	1332			
					473					**319**	669	6438	86,1	888	1154	1332			
						539				**364**	669	6456	87,4	888	1154	1332			
							661			**449**	669	6478	89,3	888	1154	1332			
								723		**491**	669	6486	89,9	888	1154	1332			
423										**286**	836	6466	85,0	984	1279	1476		R_a = 57 мОм	**3BSM003050- • • •**
	446									**303**	836	6475	85,6	984	1279	1476		L_a = 1,40 mH	• • • = **ULG** 2)
		470								**319**	836	6483	86,2	984	1279	1476		U_{fN}/U_{vN} = В	• • • = **ULH** 3)
			505							**344**	836	6494	86,9	984	1279	1476			• • • = **ULJ** 4)
				564						**384**	836	6508	88,0	984	1279	1476			
					599					**409**	836	6515	88,6	984	1279	1476			
						681				**465**	836	6527	89,6	984	1279	1476			
							833			**571**	836	6541	91,0	984	1279	1476			
								909		**623**	836	6545	91,6	984	1279	1476			
528										**360**	1025	6514	87,4	947	1232	1421		R_a = 37,3 мОм	**3BSM003050- • • •**
	557									**380**	1025	6520	87,9	947	1232	1421		L_a = 0,90 mH	• • • = **UMG** 2)
		585								**400**	1025	6526	88,4	947	1232	1421		U_{fN}/U_{vN} = В	• • • = **UMH** 3)
			628							**430**	1025	6533	89,0	947	1232	1421			• • • = **UMJ** 4)
				700						**480**	1025	6543	89,8	947	1232	1421			
					743					**509**	1025	6547	90,3	947	1232	1421			
						843				**579**	1025	6555	91,1	947	1232	1421			
							1033			**655**	946	6054	92,5	1033	1335	1541			
								1130		**656**	866	5546	93,1	1130	1458	1682			
688										**479**	1337	6656	89,3	1650	1900	1900		R_a = 23,4 мОм	**3BSM003050- • • •**
	725									**505**	1337	6661	89,7	1650	1900	1900		L_a = 0,57 mH	• • • = **UNG** 2)
		761								**531**	1337	6665	90,0	1650	1900	1900		U_{fN}/U_{vN} = C	• • • = **UNH** 3)
			817							**570**	1337	6671	90,5	1650	1900	1900			• • • = **UNJ** 4)
				909						**631**	1328	6632	91,3	1650	1900	1900			
					965					**660**	1307	6533	91,7	1650	1900	1900			
						1095				**722**	1258	6293	92,5	1650	1900	1900			
							1338			**813**	1160	5802	93,5	1650	1900	1900			
								1460		847	1108	5539	93,8	1650	1900	1900			
881										**609**	1672	6608	90,9	1650	1900	1900		R_a = 14,7 мОм	**3BSM003050- • • •**
	927									**642**	1672	6611	91,2	1650	1900	1900		L_a = 0,36 mH	• • • = **UPG** 2)
		973								**674**	1672	6613	91,5	1650	1900	1900		U_{fN}/U_{vN} = C	• • • = **UPH** 3)
			1043							**723**	1672	6616	91,9	1650	1900	1900			• • • = **UPJ** 4)
				1160						**784**	1629	6449	92,5	1650	1900	1900			
					1231					**814**	1594	6314	92,9	1650	1900	1900			
						1396				**874**	1510	5977	93,5	1650	1900	1900			
(UN_{max}=726В)								**1647**			**937**	1373	5432	94,1	1650	1900	1900		
1089										**755**	2051	6623	92,0	1650	1900	1900		R_a = 9,76 мОм	**3BSM003050- • • •**
	1146									**795**	2051	6624	92,3	1650	1900	1900		L_a = 0,23 mH	• • • = **URG** 2)
		1203								**834**	2051	6625	92,5	1650	1900	1900		U_{fN}/U_{vN} = C	• • • = **URH** 3)
			1288							**883**	2025	6542	92,8	1650	1900	1900			• • • = **URJ** 4)
				1433						**937**	1933	6246	93,4	1650	1900	1900			
					1520					**964**	1876	6060	93,6	1650	1900	1900			
(UN_{max}=594В)							**1648**				**997**	1790	5776	93,9	1650	1900	1900		
1325										**915**	2466	6589	92,9	1650	1900	1900		R_a = 6,6 мОм	**3BSM003050- • • •**
	1395									**941**	2410	6440	93,2	1650	1900	1900		L_a = 0,14 mH	• • • = **USG** 2)
		1465								**965**	2353	6287	93,4	1650	1900	1900		U_{fN}/U_{vN} = C	• • • = **USH** 3)
			1570							**995**	2266	6052	93,7	1650	1900	1900			• • • = **USJ** 4)
(UN_{max}=492В)					**1648**						**1013**	2200	5872	93,8	1650	1900	1900		
1528										**990**	2659	6186	93,3	1650	1900	1900		R_a = 5,24 мОм	**3BSM003050- • • •**
	1608									**1011**	2582	6003	93,5	1650	1900	1900		L_a = 0,12 mH	• • • = **UTG** 2)
		1648	(UN_{max}=430В)								**1020**	2543	5911	93,6	1650	1900	1900		U_{fN}/U_{vN} = C	• • • = **UTH** 3)
																			• • • = **UTJ** 4)

5

Пояснения к перекрестным ссылкам в таблицах технических данных электродвигателей см. на стр. 53.

Размеры в мм

IC 06: IP 23
IC 17: IP 23
IC 37: IP 54, IP 55

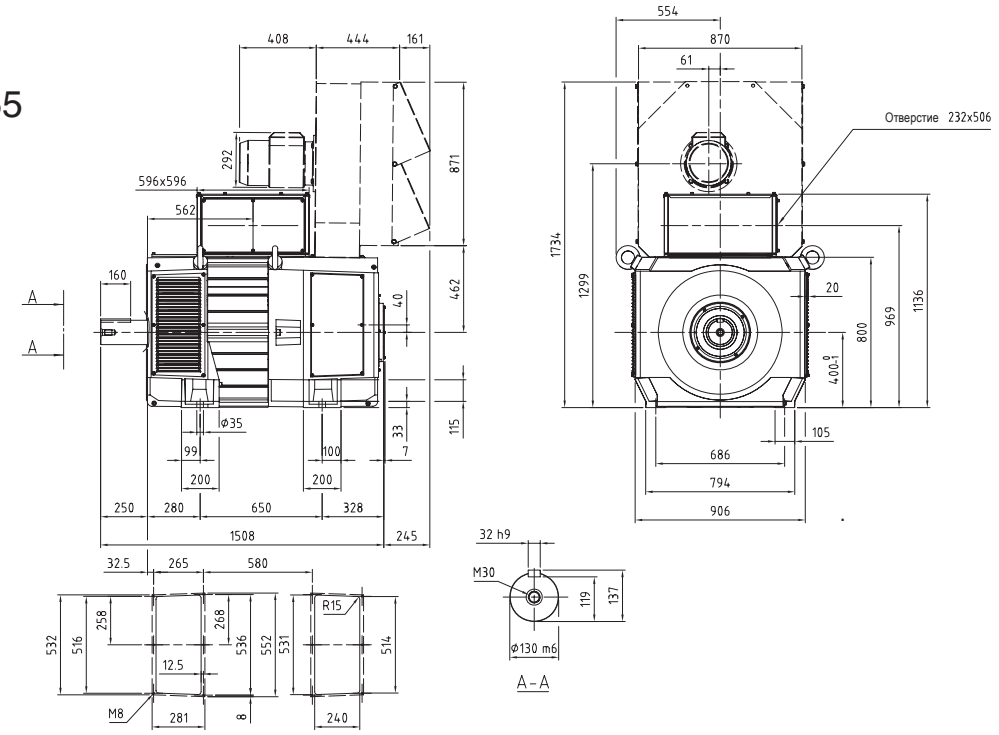

IC 86 W: IP 54 / IP 55

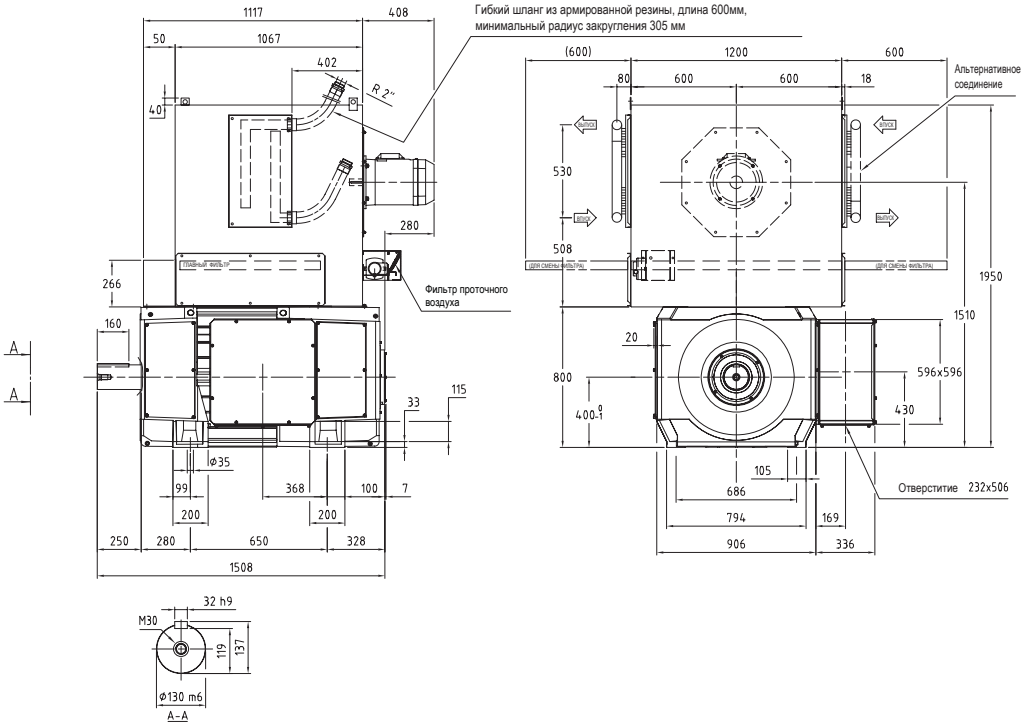

Технические данные

Общие данные	I_{max}/I_N = 200 %	J = 35,0 кгм²	U_{fN} = 110-440 B	V_{diss} = 2,50 м³/с	W = 2700 кг
	T_{max}/T = 195 %	n_0 = 10 мин$^{-1}$	P_f = 5400 Вт	p_Δ = 5000 Па	

U_N (B) [$U_N > 1,1 \times U_{vN}$ [1]]												n_{max} (мин$^{-1}$)	1650	1900	2100	Кат, №
400	420	440	470	520	550	620	750	815	P (кВт)	I_N (A)	T (Нм)	η (%)	n_2 (мин$^{-1}$)	n_3 (мин$^{-1}$)	n_4 (мин$^{-1}$)	
n (мин$^{-1}$)																
266									181	575	6496	77,5	1113	1331	1331	R_a = 131,3 мОм 3BSM003050- ... L_a = 2,20 mH ... = UXK [2] U_{fN}/U_{vN} = B ... = UXL [3] ... = UXM [4]
	282								192	574	6507	78,5	1115	1410	1410	
		298							203	573	6516	79,4	1117	1452	1489	
			322						220	572	6524	80,6	1120	1456	1608	
				361					247	569	6528	82,4	1125	1463	1688	
					385				263	567	6526	83,3	1129	1467	1693	
						440			300	563	6509	85,0	1137	1478	1706	
							543		367	554	6448	87,3	1155	1502	1733	
								594	399	549	6409	88,2	1165	1515	1748	
343									248	754	6910	81,3	1176	1529	1716	R_a = 81,5 мОм 3BSM003050- ... L_a = 1,40 mH ... = UYK [2] U_{fN}/U_{vN} = B ... = UYL [3] ... = UYM [4]
	363								263	752	6912	82,2	1179	1532	1768	
		383							277	750	6911	82,9	1182	1536	1772	
			412						298	748	6906	83,9	1186	1542	1779	
				462					333	743	6889	85,4	1194	1552	1790	
					491				354	740	6874	86,1	1199	1558	1798	
						560			401	732	6828	87,5	1211	1574	1816	
							689		484	716	6711	89,4	1238	1609	1856	
								753	523	708	6639	90,1	1253	1629	1879	
431									315	929	6990	84,1	1108	1440	1661	R_a = 55 мОм 3BSM003050- ... L_a = 0,90 mH ... = UZK [2] U_{fN}/U_{vN} = B ... = UZL [3] ... = UZM [4]
	455								333	926	6982	84,8	1111	1444	1667	
		479							350	923	6971	85,5	1115	1449	1672	
			516						376	918	6955	86,3	1120	1457	1681	
				576					417	910	6913	87,4	1131	1470	1696	
					613				442	905	6883	88,1	1137	1478	1706	
						697			497	891	6802	89,2	1154	1500	1731	
							855		592	864	6614	90,8	1191	1548	1786	
								934	636	849	6503	91,4	1212	1576	1818	
580									385	1088	6345	87,6	1650	1900	2100	R_a = 33,5 мОм 3BSM003050- ... L_a = 0,56 mH ... = VAK [2] U_{fN}/U_{vN} = C ... = VAL [3] ... = VAM [4]
	611								404	1082	6317	88,1	1650	1900	2100	
		643							423	1076	6288	88,6	1650	1900	2100	
			690						451	1066	6240	89,2	1650	1900	2100	
				769					496	1049	6151	90,1	1650	1900	2100	
					817				521	1039	6092	90,5	1650	1900	2100	
						928			577	1012	5941	91,4	1650	1900	2100	
							1134		666	954	5608	92,5	1650	1900	2100	
								1237	702	922	5417	92,9	1650	1900	2100	
736									506	1403	6571	89,5	1650	1900	2100	R_a = 20,8 мОм 3BSM003050- ... L_a = 0,35 mH ... = VBK [2] U_{fN}/U_{vN} = C ... = VBL [3] ... = VBM [4]
	775								530	1392	6525	89,9	1650	1900	2100	
		815							553	1381	6480	90,3	1650	1900	2100	
			874						586	1363	6403	90,8	1650	1900	2100	
				973					638	1332	6262	91,5	1650	1900	2100	
					1032				667	1312	6170	91,9	1650	1900	2100	
						1171			728	1262	5936	92,5	1650	1900	2100	
							1429		812	1155	5424	93,3	1650	1900	2100	
								1559 [6]	837	1093	5129	93,6	1650	1900	2100	
922									617	1689	6391	90,8	1650	1900	2100	R_a = 14,1 мОм 3BSM003050- ... L_a = 0,23 mH ... = VCK [2] U_{fN}/U_{vN} = C ... = VCL [3] ... = VCM [4]
	971								643	1670	6323	91,1	1650	1900	2100	
		1020							668	1651	6251	91,5	1650	1900	2100	
			1094						703	1620	6138	91,9	1650	1900	2100	
				1217					756	1566	5932	92,4	1650	1900	2100	
					1291				784	1531	5798	92,7	1650	1900	2100	
						1463			836	1442	5455	93,1	1650	1900	2100	
(UN_{max}=694B)							1645 [6]		869	1335	5044	93,5	1650	1900	2100	
1115									729	1973	6241	91,9	1650	1900	2100	R_a = 9,6 мОм 3BSM003050- ... L_a = 0,14 mH ... = VDK [2] U_{fN}/U_{vN} = C ... = VDL [3] ... = VDM [4]
	1174								754	1940	6136	92,2	1650	1900	2100	
		1233							778	1905	6025	92,4	1650	1900	2100	
			1321						809	1851	5850	92,7	1650	1900	2100	
				1469 [6]					851	1751	5530	93,1	1650	1900	2100	
					1557 [6]				868	1687	5323	93,3	1650	1900	2100	
(UN_{max}=580B)							1646 [6]		879	1618	5100	93,4	1650	1900	2100	
1287									864	2326	6413	92,5	1650	1900	2100	R_a = 7,05 мОм 3BSM003050- ... L_a = 0,12 mH ... = VEK [2] U_{fN}/U_{vN} = C ... = VEL [3] ... = VEM [4]
	1355								891	2277	6278	92,8	1650	1900	2100	
		1422							914	2227	6136	93,0	1650	1900	2100	
			1524						944	2147	5911	93,2	1650	1900	2100	
(UN_{max}=506B)				1645 [6]					969	2045	5624	93,4	1650	1900	2100	
1462 [6]									844	2257	5516	93,1	1650	1900	2100	R_a = 5,29 мОм 3BSM003050- ... L_a = 0,089 mH ... = VFK [2] U_{fN}/U_{vN} = C ... = VFL [3] ... = VFM [4]
	1538 [6]								859	2184	5336	93,3	1650	1900	2100	
		1614 [6]							869	2107	5141	93,4	1650	1900	2100	
(UN_{max}=448B)				1644 [6]						872	2075	5062	93,4	1650	1900	2100

Пояснения к перекрестным ссылкам в таблицах технических данных электродвигателей см. на стр. 53.

5

Размеры в мм

IC 06: IP 23
IC 17: IP 23
IC 37: IP 54, IP 55

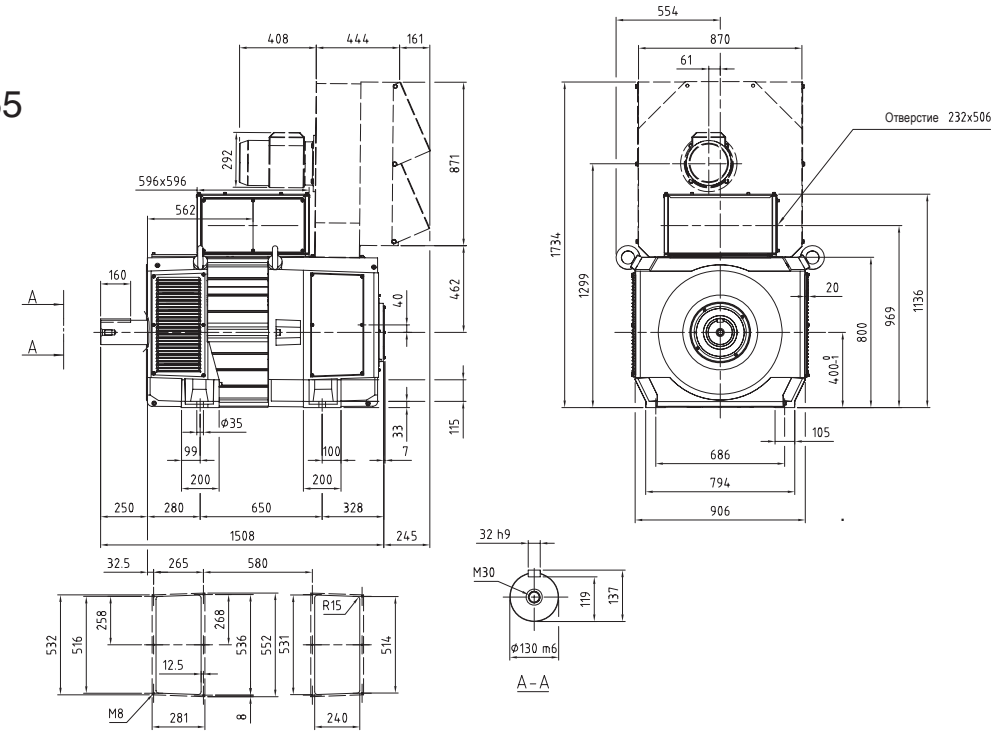

IC 86 W: IP 54 / IP 55

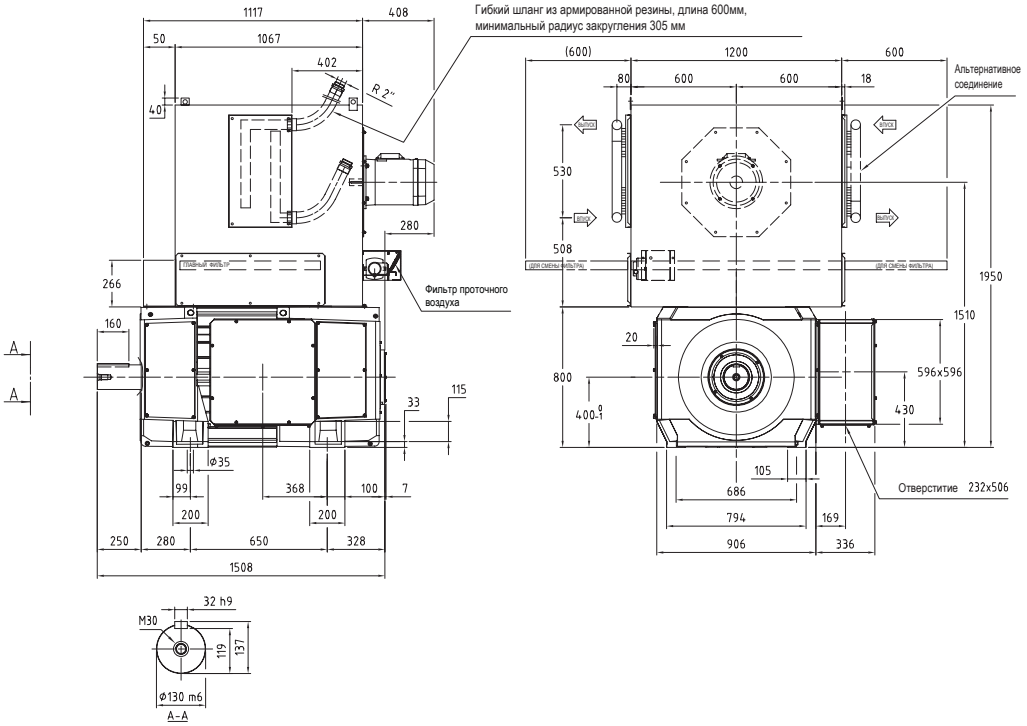

6108-7861 Нм
DMI 400L

Общие данные	I_{max}/I_N = 200 %	J = 35,0 кгм²	U_{fN} = 110-440 В	V_{diss} = 2,40 м³/с	W = 2700 кг
	T_{max}/T = 195 %	n_0 = 10 мин⁻¹	P_f = 5400 Вт	p_Δ = 5250 Па	

U_N (В) [$U_N > 1,1 \times U_{vN}$ 1)]																			Кат. №
										n_{max} (мин⁻¹)		1650	1900	1900					
400	420	440	470	520	550	620	750	815	P (кВт)	I_N (А)	T (Нм)	η (%)	n_2 (мин⁻¹)	n_3 (мин⁻¹)	n_4 (мин⁻¹)				
			n (мин⁻¹)																
276									**217**	669	7520	80,2	771	1003	1157				
	292								**231**	669	7537	81,1	771	1003	1157		R_a = 98,2 мОм		**3BSM003050- • • •**
		308							**244**	669	7552	81,8	771	1003	1157		L_a = 2,50 mH		• • • = **UXG** 2)
			332						**263**	669	7572	82,9	771	1003	1157		U_{fN}/U_{vN} = B		• • • = **UXH** 3)
				372					**296**	669	7599	84,4	771	1003	1157				• • • = **UXJ** 4)
					396				**316**	669	7612	85,1	771	1003	1157				
						452			**362**	669	7637	86,6	771	1003	1157				
							556		**446**	669	7667	88,6	771	1003	1157				
								608	**489**	669	7677	89,4	771	1003	1157				
354									**284**	836	7643	83,9	855	1111	1282				
	374								**300**	836	7655	84,6	855	1111	1282		R_a = 61,8 мОм		**3BSM003050- • • •**
		394							**316**	836	7666	85,2	855	1111	1282		L_a = 1,60 mH		• • • = **UYG** 2)
			424						**341**	836	7680	86,1	855	1111	1282		U_{fN}/U_{vN} = B		• • • = **UYH** 3)
				473					**382**	836	7699	87,2	855	1111	1282				• • • = **UYJ** 4)
					503				**406**	836	7708	87,8	855	1111	1282				
						572			**463**	836	7725	89,0	855	1111	1282				
							701		**569**	836	7745	90,5	855	1111	1282				
								765	**621**	836	7752	91,1	855	1111	1282				
443									358	1025	7701	86,6	822	1069	1233				
	468								**378**	1025	7710	87,2	822	1069	1233		R_a = 40,4 мОм		**3BSM003050- • • •**
		492							**398**	1025	7717	87,7	822	1069	1233		L_a = 1,0 mH		• • • = **UZG** 2)
			528						**428**	1025	7727	88,4	822	1069	1233		U_{fN}/U_{vN} = B		• • • = **UZH** 3)
				589					**477**	1025	7741	89,3	822	1069	1233				• • • = **UZJ** 4)
					625				**507**	1025	7747	89,8	822	1069	1233				
						710			**577**	1025	7758	90,7	822	1069	1233				
							870		**673**	974	7386	92,1	870	1125	1298				
								952	675	892	6767	92,8	952	1228	1417				
585									**477**	1337	7776	88,7	1547	1900	1900				
	617								**503**	1337	7782	89,1	1547	1900	1900		R_a = 25,3 мОм		**3BSM003050- • • •**
		648							**529**	1337	7788	89,5	1547	1900	1900		L_a = 0,63 mH		• • • = **VAG** 2)
			696						**568**	1337	7796	90,0	1547	1900	1900		U_{fN}/U_{vN} = C		• • • = **VAH** 3)
				775					**630**	1329	7761	90,8	1556	1900	1900				• • • = **VAJ** 4)
					823				**660**	1312	7662	91,3	1577	1900	1900				
						934			**726**	1269	7420	92,1	1631	1900	1900				
							1142		**828**	1183	6923	93,2	1650	1900	1900				
								1246	**868**	1138	6655	93,6	1650	1900	1900				
741									**607**	1672	7823	90,5	1650	1900	1900				
	780								**640**	1672	7827	90,8	1650	1900	1900		R_a = 16 мОм		**3BSM003050- • • •**
		820							**672**	1672	7831	91,1	1650	1900	1900		L_a = 0,40 mH		• • • = **VBG** 2)
			879						**721**	1672	7835	91,6	1650	1900	1900		U_{fN}/U_{vN} = C		• • • = **VBH** 3)
				977					**791**	1648	7727	92,2	1650	1900	1900				• • • = **VBJ** 4)
					1037				**824**	1618	7588	92,5	1650	1900	1900				
						1177			**893**	1545	7251	93,2	1650	1900	1900				
							1436		**987**	1400	6565	94,0	1650	1900	1900				
								1566	**1016**	1323	6199	94,3	1650	1900	1900				
918									**754**	2051	7842	91,7	1646	1900	1900				
	966								**793**	2051	7845	92,0	1646	1900	1900		R_a = 10,5 мОм		**3BSM003050- • • •**
		1014							**833**	2051	7847	92,3	1646	1900	1900		L_a = 0,26 mH		• • • = **VCG** 2)
			1086						**893**	2051	7849	92,6	1646	1900	1900		U_{fN}/U_{vN} = C		• • • = **VCH** 3)
				1208					**957**	1976	7565	93,2	1650	1900	1900				• • • = **VCJ** 4)
					1281				**990**	1927	7377	93,5	1650	1900	1900				
						1452			**1052**	1808	6917	93,9	1650	1900	1900				
(UN_{max}=699В)								**1646**		**1097**	1666	6368	94,4	1650	1900	1900			
1117									**919**	2481	7861	92,7	1456	1892	1900				
	1175								**959**	2459	7791	93,0	1469	1900	1900		R_a = 7,14 мОм		**3BSM003050- • • •**
		1234							**987**	2410	7636	93,2	1499	1900	1900		L_a = 0,16 mH		• • • = **VDG** 2)
			1323						**1025**	2336	7399	93,5	1546	1900	1900		U_{fN}/U_{vN} = C		• • • = **VDH** 3)
				1471					**1076**	2208	6988	93,9	1636	1900	1900				• • • = **VDJ** 4)
					1559				**1099**	2128	6731	94,1	1650	1900	1900				
(UN_{max}=579В)							**1646**			**1116**	2048	6472	94,3	1650	1900	1900			
1287									**1017**	2733	7546	93,2	1413	1837	1900				
	1354								**1044**	2666	7361	93,4	1448	1883	1900		R_a = 5,67 мОм		**3BSM003050- • • •**
		1422							**1068**	2599	7172	93,6	1486	1900	1900		L_a = 0,13 mH		• • • = **VEG** 2)
			1524						**1098**	2495	6882	93,8	1548	1900	1900				• • • = **VEH** 3)
(UN_{max}=506В)					**1646**					**1114**	2346	6462	94,1	1646	1900	1900	U_{fN}/U_{vN} = C		• • • = **VEJ** 4)

5

Пояснения к перекрестным ссылкам в таблицах технических данных электродвигателей см. на стр. 53.

Размеры в мм

IC 06: IP 23
IC 17: IP 23
IC 37: IP 54, IP 55

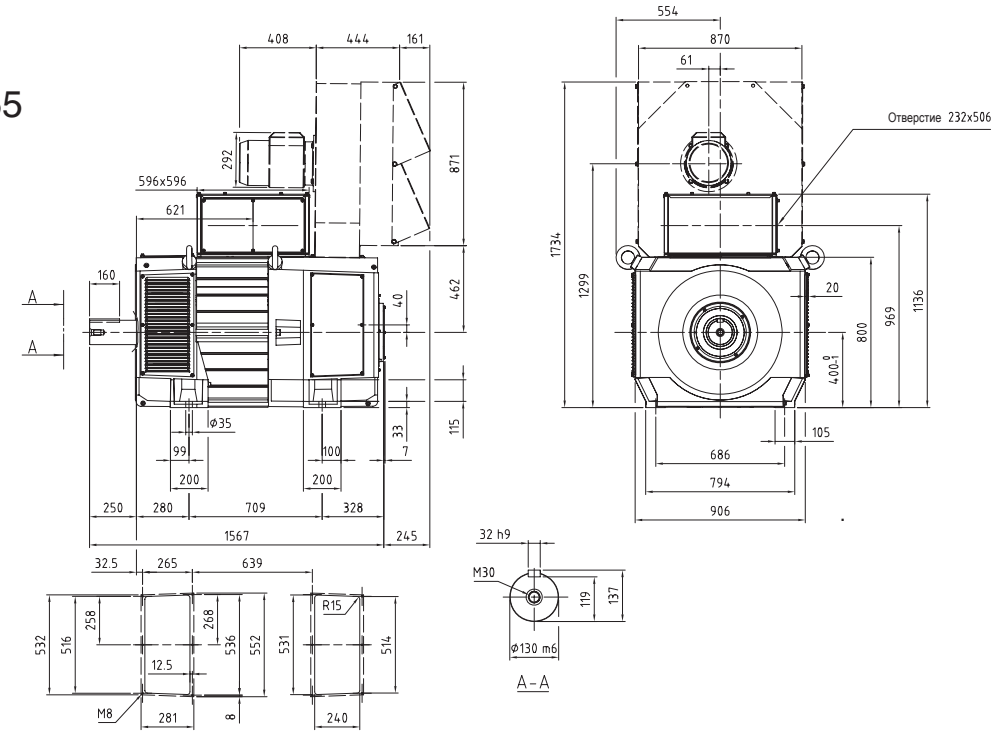

IC 86 W: IP 54 / IP 55

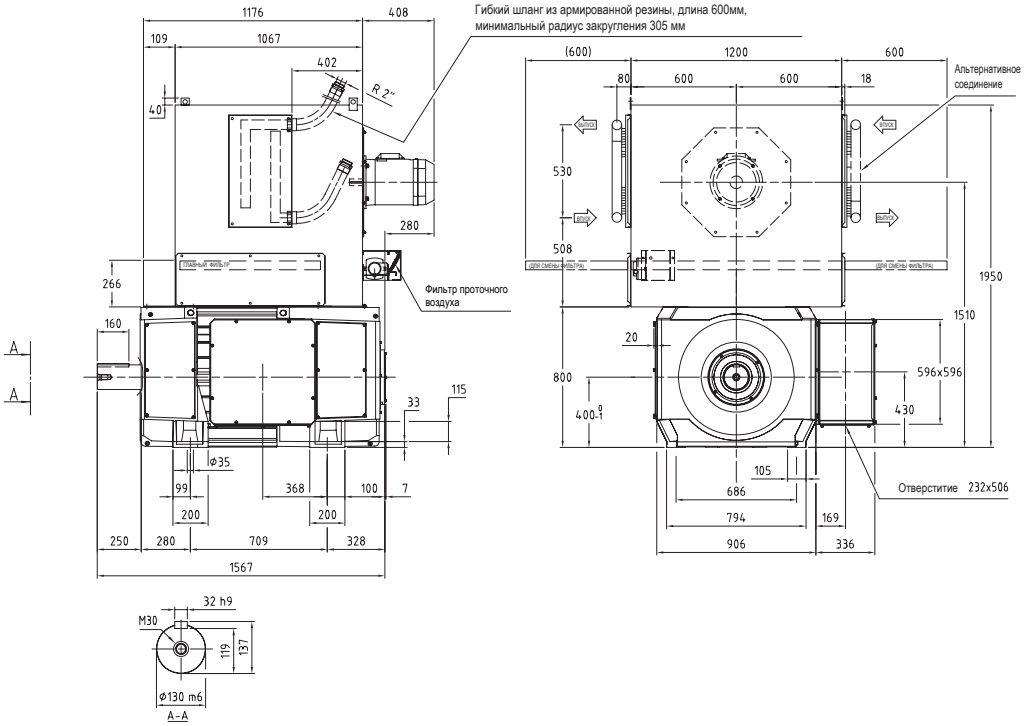

5378-8055 Нм
DMI 400N

Общие данные	I_{max}/I_N = 200 %	J = 39,0 кгм²	U_{fN} = 110-440 В	V_{diss} = 2,50 м³/с	W = 2950 кг
	T_{max}/T = 195 %	n_0 = 10 мин⁻¹	P_f = 6100 Вт	p_Δ = 5050 Па	

U_N (В) [$U_N > 1,1 \times U_{vN}$ 1)]

400	420	440	470	520	550	620	750	815	P (кВт)	I_N (A)	T (Нм)	η (%)	n_2 (мин⁻¹)	n_3 (мин⁻¹)	n_4 (мин⁻¹)		Кат. №
			n (мин⁻¹)										n_{max} (мин⁻¹)	1650	1900	2100	
221									174	561	7508	76,2	993	1107	1107	R_a = 142,8 мОм	3BSM003050- •••
	235								185	560	7525	77,2	995	1174	1174	L_a = 2,50 mH	••• = VGK 2)
		248							196	559	7539	78,2	996	1240	1240	U_{fN}/U_{vN} = A	••• = VGL 3)
			268						212	558	7554	79,5	998	1298	1340		••• = VGM 4)
				301					239	556	7566	81,4	1003	1303	1504		
					321				255	554	7568	82,3	1005	1307	1508		
						368			291	551	7563	84,2	1012	1315	1518		
							454		357	543	7513	86,6	1025	1333	1538		
								497	389	539	7475	87,6	1033	1343	1550		
287									239	735	7978	80,3	1050	1365	1433	R_a = 88,7 мОм	3BSM003050- •••
	303								254	734	7984	81,2	1052	1367	1516	L_a = 1,60 mH	••• = VHK 2)
		320							268	732	7987	82,0	1054	1370	1581	U_{fN}/U_{vN} = A	••• = VHL 3)
			345						288	730	7987	83,0	1057	1375	1586		••• = VHM 4)
				386					323	726	7977	84,6	1063	1382	1595		
					411				343	723	7966	85,3	1067	1387	1601		
						469			390	717	7927	86,8	1077	1400	1615		
							578		473	703	7820	88,8	1097	1426	1645		
								632	513	696	7752	89,6	1108	1441	1663		
362									305	905	8055	83,3	987	1283	1481	R_a = 59,8 мОм	3BSM003050- •••
	382								322	903	8051	84,0	990	1287	1485	L_a = 1,0 mH	••• = VJK 2)
		403							339	900	8043	84,7	993	1291	1489	U_{fN}/U_{vN} = A	••• = VJL 3)
			433						364	896	8028	85,6	997	1296	1496		••• = VJM 4)
				484					405	889	7992	86,8	1005	1307	1508		
					515				430	885	7966	87,4	1010	1313	1515		
						587			485	874	7891	88,7	1023	1330	1534		
							720		581	851	7712	90,4	1050	1365	1575		
								786	626	838	7606	91,0	1066	1386	1599		
487									376	1069	7375	87,0	1650	1900	2100	R_a = 36,4 мОм	3BSM003050- •••
	514								395	1064	7350	87,5	1650	1900	2100	L_a = 0,63 mH	••• = VKK 2)
		540							414	1058	7323	88,0	1650	1900	2100	U_{fN}/U_{vN} = C	••• = VKL 3)
			580						442	1050	7278	88,7	1650	1900	2100		••• = VKM 4)
				647					487	1036	7193	89,6	1650	1900	2100		
					687				514	1027	7136	90,1	1650	1900	2100		
						781			571	1004	6990	91,0	1650	1900	2100		
							955		667	957	6668	92,2	1650	1900	2100		
								1042	707	930	6483	92,6	1650	1900	2100		
619									496	1381	7659	89,1	1650	1900	2100	R_a = 22,6 мОм	3BSM003050- •••
	652								520	1371	7615	89,5	1650	1900	2100	L_a = 0,40 mH	••• = VLK 2)
		685							543	1362	7569	89,9	1650	1900	2100	U_{fN}/U_{vN} = C	••• = VLL 3)
			736						577	1347	7495	90,4	1650	1900	2100		••• = VLM 4)
				819					631	1321	7359	91,2	1650	1900	2100		
					869				662	1305	7270	91,6	1650	1900	2100		
						986			727	1263	7043	92,3	1650	1900	2100		
							1204		825	1175	6547	93,2	1650	1900	2100		
								1313	861	1124	6264	93,5	1650	1900	2100		
777									608	1668	7467	90,4	1650	1900	2100	R_a = 15,3 мОм	3BSM003050- •••
	818								634	1652	7402	90,8	1650	1900	2100	L_a = 0,26 mH	••• = VMK 2)
		860							660	1636	7333	91,1	1650	1900	2100	U_{fN}/U_{vN} = C	••• = VML 3)
			922						698	1610	7223	91,6	1650	1900	2100		••• = VMM 4)
				1026					755	1565	7024	92,2	1650	1900	2100		
					1088				786	1536	6894	92,5	1650	1900	2100		
						1234			848	1463	6562	93,0	1650	1900	2100		
							1505 5)		919	1303	5833	93,6	1650	1900	2100		
								1641 5)	928	1209	5399	93,8	1650	1900	2100		
939									724	1963	7358	91,6	1650	1900	2100	R_a = 10,4 мОм	3BSM003050- •••
	989								751	1936	7257	91,9	1650	1900	2100	L_a = 0,16 mH	••• = VNK 2)
		1038							778	1907	7150	92,2	1650	1900	2100	U_{fN}/U_{vN} = C	••• = VNL 3)
			1113						814	1862	6982	92,5	1650	1900	2100		••• = VNM 4)
				1238					865	1781	6675	93,0	1650	1900	2100		
					1312 6)				890	1729	6474	93,2	1650	1900	2100		
						1487 5)			928	1594	5959	93,6	1650	1900	2100		
(UN_{max}=682В)								1643 5)		934	1456	5425	93,7	1650	1900	2100	
1080									865	2332	7650	92,3	1650	1900	2100	R_a = 7,67 мОм	3BSM003050- •••
	1137								895	2292	7519	92,6	1650	1900	2100	L_a = 0,13 mH	••• = VPK 2)
		1194							923	2250	7383	92,8	1650	1900	2100	U_{fN}/U_{vN} = C	••• = VPL 3)
			1280						960	2185	7166	93,1	1650	1900	2100		••• = VPM 4)
				1422					1009	2068	6773	93,5	1650	1900	2100		
					1508 6)				1030	1991	6519	93,7	1650	1900	2100		
(UN_{max}max=597В)						1643 5)			1046	1861	6080	93,8	1650	1900	2100		
1232									862	2303	6681	93,0	1650	1900	2100	R_a = 5,75 мОм	3BSM003050- •••
	1296								883	2244	6505	93,2	1650	1900	2100	L_a = 0,10 mH	••• = VRK 2)
		1360 6)							901	2181	6323	93,4	1650	1900	2100	U_{fN}/U_{vN} = C	••• = VRL 3)
			1457 5)						919	2081	6024	93,5	1650	1900	2100		••• = VRM 4)
				1619 5)					926	1894	5465	93,6	1650	1900	2100		
(UN_{max}=527В)						1642 5)				925	1865	5378	93,6	1650	1900	2100	

5

Размеры в мм

IC 06: IP 23
IC 17: IP 23
IC 37: IP 54, IP 55

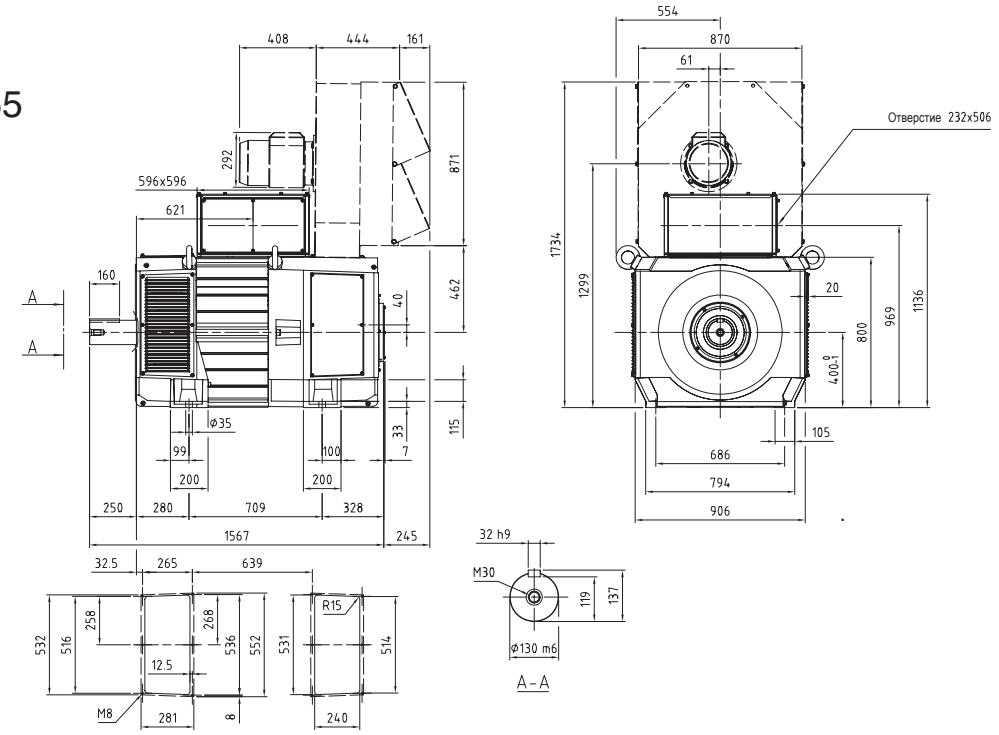

IC 86 W: IP 54 / IP 55

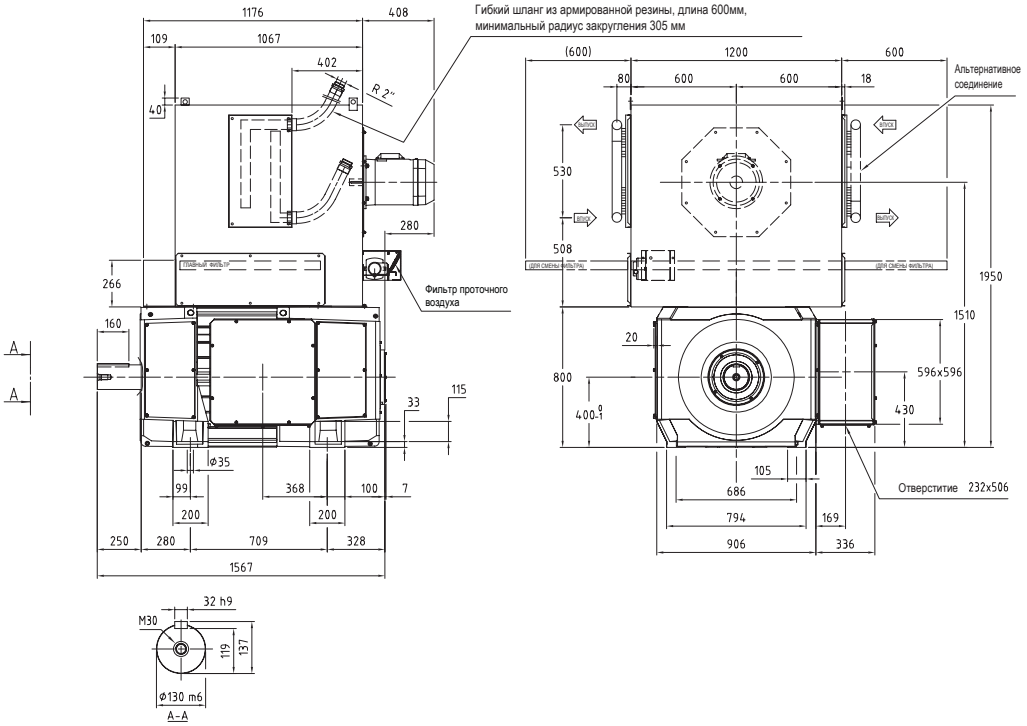

6604-9313 Нм
DMI 400N

Общие данные	I_{max}/I_N = 200 %	J = 39,0 кгм²	U_{fN} = 110-440 В	V_{diss} = 2,25 м³/с	W = 2950 кг
	T_{max}/T = 195 %	n_0 = 10 мин⁻¹	P_f = 6100 Вт	p_Δ = 5300 Па	

U_N (В) [$U_N > 1,1 \times U_{vN}$ 1)]																			Кат. №
										n_{max} (мин⁻¹)		1650	1900	1900					
400	420	440	470	520	550	620	750	815		P (кВт)	I_N (А)	T (Нм)	η (%)	n_2 (мин⁻¹)	n_3 (мин⁻¹)	n_4 (мин⁻¹)			
			n (мин⁻¹)																
231										214	669	8846	78,7	668	868	1002			
	244									227	669	8868	79,6	668	868	1002		R_a = 107 мОм	3BSM003050- •••
		258								240	669	8889	80,5	668	868	1002		L_a = 2,80 mH	••• = VGG 2)
			278							260	669	8915	81,6	668	868	1002		U_{fN}/U_{vN} = A	••• = VGH 3)
				312						293	669	8951	83,2	668	868	1002			••• = VGJ 4)
					332					312	669	8969	84,0	668	868	1002			
						380				358	669	9002	85,6	668	868	1002			
							468			443	669	9043	87,8	668	868	1002			
								512		485	669	9058	88,7	668	868	1002			
296										280	836	9017	82,7	740	962	1110			
	313									296	836	9033	83,5	740	962	1110		R_a = 67,4 мОм	3BSM003050- •••
		330								313	836	9048	84,1	740	962	1110		L_a = 1,80 mH	••• = VHG 2)
			355							337	836	9067	85,0	740	962	1110		U_{fN}/U_{vN} = A	••• = VHH 3)
				397						378	836	9093	86,3	740	962	1110			••• = VHJ 4)
					422					403	836	9105	87,0	740	962	1110			
						481				460	836	9129	88,2	740	962	1110			
							590			566	836	9157	90,0	740	962	1110			
								644		619	836	9167	90,6	740	962	1110			
372										354	1025	9091	85,7	711	924	1067			
	393									374	1025	9103	86,3	711	924	1067		R_a = 44 мОм	3BSM003050- •••
		413								394	1025	9114	86,8	711	924	1067		L_a = 1,10 mH	••• = VJG 2)
			444							424	1025	9128	87,6	711	924	1067		U_{fN}/U_{vN} = A	••• = VJH 3)
				495						474	1025	9146	88,6	711	924	1067			••• = VJJ 4)
					526					504	1025	9155	89,1	711	924	1067			
						598				574	1025	9171	90,2	711	924	1067			
							732			687	1000	8967	91,6	732	948	1093			
								802		690	915	8216	92,4	802	1035	1195			
498										473	1337	9073	87,9	1339	1741	1900			
	525									499	1337	9082	88,4	1339	1741	1900		R_a = 27,5 мОм	3BSM003050- •••
		552								526	1337	9089	88,9	1339	1741	1900		L_a = 0,71 mH	••• = VKG 2)
			593							565	1337	9099	89,5	1339	1741	1900		U_{fN}/U_{vN} = C	••• = VKH 3)
				660						626	1327	9045	90,3	1349	1754	1900			••• = VKJ 4)
					701					657	1312	8947	90,8	1365	1775	1900			
						797				727	1274	8705	91,7	1405	1827	1900			
							975			838	1200	8206	92,9	1492	1900	1900			
								1064		884	1160	7936	93,3	1543	1900	1900			
624										604	1672	9251	90,0	1483	1900	1900			
	657									637	1672	9258	90,3	1483	1900	1900		R_a = 17,4 мОм	3BSM003050- •••
		690								670	1672	9263	90,6	1483	1900	1900		L_a = 0,45 mH	••• = VLG 2)
			740							718	1672	9269	91,1	1483	1900	1900		U_{fN}/U_{vN} = C	••• = VLH 3)
				823						794	1658	9203	91,8	1495	1900	1900			••• = VLJ 4)
					874					829	1633	9064	92,2	1519	1900	1900			
						992				906	1570	8726	92,9	1579	1900	1900			
							1211			1019	1447	8037	93,9	1650	1900	1900			
								1320		1061	1381	7669	94,2	1650	1900	1900			
773										751	2051	9284	91,3	1424	1851	1900			
	814									791	2051	9288	91,6	1424	1851	1900		R_a = 11,4 мОм	3BSM003050- •••
		854								831	2051	9291	91,9	1424	1851	1900		L_a = 0,29 mH	••• = VMG 2)
			915							891	2051	9295	92,3	1424	1851	1900		U_{fN}/U_{vN} = C	••• = VMH 3)
				1018						970	2006	9101	92,9	1455	1892	1900			••• = VMJ 4)
					1080					1008	1964	8911	93,2	1486	1900	1900			
						1224				1083	1863	8449	93,8	1567	1900	1900			
							1493			1176	1660	7521	94,5	1650	1900	1900			
								1628		1196	1552	7017	94,6	1650	1900	1900			
941										918	2481	9311	92,4	1255	1632	1883			
	990									966	2481	9313	92,7	1255	1632	1883		R_a = 7,79 мОм	3BSM003050- •••
		1040								1002	2450	9198	92,9	1271	1652	1900		L_a = 0,18 mH	••• = VNG 2)
			1115							1046	2386	8960	93,3	1305	1696	1900		U_{fN}/U_{vN} = C	••• = VNH 3)
				1239						1109	2277	8548	93,8	1367	1778	1900			••• = VNJ 4)
					1314					1141	2210	8292	94,0	1409	1832	1900			
						1489				1195	2045	7664	94,4	1523	1900	1900			
(UN_{max}=682В)								1644 6)		1218	1890	7074	94,6	1647	1900	1900			
1085										1015	2730	8930	92,9	1222	1588	1833			
	1141									1067	2729	8926	93,1	1222	1589	1834		R_a = 6,18 мОм	3BSM003050- •••
		1199								1097	2671	8736	93,4	1249	1624	1874		L_a = 0,15 mH	••• = VPG 2)
			1285							1136	2582	8444	93,7	1292	1679	1900		U_{fN}/U_{vN} = C	••• = VPH 3)
				1430						1142	2336	7629	94,1	1430	1856	1900			••• = VPJ 4)
					1516					1141	2203	7187	94,3	1516	1900	1900			
(UN_{max}=594В)							1643 6)			1136	2029	6604	94,4	1644	1900	1900			

Пояснения к перекрестным ссылкам в таблицах технических данных электродвигателей см. на стр. 53.

Размеры в мм

IC 06: IP 23
IC 17: IP 23
IC 37: IP 54, IP 55

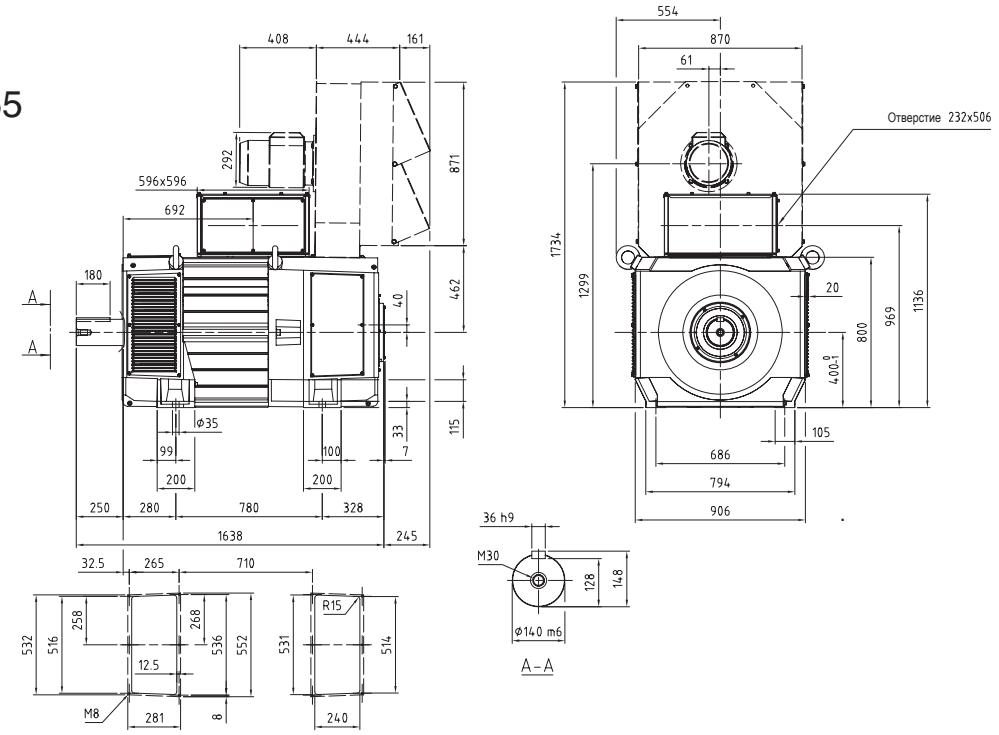

IC 86 W: IP 54 / IP 55

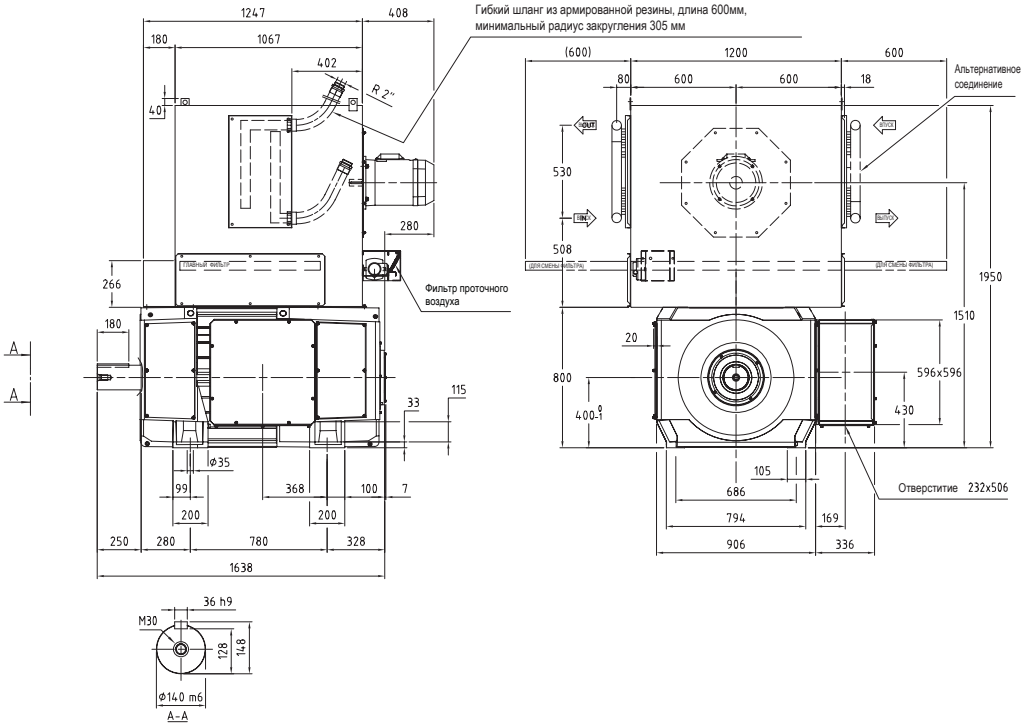

5565-9298 Нм
DMI 400R

Общие данные	I_{max}/I_N = 200 %	J = 43,0 кгм²	U_{fN} = 110-440 В	V_{diss} = 2,45 м³/с	W = 3200 кг
	T_{max}/T = 195 %	n_0 = 10 мин⁻¹	P_f = 7300 Вт	p_Δ = 5100 Па	

U_N (В) [$U_N > 1,1 \times U_{vN}$ 1)]																					Кат. №
														n_{max} (мин⁻¹)		1650	1900	2100			
400	420	440	470	520	550	620	750	815			P (кВт)	I_N (А)	T (Нм)	η (%)	n_2 (мин⁻¹)	n_3 (мин⁻¹)	n_4 (мин⁻¹)				
			n (мин⁻¹)																		
184											**167**	546	8637	74,5	882	921	921				
	195										**177**	546	8661	75,6	883	977	977		R_a = 156,7 мОм	**3BSM003050-** •••	
		207									**188**	545	8681	76,7	885	1033	1033		L_a = 2,80 mH	••• = **VSK** 2)	
			223								**204**	544	8704	78,1	886	1117	1117		U_{fN}/U_{vN} = A	••• = **VSL** 3)	
				251							**230**	542	8728	80,0	890	1157	1257			••• = **VSM** 4)	
					268						**245**	541	8736	81,1	892	1159	1338				
						307					**281**	538	8738	83,1	897	1166	1345				
							380				**347**	531	8703	85,8	907	1179	1361				
									417		**378**	528	8670	86,7	913	1187	1370				
239											**230**	715	9173	78,9	933	1196	1196				
	253										**244**	714	9185	79,8	935	1215	1266		R_a = 97,5 мОм	**3BSM003050-** •••	
		267									**257**	713	9193	80,7	937	1218	1336		L_a = 1,80 mH	••• = **VTK** 2)	
			288								**278**	711	9199	81,8	939	1221	1409		U_{fN}/U_{vN} = A	••• = **VTL** 3)	
				323							**311**	707	9198	83,5	944	1227	1416			••• = **VTM** 4)	
					344						**332**	705	9192	84,3	947	1231	1420				
						394					**378**	700	9162	85,9	954	1240	1431				
							485				**460**	689	9070	88,1	969	1260	1454				
									530		**500**	683	9007	88,9	978	1271	1467				
302											**294**	881	9298	82,2	877	1140	1315				
	319										**310**	879	9298	83,0	879	1142	1318		R_a = 65,6 мОм	**3BSM003050-** •••	
		336									**327**	876	9295	83,7	881	1145	1321		L_a = 1,10 mH	••• = **VVK** 2)	
			362								**352**	873	9285	84,6	884	1150	1326		U_{fN}/U_{vN} = A	••• = **VVL** 3)	
				405							**392**	867	9257	86,0	890	1157	1335			••• = **VVM** 4)	
					431						**416**	864	9235	86,6	894	1162	1341				
						491					**471**	854	9168	88,0	904	1175	1355				
							603				**568**	835	9002	89,8	924	1201	1386				
								659			**614**	825	8902	90,5	936	1217	1404				
408											**366**	1047	8567	86,2	1650	1900	2038				
	430										**385**	1043	8545	86,7	1650	1900	2100		R_a = 39,8 мОм	**3BSM003050-** •••	
		453									**404**	1038	8521	87,2	1650	1900	2100		L_a = 0,71 mH	••• = **VXK** 2)	
			486								**432**	1032	8480	88,0	1650	1900	2100		U_{fN}/U_{vN} = C	••• = **VXL** 3)	
				542							**477**	1020	8401	89,0	1650	1900	2100			••• = **VXM** 4)	
					576						**504**	1012	8348	89,5	1650	1900	2100				
						655					**563**	993	8208	90,5	1650	1900	2100				
							801				**663**	954	7899	91,8	1650	1900	2100				
								875			**707**	932	7721	92,3	1650	1900	2100				
519											**484**	1354	8916	88,4	1650	1900	2100				
	547										**508**	1347	8875	88,9	1650	1900	2100		R_a = 24,8 мОм	**3BSM003050-** •••	
		575									**532**	1339	8832	89,3	1650	1900	2100		L_a = 0,45 mH	••• = **VYK** 2)	
			617								**566**	1327	8762	89,9	1650	1900	2100		U_{fN}/U_{vN} = C	••• = **VYL** 3)	
				687							**621**	1305	8632	90,7	1650	1900	2100			••• = **VYM** 4)	
					729						**653**	1292	8547	91,1	1650	1900	2100				
						828					**722**	1257	8329	91,9	1650	1900	2100				
							1011				**831**	1185	7851	92,9	1650	1900	2100				
								1103			**875**	1144	7580	93,3	1650	1900	2100				
653											**595**	1640	8700	89,9	1650	1900	2100				
	688										**623**	1627	8637	90,3	1650	1900	2100		R_a = 16,8 мОм	**3BSM003050-** •••	
		723									**649**	1614	8571	90,7	1650	1900	2100		L_a = 0,30 mH	••• = **VZK** 2)	
			776								**688**	1593	8466	91,1	1650	1900	2100		U_{fN}/U_{vN} = C	••• = **VZL** 3)	
				863							**748**	1555	8274	91,8	1650	1900	2100			••• = **VZM** 4)	
					916						**782**	1532	8149	92,1	1650	1900	2100				
						1039					**852**	1471	7831	92,8	1650	1900	2100				
							1267				**947**	1342	7135	93,5	1650	1900	2100				
								1382 6)			**973**	1267	6727	93,7	1650	1900	2100				
789											**714**	1942	8640	91,2	1650	1900	2100				
	831										**743**	1920	8543	91,5	1650	1900	2100		R_a = 11,5 мОм	**3BSM003050-** •••	
		873									**771**	1896	8442	91,8	1650	1900	2100		L_a = 0,18 mH	••• = **XAK** 2)	
			935								**811**	1859	8281	92,2	1650	1900	2100		U_{fN}/U_{vN} = C	••• = **XAL** 3)	
				1040							**870**	1794	7988	92,7	1650	1900	2100			••• = **XAM** 4)	
					1103						**901**	1751	7797	93,0	1650	1900	2100				
						1250 6)					**957**	1643	7310	93,5	1650	1900	2100				
(UN_{max}=744В)							**1512** 5)				**991**	1413	6260	93,9	1650	1900	2100				
911											**858**	2318	8995	92,0	1609	1900	2100				
	959										**891**	2285	8869	92,2	1632	1900	2100		R_a = 8,42 мОм	**3BSM003050-** •••	
		1007									**922**	2251	8737	92,5	1650	1900	2100		L_a = 0,15 mH	••• = **XBK** 2)	
			1080								**964**	2197	8529	92,8	1650	1900	2100		U_{fN}/U_{vN} = C	••• = **XBL** 3)	
				1200							**1025**	2101	8152	93,3	1650	1900	2100			••• = **XBM** 4)	
					1273						**1054**	2039	7907	93,5	1650	1900	2100				
						1442 5)					**1099**	1880	7279	93,8	1650	1900	2100				
(UN_{max}=689В)								**1608** 5)			**1106**	1702	6571	94,0	1650	1900	2100				
1034											**871**	2329	8036	92,8	1650	1900	2100				
	1089										**897**	2281	7868	93,0	1650	1900	2100		R_a = 6,32 мОм	**3BSM003050-** •••	
		1143									**920**	2230	7690	93,2	1650	1900	2100		L_a = 0,11 mH	••• = **XCK** 2)	
			1224 6)								**950**	2150	7411	93,4	1650	1900	2100		U_{fN}/U_{vN} = C	••• = **XCL** 3)	
				1360 5)							**981**	2002	6887	93,7	1650	1900	2100			••• = **XCM** 4)	
					1442 5)						**987**	1904	6539	93,7	1650	1900	2100				
						1633 5)					**958**	1641	5606	93,7	1650	1900	2100				
(UN_{max}=623В)								**1640** 5)			**956**	1629	5565	93,7	1650	1900	2100				

5

Размеры в мм

IC 06: IP 23
IC 17: IP 23
IC 37: IP 54, IP 55

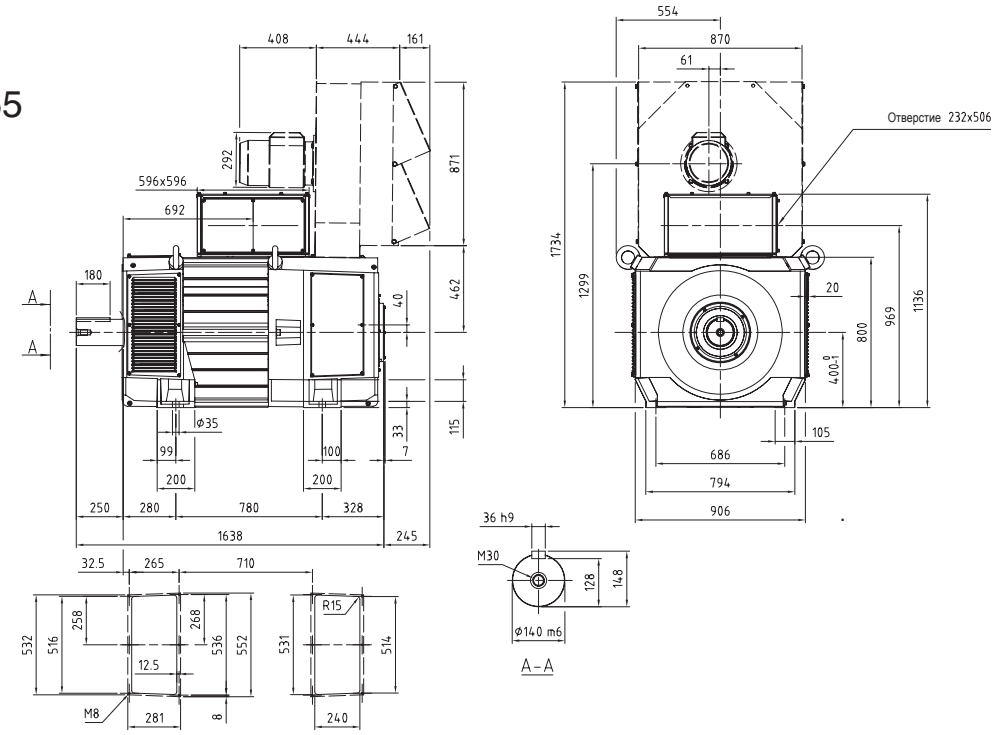

IC 86 W: IP 54 / IP 55

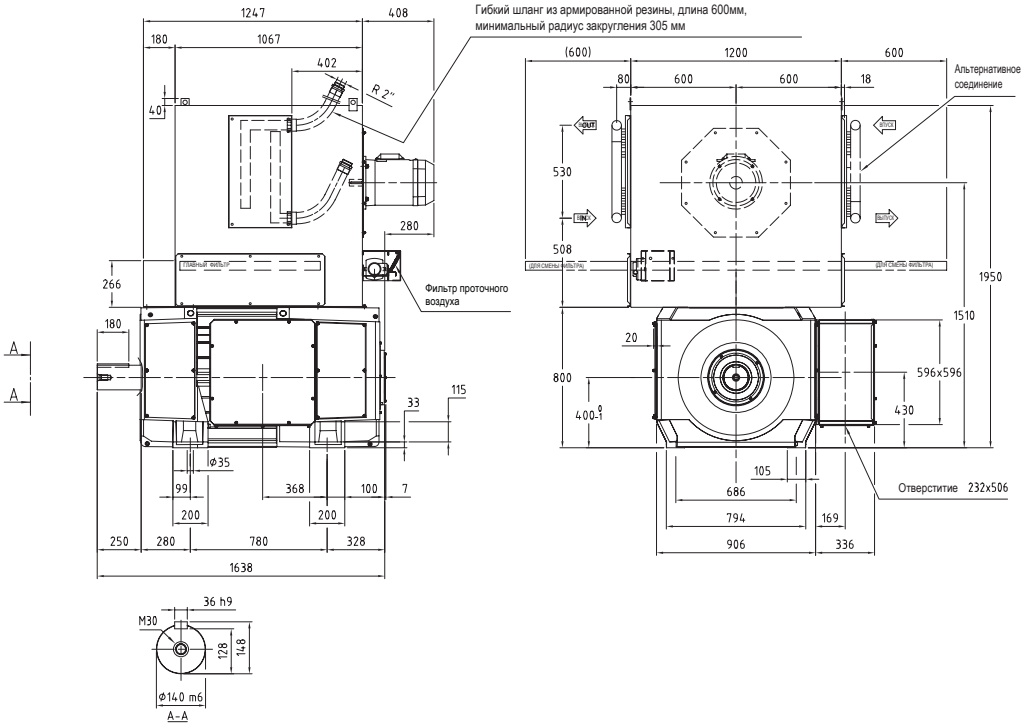

6880-11192 Нм
DMI 400R

Общие данные	I_{max}/I_N = 200 %	J = 43,0 кгм²	U_{fN} = 110-440 В	V_{diss} = 2,35 м³/с	W = 3200 кг
	T_{max}/T = 195 %	n_0 = 10 мин⁻¹	P_f = 7300 Вт	p_Δ = 5350 Па	

U_N (В) [$U_N > 1,1 \times U_{vN}$ 1)]									P (кВт)	I_N (A)	T (Нм)	η (%)	n_2 (мин⁻¹)	n_3 (мин⁻¹)	n_4 (мин⁻¹)	Кат. №
											n_{max} (мин⁻¹)		1650	1900	1900	
400	420	440	470	520	550	620	750	815								
			n (мин⁻¹)													
184									209	669	10889	76,7	575	748	863	
	194								222	669	10921	77,7	575	748	863	R_a = 117,6 мОм; L_a = 3,20 mH; U_{fN}/U_{vN} = A; 3BSM003050- ··· ; ··· = VSG 2); ··· = VSH 3); ··· = VSJ 4)
		205							236	669	10950	78,7	575	748	863	
			222						255	669	10987	79,9	575	748	863	
				249					288	669	11038	81,7	575	748	863	
					266				308	669	11063	82,6	575	748	863	
						304			354	669	11111	84,4	575	748	863	
							376		439	669	11170	86,8	575	748	863	
								411	482	669	11192	87,7	575	748	863	
247									275	836	10660	81,1	637	829	956	
	261								292	836	10682	81,9	637	829	956	R_a = 74,2 мОм; L_a = 2,00 mH; U_{fN}/U_{vN} = A; 3BSM003050- ··· ; ··· = VTG 2); ··· = VTH 3); ··· = VTJ 4)
		275							308	836	10702	82,7	637	829	956	
			296						333	836	10728	83,7	637	829	956	
				332					374	836	10763	85,1	637	829	956	
					353				399	836	10780	85,8	637	829	956	
						403			456	836	10813	87,2	637	829	956	
							495		562	836	10853	89,2	637	829	956	
								540	615	836	10867	89,9	637	829	956	
310									350	1025	10782	84,4	612	795	917	
	327								370	1025	10798	85,1	612	795	917	R_a = 48,4 мОм; L_a = 1,30 mH; U_{fN}/U_{vN} = A; 3BSM003050- ··· ; ··· = VVG 2); ··· = VVH 3); ··· = VVJ 4)
		345							390	1025	10813	85,7	612	795	917	
			371						421	1025	10832	86,5	612	795	917	
				414					471	1025	10857	87,7	612	795	917	
					440				501	1025	10870	88,2	612	795	917	
						500			571	1025	10893	89,4	612	795	917	
							613		701	1025	10920	90,9	613	795	917	
								672	705	940	10023	91,8	672	867	1001	
412									469	1337	10885	87,0	1153	1499	1729	
	434								495	1337	10898	87,5	1153	1499	1729	R_a = 30,2 мОм; L_a = 0,81 mH; U_{fN}/U_{vN} = C; 3BSM003050- ··· ; ··· = VXG 2); ··· = VXH 3); ··· = VXJ 4)
		457							522	1337	10908	88,0	1153	1499	1729	
			490						561	1337	10923	88,7	1153	1499	1729	
				547					621	1326	10849	89,6	1163	1511	1744	
					581				654	1313	10755	90,2	1174	1526	1761	
						661			728	1282	10520	91,1	1202	1563	1804	
							809		849	1220	10028	92,5	1263	1642	1895	
								883	902	1187	9761	93,0	1299	1688	1900	
522									600	1672	10981	89,2	1277	1660	1900	
	550								633	1672	10990	89,6	1277	1660	1900	R_a = 19,1 мОм; L_a = 0,51 mH; U_{fN}/U_{vN} = C; 3BSM003050- ··· ; ··· = VYG 2); ··· = VYH 3); ··· = VYJ 4)
		578							666	1672	10997	90,0	1277	1660	1900	
			620						715	1672	11007	90,5	1277	1660	1900	
				690					792	1662	10955	91,2	1284	1669	1900	
					733				830	1640	10818	91,7	1301	1691	1900	
						832			913	1588	10484	92,5	1344	1747	1900	
							1016		1043	1483	9798	93,5	1439	1871	1900	
								1109	1095	1427	9428	93,9	1495	1900	1900	
649									748	2051	11014	90,8	1224	1592	1836	
	683								788	2051	11019	91,1	1224	1592	1836	R_a = 12,5 мОм; L_a = 0,33 mH; U_{fN}/U_{vN} = C; 3BSM003050- ··· ; ··· = VZG 2); ··· = VZH 3); ··· = VZJ 4)
		717							828	2051	11025	91,4	1224	1592	1836	
			769						888	2051	11031	91,8	1224	1592	1836	
				855					976	2025	10901	92,5	1240	1612	1860	
					907				1018	1990	10716	92,8	1262	1640	1893	
						1029			1105	1904	10256	93,5	1319	1715	1900	
							1255		1226	1733	9327	94,3	1449	1884	1900	
								1369	1266	1641	8830	94,5	1530	1900	1900	
791									915	2481	11049	91,9	1077	1400	1615	
	832								963	2481	11052	92,2	1077	1400	1615	R_a = 8,57 мОм; L_a = 0,21 mH; U_{fN}/U_{vN} = C; 3BSM003050- ··· ; ··· = XAG 2); ··· = XAH 3); ··· = XAJ 4)
		874							1009	2474	11025	92,5	1080	1403	1619	
			937						1058	2421	10789	92,9	1104	1435	1655	
				1042					1132	2328	10380	93,4	1147	1491	1721	
					1105				1171	2271	10124	93,7	1176	1529	1764	
						1252			1246	2132	9501	94,2	1253	1628	1879	
(UN_{max}=744В)							1515 6)		1244	1765	7838	94,7	1515	1900	1900	
912									998	2690	10451	92,6	1065	1385	1598	
	960								1051	2690	10453	92,8	1065	1385	1598	R_a = 6,79 мОм; L_a = 0,17 mH; U_{fN}/U_{vN} = C; 3BSM003050- ··· ; ··· = XBG 2); ··· = XBH 3); ··· = XBJ 4)
		1007							1103	2690	10454	93,1	1065	1385	1598	
			1079						1163	2648	10291	93,4	1082	1407	1623	
				1202					1167	2388	9275	93,9	1202	1560	1800	
					1275				1167	2252	8740	94,1	1275	1654	1900	
						1446			1166	1988	7697	94,5	1446	1874	1900	
(UN_{max}=689В)								1612 5)	1162	1783	6880	94,6	1612	1900	1900	

Пояснения к перекрестным ссылкам в таблицах технических данных электродвигателей см. на стр. 53.

Размеры в мм

IC 06: IP 23
IC 17: IP 23
IC 37: IP 54, IP 55

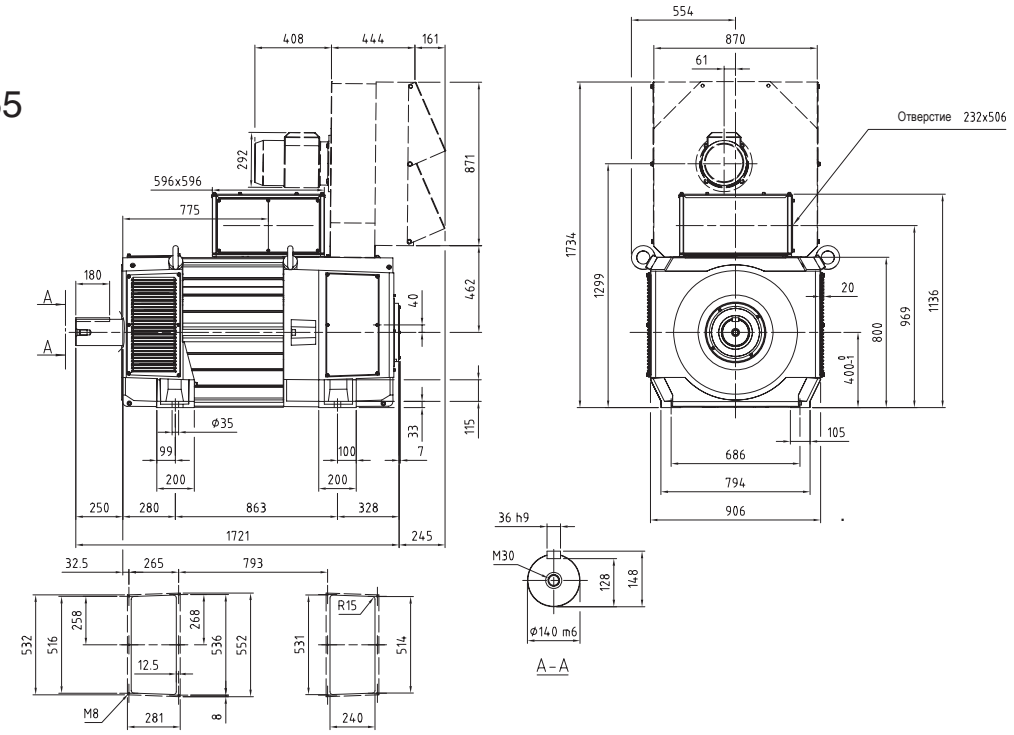

IC 86 W: IP 54 / IP 55

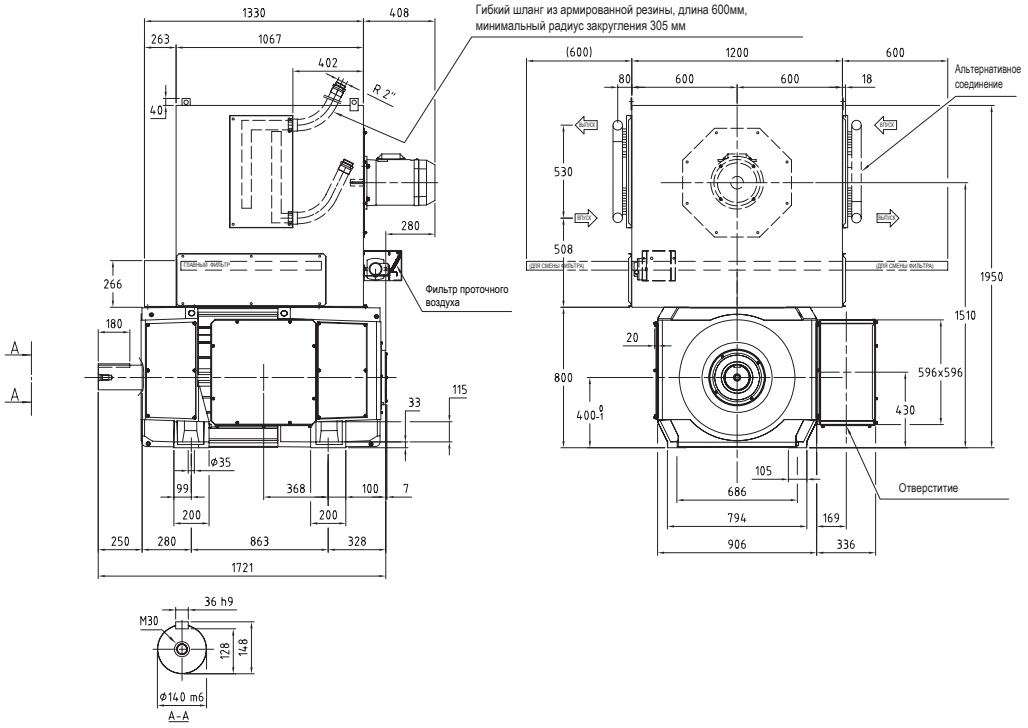

6907-10701 Нм
DMI 400T

Общие данные	I_{max}/I_N = 200 %	J = 49,0 кгм²	U_{fN} = 110-440 В	V_{diss} = 2,45 м³/с	W = 3550 кг
	T_{max}/T = 195 %	n_0 = 10 мин⁻¹	P_f = 8100 Вт	p_Δ = 5150 Па	

U_N (В) [U_N > 1,1 x U_{vN} [1]]									P	I_N	T	η	n_2	n_3	n_4		Кат. №
											n_{max} (мин⁻¹)		1650	1900	1900		
400	420	440	470	520	550	620	750	815	(кВт)	(А)	(Нм)	(%)	(мин⁻¹)	(мин⁻¹)	(мин⁻¹)		
			n (мин⁻¹)														
153									**159**	532	9906	72,6	765	765	765		
	162								**169**	531	9940	73,9	784	812	812	R_a = 172,9 мОм	**3BSM003050-•••**
		172							**179**	531	9968	75,0	785	860	860	L_a = 3,20 мГн	
			186						**195**	530	10002	76,5	786	930	930	U_{fN}/U_{vN} = D	••• = **XDK** [2]
				210					**221**	528	10041	78,6	789	1025	1049		••• = **XDL** [3]
					224				**236**	527	10056	79,7	790	1028	1120		••• = **XDM** [4]
						257			**271**	524	10072	81,9	794	1033	1191		
							318		**335**	519	10055	84,8	802	1043	1203		
								349	**367**	516	10029	85,9	807	1049	1210		
199									**220**	696	10541	77,4	829	996	996		
	211								**233**	694	10560	78,4	830	1055	1055	R_a = 107,7 мОм	**3BSM003050-•••**
		223							**247**	693	10575	79,3	832	1081	1114	L_a = 2,00 мГн	
			241						**267**	692	10590	80,6	834	1084	1203	U_{fN}/U_{vN} = D	••• = **XEK** [2]
				270					**300**	689	10604	82,3	837	1089	1256		••• = **XEL** [3]
					288				**320**	687	10603	83,2	840	1091	1259		••• = **XEM** [4]
						329			**365**	682	10585	85,0	845	1099	1268		
							406		**447**	673	10506	87,3	857	1114	1285		
								444	**486**	668	10450	88,2	863	1122	1295		
252									**282**	856	10693	81,0	778	1012	1167		
	266								**298**	854	10699	81,8	780	1014	1170	R_a = 72,3 мОм	**3BSM003050-•••**
		281							**314**	852	10701	82,6	782	1016	1172	L_a = 1,30 мГн	
			302						**339**	849	10699	83,6	784	1019	1176	U_{fN}/U_{vN} = D	••• = **XFK** [2]
				339					**379**	844	10681	85,1	789	1025	1183		••• = **XFL** [3]
					360				**402**	841	10663	85,8	792	1029	1187		••• = **XFM** [4]
						411			**456**	834	10607	87,2	799	1038	1198		
							505		**553**	818	10457	89,2	814	1058	1221		
								552	**599**	809	10363	89,9	823	1070	1234		
342									**355**	1024	9903	85,3	1626	1710	1710		
	361								**374**	1021	9885	85,9	1632	1805	1805	R_a = 43,9 мОм	**3BSM003050-•••**
		380							**392**	1017	9864	86,5	1638	1900	1900	L_a = 0,80 мГн	
			408						**420**	1011	9827	87,2	1647	1900	2042	U_{fN}/U_{vN} = B	••• = **XGK** [2]
				456					**466**	1001	9755	88,3	1650	1900	2100		••• = **XGL** [3]
					484				**492**	995	9706	88,8	1650	1900	2100		••• = **XGM** [4]
						551			**552**	980	9575	89,9	1650	1900	2100		
							674		**656**	947	9281	91,4	1650	1900	2100		
								736	**702**	929	9111	91,9	1650	1900	2100		
436									**471**	1326	10323	87,6	1650	1900	2100		
	459								**495**	1320	10286	88,2	1650	1900	2100	R_a = 27,3 мОм	**3BSM003050-•••**
		483							**518**	1313	10246	88,6	1650	1900	2100	L_a = 0,50 мГн	
			519						**553**	1303	10180	89,3	1650	1900	2100	U_{fN}/U_{vN} = B	••• = **XHK** [2]
				578					**609**	1285	10058	90,1	1650	1900	2100		••• = **XHL** [3]
					614				**641**	1274	9977	90,6	1650	1900	2100		••• = **XHM** [4]
						697			**713**	1246	9769	91,4	1650	1900	2100		
							852		**830**	1186	9313	92,6	1650	1900	2100		
								929	**880**	1153	9051	93,0	1650	1900	2100		
542									**582**	1611	10256	89,3	1650	1900	2100		
	571								**610**	1601	10198	89,8	1650	1900	2100	R_a = 18,5 мОм	**3BSM003050-•••**
		600							**637**	1590	10136	90,2	1650	1900	2100	L_a = 0,34 мГн	
			644						**677**	1573	10037	90,7	1650	1900	2100	U_{fN}/U_{vN} = B	••• = **XJK** [2]
				717					**740**	1543	9856	91,4	1650	1900	2100		••• = **XJL** [3]
					760				**775**	1523	9737	91,8	1650	1900	2100		••• = **XJM** [4]
						863			**852**	1475	9435	92,5	1650	1900	2100		
							1053		**967**	1372	8777	93,4	1650	1900	2100		
								1148	**1009**	1313	8395	93,7	1650	1900	2100		
663									**701**	1914	10097	90,8	1506	1900	2100		
	698								**731**	1895	10005	91,1	1521	1900	2100	R_a = 12,7 мОм	**3BSM003050-•••**
		733							**761**	1876	9909	91,4	1536	1900	2100	L_a = 0,21 мГн	
			786						**803**	1846	9756	91,9	1561	1900	2100	U_{fN}/U_{vN} = B	••• = **XKK** [2]
				875					**868**	1793	9478	92,4	1607	1900	2100		••• = **XKL** [3]
					928				**903**	1758	9297	92,7	1639	1900	2100		••• = **XKM** [4]
						1051			**973**	1672	8837	93,3	1650	1900	2100		
(UN_{max}=744В)							**1271** [5]		**1046**	1490	7858	93,8	1650	1900	2100		
767									**847**	2294	10547	91,6	1402	1823	2100		
	807								**882**	2267	10427	91,9	1419	1845	2100	R_a = 9,29 мОм	**3BSM003050-•••**
		848							**915**	2240	10301	92,2	1436	1867	2100	L_a = 0,17 мГн	
			909						**962**	2196	10102	92,5	1465	1900	2100	U_{fN}/U_{vN} = B	••• = **XLK** [2]
				1011					**1031**	2118	9743	93,0	1519	1900	2100		••• = **XLL** [3]
					1072				**1067**	2068	9510	93,3	1556	1900	2100		••• = **XLM** [4]
						1214			**1134**	1940	8918	93,7	1650	1900	2100		
(UN_{max}=689В)							**1354** [5]		**1171**	1800	8255	94,0	1650	1900	2100		
871									**872**	2337	9556	92,5	1650	1900	2100		
	917								**902**	2298	9395	92,8	1650	1900	2100	R_a = 6,97 мОм	**3BSM003050-•••**
		963							**930**	2257	9226	93,0	1650	1900	2100	L_a = 0,12 мГн	
			1031						**968**	2192	8961	93,3	1650	1900	2100	U_{fN}/U_{vN} = B	••• = **XMK** [2]
				1146 [6]					**1016**	2073	8468	93,6	1650	1900	2100		••• = **XML** [3]
					1215 [5]				**1036**	1996	8144	93,7	1650	1900	2100		••• = **XMM** [4]
						1375 [5]			**1051**	1793	7294	93,9	1650	1900	2100		
(UN_{max}=648В)								**1440** [5]	**1042**	1701	6907	93,9	1650	1900	2100		

5

Размеры в мм

IC 06: IP 23
IC 17: IP 23
IC 37: IP 54, IP 55

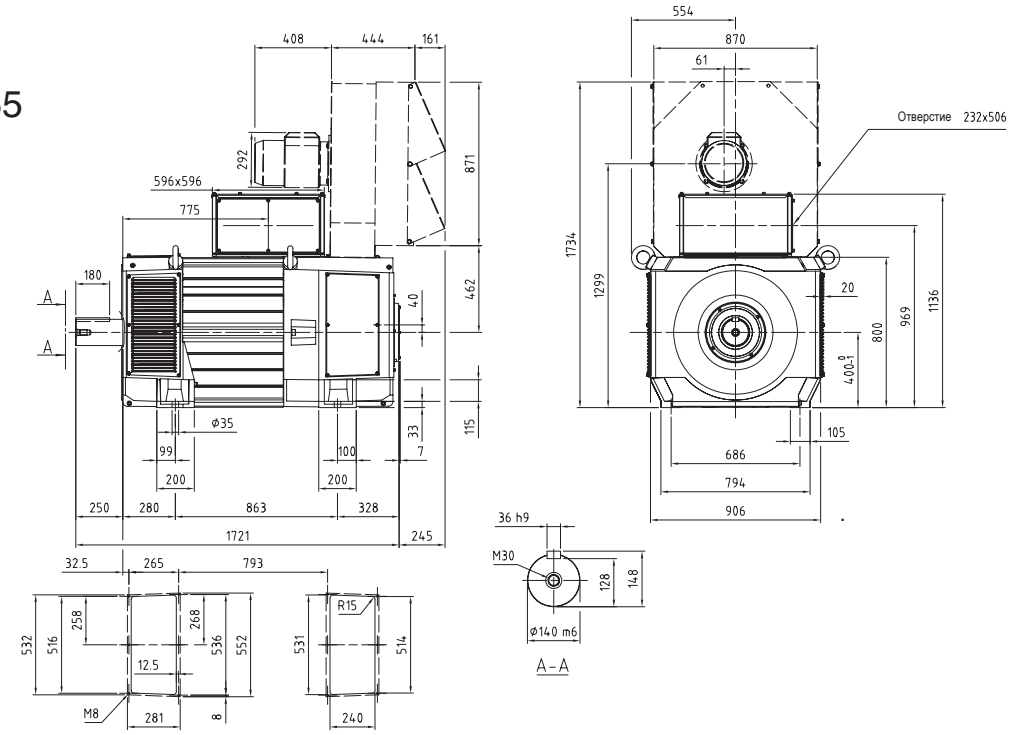

IC 86 W: IP 54 / IP 55

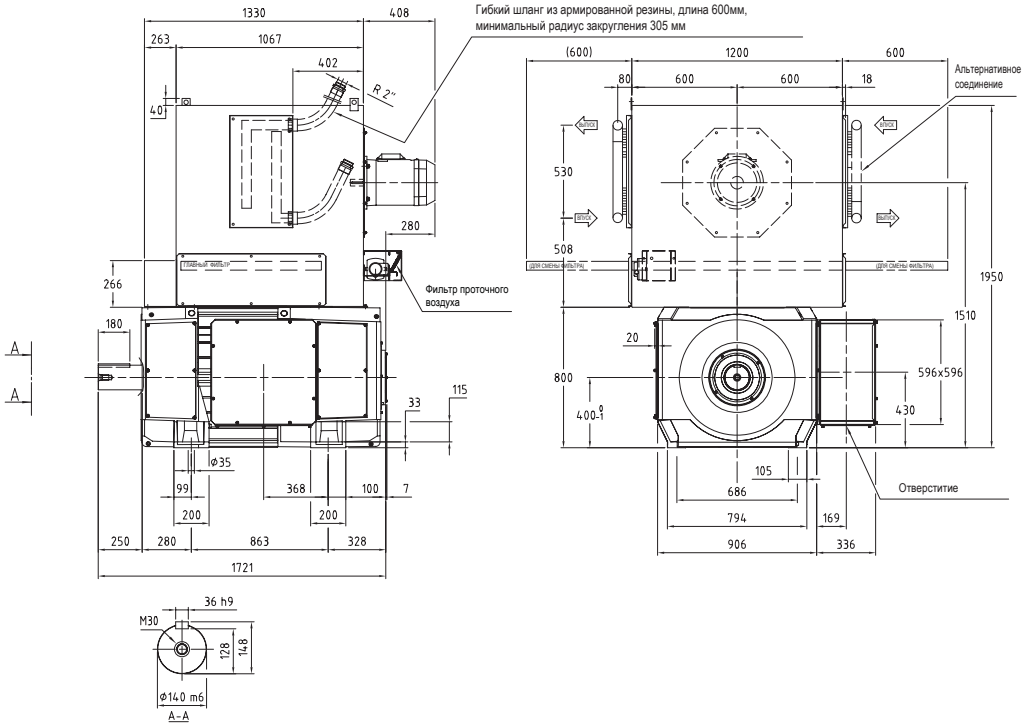

8316-13101 Нм
DMI 400T

Общие данные	I_{max}/I_N = 200 %	J = 49,0 кгм²	U_{fN} = 110-440 В	V_{diss} = 2,30 м³/с	W = 3550 кг
	T_{max}/T = 195 %	n_0 = 10 мин⁻¹	P_f = 8100 Вт	p_Δ = 5400 Па	

U_N (В) [U_N > 1,1 x U_{vN} 1)]									P (кВт)	I_N (А)	T (Нм)	η (%)	n_{max} (мин⁻¹) n_2 (мин⁻¹)	1650 n_3 (мин⁻¹)	1900 n_4 (мин⁻¹)		Кат. №	
400	420	440	470	520	550	620	750	815										
			n (мин⁻¹)															
158									204	669	12293	74,5	495	643	742	R_a = 130 мОм	3BSM003050- ···	XDG
	168								217	669	12335	75,6	495	643	742	L_a = 3,60 мГн	XDH XDJ	
		178							230	669	12373	76,7	495	643	742	U_{fN}/U_{vN} = D		
			192						250	669	12422	78,1	495	643	742			
				216					283	669	12488	80,0	495	643	742			
					231				303	669	12521	81,0	495	643	742			
						265			349	669	12583	83,0	495	643	742			
							327		434	669	12661	85,6	495	643	742			
								359	477	669	12689	86,7	495	643	742			
205									270	836	12551	79,4	548	713	822	R_a = 82,2 мОм	3BSM003050- ···	
	217								287	836	12581	80,3	548	713	822	L_a = 2,30 мГн	··· = XEG 2)	
		229							303	836	12608	81,1	548	713	822	U_{fN}/U_{vN} = D	··· = XEH 3)	
			247						328	836	12643	82,2	548	713	822		··· = XEJ 4)	
				277					369	836	12691	83,8	548	713	822			
					295				393	836	12715	84,6	548	713	822			
						337			451	836	12759	86,1	548	713	822			
							415		557	836	12815	88,2	548	713	822			
								454	610	836	12835	89,0	548	713	822			
259									345	1025	12728	83,1	526	683	789	R_a = 53,4 мОм	3BSM003050- ···	
	274								365	1025	12750	83,8	526	683	789	L_a = 1,50 мГн	··· = XFG 2)	
		288							385	1025	12770	84,5	526	683	789	U_{fN}/U_{vN} = D	··· = XFH 3)	
			310						416	1025	12796	85,4	526	683	789		··· = XFJ 4)	
				347					466	1025	12831	86,6	526	683	789			
					369				496	1025	12848	87,3	526	683	789			
						420			566	1025	12881	88,5	526	683	789			
							515		696	1025	12920	90,2	526	683	789			
								564	717	961	12129	91,1	564	729	841			
345									464	1337	12841	85,9	991	1289	1487	R_a = 33,4 мОм	3BSM003050- ···	
	364								490	1337	12858	86,5	991	1289	1487	L_a = 0,92 мГн	··· = XGG 2)	
		383							517	1337	12873	87,0	991	1289	1487	U_{fN}/U_{vN} = B	··· = XGH 3)	
			412						555	1334	12866	87,8	993	1292	1490		··· = XGJ 4)	
				460					613	1317	12729	88,9	1006	1308	1510			
					489				647	1306	12639	89,4	1015	1319	1522			
						556			723	1280	12414	90,5	1035	1346	1553			
							681		852	1228	11935	92,0	1079	1403	1619			
								744	909	1200	11672	92,5	1104	1435	1656			
439									596	1672	12962	88,4	1098	1427	1647	R_a = 21,1 мОм	3BSM003050- ···	
	463								628	1672	12974	88,8	1098	1427	1647	L_a = 0,58 мГн	··· = XHG 2)	
		486							661	1672	12985	89,3	1098	1427	1647	U_{fN}/U_{vN} = B	··· = XHH 3)	
			522						710	1672	12998	89,8	1098	1427	1647		··· = XHJ 4)	
				581					786	1658	12910	90,7	1107	1439	1661			
					617				826	1640	12777	91,1	1119	1455	1679			
						701			914	1596	12451	92,0	1150	1495	1726			
							857		1057	1507	11775	93,2	1218	1583	1827			
								935	1117	1460	11408	93,6	1257	1634	1886			
545									744	2051	13039	90,2	1052	1368	1578	R_a = 13,8 мОм	3BSM003050- ···	
	574								784	2051	13048	90,6	1052	1368	1578	L_a = 0,38 мГн	··· = XJG 2)	
		603							824	2051	13055	90,9	1052	1368	1578	U_{fN}/U_{vN} = B	··· = XJH 3)	
			646						884	2051	13065	91,3	1052	1368	1578		··· = XJJ 4)	
				719					977	2033	12966	92,0	1061	1379	1592			
					763				1022	2004	12785	92,4	1077	1400	1615			
						866			1118	1931	12331	93,1	1117	1452	1676			
							1057		1263	1787	11411	94,0	1207	1570	1811			
								1153	1318	1710	10920	94,4	1262	1640	1892			
665									911	2481	13090	91,4	923	1200	1385	R_a = 9,48 мОм	3BSM003050- ···	
	700								960	2481	13096	91,7	923	1200	1385	L_a = 0,24 мГн	··· = XKG 2)	
		735							1008	2481	13101	92,0	923	1200	1385	U_{fN}/U_{vN} = B	··· = XKH 3)	
			788						1063	2440	12889	92,5	939	1220	1408		··· = XKJ 4)	
				876					1146	2362	12486	93,1	970	1260	1454			
					930				1191	2314	12234	93,4	990	1287	1485			
						1054			1268	2174	11489	94,0	1054	1370	1581			
(UN_{max}=744В)							1277		1268	1798	9482	94,6	1277	1656	1900			
769									979	2643	12153	92,2	931	1210	1397	R_a = 7,5 мОм	3BSM003050- ···	
	809								1030	2643	12156	92,5	931	1210	1397	L_a = 0,20 мГн	··· = XLG 2)	
		849							1082	2643	12159	92,7	931	1210	1397	U_{fN}/U_{vN} = B	··· = XLH 3)	
			910						1159	2643	12161	93,1	931	1210	1397		··· = XLJ 4)	
				1013					1188	2434	11197	93,7	1013	1314	1517			
					1075				1188	2295	10553	93,9	1075	1394	1608			
						1220			1188	2025	9295	94,3	1220	1580	1823			
(UN_{max}=689В)								1361		1185	1816	8316	94,6	1361	1762	1900		

Пояснения к перекрестным ссылкам в таблицах технических данных электродвигателей см. на стр. 53.

Размеры в мм

IC 06: IP 23
IC 17: IP 23
IC 37: IP 54, IP 55

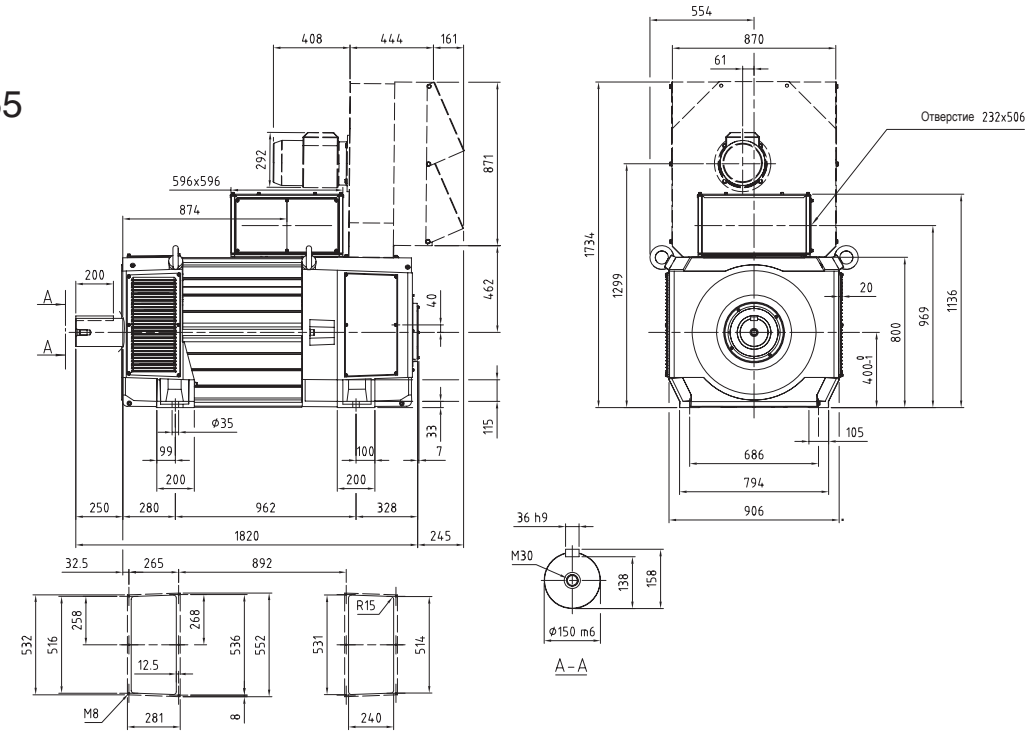

IC 86 W: IP 54 / IP 55

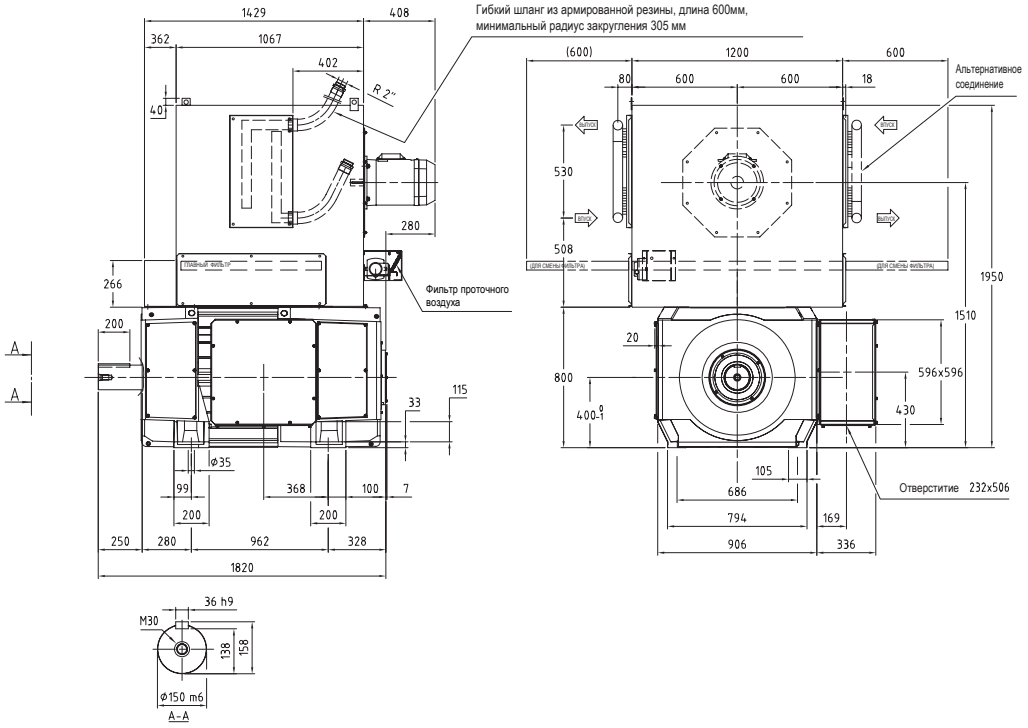

8860-12332 Нм
DMI 400V

Общие данные	I_{max}/I_N = 200 %	J = 56,0 кгм²	U_{fN} = 110-440 В	V_{diss} = 2,40 м³/с	W = 3950 кг
	T_{max}/T = 195 %	n_0 = 10 мин⁻¹	P_f = 9000 Вт	p_Δ = 5250 Па	

U_N (В) [U_N > 1,1 x U_{vN} 1)]																			Кат. №
												n_{max} (мин⁻¹)		1650	1900	2100			
400	420	440	470	520	550	620	750	815	P (кВт)	I_N (А)	T (Нм)	η (%)	n_2 (мин⁻¹)	n_3 (мин⁻¹)	n_4 (мин⁻¹)				
			n (мин⁻¹)																
127									**150**	517	11282	70,5	637	637	637				
	135								**161**	517	11328	71,8	677	677	677	R_a = 192,2 мОм	**3BSM003050-•••**		
		143							**171**	516	11367	73,0	694	717	717	L_a = 3,60 мГн	**••• = XNK** 2)		
			155						**186**	515	11416	74,6	695	777	777	U_{fN}/U_{vN} = F	**••• = XNL** 3)		
				175					**211**	514	11474	76,9	697	877	877		**••• = XNM** 4)		
					187				**226**	513	11498	78,1	698	908	937				
						215			**260**	511	11533	80,4	701	912	1052				
							268		**323**	506	11538	83,6	708	920	1061				
								294	**354**	504	11522	84,8	711	924	1067				
166									**209**	676	12082	75,7	734	828	828				
	176								**223**	675	12111	76,7	735	878	878	R_a = 119,8 мОм	**3BSM003050-•••**		
		185							**236**	674	12134	77,7	736	927	927	L_a = 2,30 мГн	**••• = XPK** 2)		
			200						**255**	672	12161	79,1	738	959	1002	U_{fN}/U_{vN} = F	**••• = XPL** 3)		
				225					**288**	670	12186	81,0	741	963	1111		**••• = XPM** 4)		
					240				**307**	668	12193	81,9	742	965	1114				
						275			**351**	664	12189	83,8	747	971	1120				
							340		**432**	657	12131	86,4	755	982	1133				
								372	**471**	653	12083	87,3	760	988	1140				
210									**269**	830	12265	79,5	689	896	1034				
	222								**285**	829	12279	80,4	690	897	1036	R_a = 80,4 мОм	**3BSM003050-•••**		
		234							**301**	827	12288	81,3	692	899	1037	L_a = 1,50 мГн	**••• = XRK** 2)		
			252						**325**	825	12294	82,4	694	902	1040	U_{fN}/U_{vN} = F	**••• = XRL** 3)		
				283					**364**	821	12288	84,0	697	906	1046		**••• = XRM** 4)		
					301				**387**	818	12277	84,8	699	909	1049				
						344			**441**	812	12234	86,4	705	916	1057				
							423		**537**	799	12102	88,4	716	931	1074				
								463	**583**	792	12017	89,2	723	939	1084				
285									**343**	1001	11478	84,2	1426	1426	1426				
	301								**362**	998	11465	84,9	1436	1506	1506	R_a = 48,7 мОм	**3BSM003050-•••**		
		317							**380**	995	11449	85,5	1440	1586	1586	L_a = 0,92 мГн	**••• = XSK** 2)		
			341						**408**	990	11419	86,3	1447	1706	1706	U_{fN}/U_{vN} = B	**••• = XSL** 3)		
				381					**453**	982	11356	87,4	1459	1897	1905		**••• = XSM** 4)		
					405				**480**	977	11312	88,0	1467	1900	2025				
						461			**540**	964	11192	89,2	1487	1900	2100				
							565		**646**	937	10916	90,8	1529	1900	2100				
								617	**695**	922	10755	91,4	1553	1900	2100				
365									**457**	1296	11956	86,8	1531	1823	1823				
	385								**480**	1291	11923	87,3	1537	1900	1923	R_a = 30,4 мОм	**3BSM003050-•••**		
		405							**504**	1286	11888	87,8	1543	1900	2023	L_a = 0,57 мГн	**••• = XTK** 2)		
			435						**538**	1277	11828	88,5	1554	1900	2100	U_{fN}/U_{vN} = B	**••• = XTL** 3)		
				485					**595**	1263	11715	89,5	1572	1900	2100		**••• = XTM** 4)		
					515				**627**	1253	11640	90,0	1584	1900	2100				
						585			**701**	1230	11444	90,9	1613	1900	2100				
							715		**824**	1181	11011	92,2	1650	1900	2100				
								780	**879**	1154	10763	92,6	1650	1900	2100				
454									**566**	1576	11887	88,6	1452	1888	2100				
	479								**594**	1568	11834	89,1	1460	1898	2100	R_a = 20,5 мОм	**3BSM003050-•••**		
		504							**621**	1559	11777	89,5	1469	1900	2100	L_a = 0,38 мГн	**••• = XVK** 2)		
			540						**661**	1545	11684	90,1	1482	1900	2100	U_{fN}/U_{vN} = B	**••• = XVL** 3)		
				602					**726**	1520	11513	90,9	1506	1900	2100		**••• = XVM** 4)		
					639				**763**	1504	11401	91,3	1522	1900	2100				
						725			**844**	1465	11114	92,1	1563	1900	2100				
							885		**972**	1381	10491	93,1	1650	1900	2100				
								965	**1024**	1334	10131	93,4	1650	1900	2100				
556									**685**	1878	11752	90,2	1315	1710	1973				
	586								**716**	1863	11666	90,6	1326	1724	1989	R_a = 14,1 мОм	**3BSM003050-•••**		
		616							**746**	1848	11576	90,9	1337	1738	2006	L_a = 0,24 мГн	**••• = XXK** 2)		
			660						**791**	1824	11432	91,4	1355	1762	2033	U_{fN}/U_{vN} = B	**••• = XXL** 3)		
				735					**859**	1780	11169	92,0	1388	1804	2082		**••• = XXM** 4)		
					779				**898**	1753	10999	92,4	1410	1833	2100				
						884			**978**	1683	10566	93,0	1468	1900	2100				
(UN_{max}=744В)							**1069** 6)		**1080**	1540	9654	93,7	1605	1900	2100				
644									**831**	2262	12332	91,1	1222	1589	1834				
	678								**868**	2240	12219	91,4	1234	1605	1851	R_a = 10,3 мОм	**3BSM003050-•••**		
		712							**902**	2217	12100	91,7	1247	1621	1870	L_a = 0,20 мГн	**••• = XYK** 2)		
			764						**952**	2182	11911	92,1	1267	1647	1901	U_{fN}/U_{vN} = B	**••• = XYL** 3)		
				849					**1029**	2119	11571	92,7	1305	1696	1957		**••• = XYM** 4)		
					901				**1071**	2078	11350	93,0	1330	1729	1995				
						1021			**1154**	1976	10791	93,5	1399	1819	2098				
(UN_{max}=689В)							**1139**		**1213**	1865	10172	93,9	1483	1900	2100				
732									**867**	2332	11321	92,1	1650	1900	2100				
	770								**901**	2300	11169	92,4	1650	1900	2100	R_a = 7,76 мОм	**3BSM003050-•••**		
		809							**932**	2267	11008	92,6	1650	1900	2100	L_a = 0,14 мГн	**••• = XZK** 2)		
			866						**976**	2214	10754	93,0	1650	1900	2100	U_{fN}/U_{vN} = B	**••• = XZL** 3)		
				963					**1038**	2120	10295	93,4	1650	1900	2100		**••• = XZM** 4)		
					1021				**1068**	2059	9992	93,6	1650	1900	2100				
						1156 5)		**1114**	1900	9205	93,9	1650	1900	2100					
(UN_{max}=648В)							**1210** 5)		**1123**	1830	8860	94,0	1650	1900	2100				

5

Размеры в мм

IC 06: IP 23
IC 17: IP 23
IC 37: IP 54, IP 55

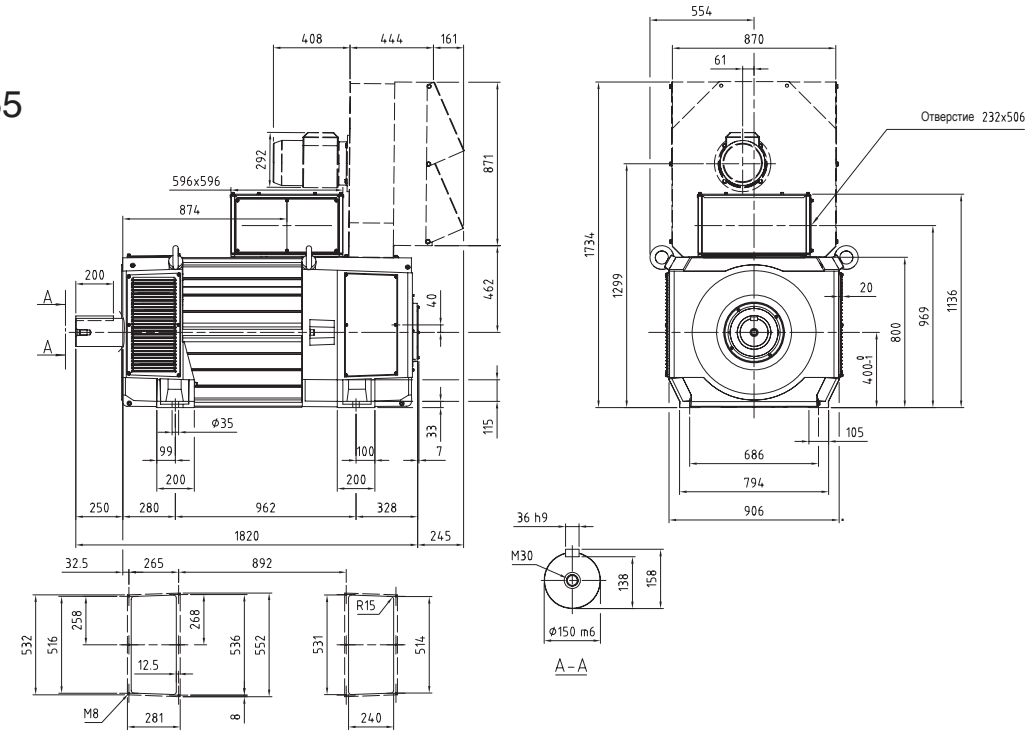

IC 86 W: IP 54 / IP 55

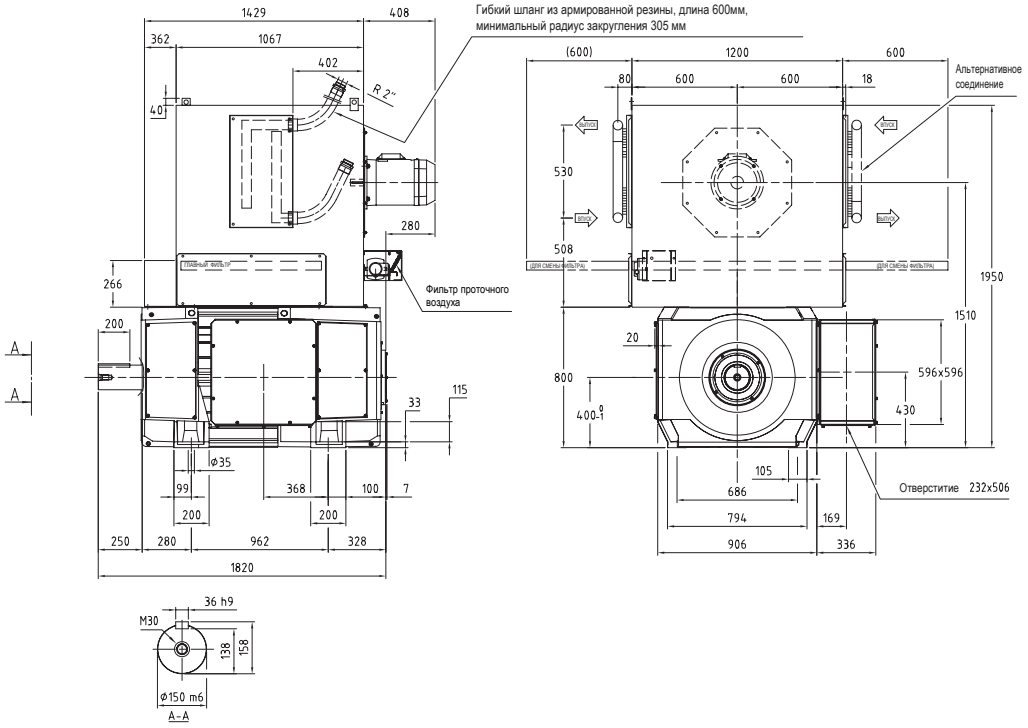

10061-15515 Нм
DMI 400V

Общие данные	I_{max}/I_N = 200 %	J = 56,0 кгм²	U_{fN} = 110-440 В	V_{diss} = 2,25 м³/с	W = 3950 кг
	T_{max}/T = 195 %	n_0 = 10 мин⁻¹	P_f = 9000 Вт	p_Δ = 5450 Па	

U_N (В) [U_N > 1,1 x U_{vN} [1]]																		Кат. №
										n_{max} (мин⁻¹)			1650	1900	1900			
400	420	440	470	520	550	620	750	815	P (кВт)	I_N (А)	T (Нм)	η (%)	n_2 (мин⁻¹)	n_3 (мин⁻¹)	n_4 (мин⁻¹)			
			n (мин⁻¹)															
131									**197**	669	14358	71,9	424	551	636	R_a = 144,8 мОм		**3BSM003050- • • •**
	139								**210**	669	14417	73,1	424	551	636	L_a = 4,20 мГн		**• • • = XNG** [2]
		147							**223**	669	14468	74,3	424	551	636	U_{fN}/U_{vN} = F		**• • • = XNH** [3]
			160						**243**	669	14536	75,8	424	551	636			**• • • = XNJ** [4]
				180					**276**	669	14627	78,0	424	551	636			
					193				**296**	669	14672	79,1	424	551	636			
						221			**342**	669	14756	81,3	424	551	636			
							275		**428**	669	14864	84,2	424	551	636			
								301	**470**	669	14902	85,4	424	551	636			
170									**264**	836	14794	77,3	470	611	705	R_a = 91,6 мОм		**3BSM003050- • • •**
	180								**280**	836	14836	78,3	470	611	705	L_a = 2,60 мГн		**• • • = XPG** [2]
		190							**297**	836	14873	79,2	470	611	705	U_{fN}/U_{vN} = F		**• • • = XPH** [3]
			206						**321**	836	14921	80,4	470	611	705			**• • • = XPJ** [4]
				231					**362**	836	14987	82,1	470	611	705			
					246				**387**	836	15020	83,0	470	611	705			
						282			**445**	836	15081	84,8	470	611	705			
							347		**551**	836	15159	87,1	470	611	705			
								380	**605**	836	15187	88,0	470	611	705			
216									**339**	1025	15012	81,4	450	585	675	R_a = 59,5 мОм		**3BSM003050- • • •**
	228								**359**	1025	15043	82,2	450	585	675	L_a = 1,70 мГн		**• • • = XRG** [2]
		240							**379**	1025	15070	83,0	450	585	675	U_{fN}/U_{vN} = F		**• • • = XRH** [3]
			259						**410**	1025	15106	83,9	450	585	675			**• • • = XRJ** [4]
				290					**460**	1025	15155	85,3	450	585	675			
					308				**490**	1025	15179	86,1	450	585	675			
						352			**561**	1025	15224	87,4	450	585	675			
							432		**691**	1025	15281	89,3	450	585	675			
								473	**726**	980	14635	90,3	473	612	706			
288									**458**	1337	15195	84,6	850	1104	1274	R_a = 37,1 мОм		**3BSM003050- • • •**
	304								**483**	1333	15173	85,3	852	1108	1278	L_a = 1,0 мГн		**• • • = XSG** [2]
		320							**507**	1328	15134	85,9	856	1112	1283	U_{fN}/U_{vN} = B		**• • • = XSH** [3]
			344						**544**	1320	15070	86,7	861	1119	1291			**• • • = XSJ** [4]
				385					**603**	1305	14947	87,9	870	1131	1305			
					409				**637**	1297	14865	88,6	876	1139	1314			
						466			**715**	1275	14655	89,8	891	1158	1336			
							571		**850**	1232	14196	91,3	922	1199	1383			
								624	**911**	1209	13941	92,0	940	1222	1410			
367									**590**	1672	15343	87,3	941	1223	1411	R_a = 23,5 мОм		**3BSM003050- • • •**
	387								**622**	1672	15360	87,8	941	1223	1411	L_a = 0,66 мГн		**• • • = XTG** [2]
		407							**655**	1672	15374	88,3	941	1223	1411	U_{fN}/U_{vN} = B		**• • • = XTH** [3]
			437						**704**	1672	15394	89,0	941	1223	1411			**• • • = XTJ** [4]
				488					**776**	1649	15208	89,9	954	1240	1431			
					518				**818**	1634	15083	90,4	963	1252	1444			
						589			**910**	1597	14770	91,4	985	1280	1477			
							720		**1064**	1523	14113	92,7	1033	1342	1549			
								786	1132	1484	13755	93,2	1060	1378	1590			
457									**739**	2051	15431	89,4	901	1171	1351	R_a = 15,4 мОм		**3BSM003050- • • •**
	482								**779**	2051	15443	89,8	901	1171	1351	L_a = 0,43 мГн		**• • • = XVG** [2]
		506							**819**	2051	15453	90,2	901	1171	1351	U_{fN}/U_{vN} = B		**• • • = XVH** [3]
			543						**879**	2051	15467	90,7	901	1171	1351			**• • • = XVJ** [4]
				604					**971**	2032	15340	91,4	909	1182	1364			
					642				**1019**	2007	15165	91,9	921	1197	1381			
						728			**1123**	1947	14725	92,6	949	1234	1424			
							889		**1287**	1826	13823	93,7	1012	1315	1518			
								970	**1355**	1762	13336	94,1	1049	1363	1573			
558									**906**	2481	15498	90,8	789	1026	1183	R_a = 10,6 мОм		**3BSM003050- • • •**
	588								**954**	2481	15507	91,1	789	1026	1183	L_a = 0,27 мГн		**• • • = XXG** [2]
		617							**1003**	2481	15515	91,4	789	1026	1183	U_{fN}/U_{vN} = B		**• • • = XXH** [3]
			662						**1061**	2444	15295	91,9	801	1041	1201			**• • • = XXJ** [4]
				737					**1150**	2380	14904	92,6	823	1069	1234			
					782				**1200**	2340	14658	92,9	837	1088	1255			
						887			**1285**	2208	13836	93,6	887	1153	1330			
(UNmax=744В)							**1076**		**1287**	1825	11426	94,5	1076	1394	1609			
646									**955**	2587	14108	91,8	814	1058	1221	R_a = 8,35 мОм		**3BSM003050- • • •**
	680								**1006**	2587	14113	92,1	814	1058	1221	L_a = 0,23 мГн		**• • • = XYG** [2]
		714							**1056**	2587	14117	92,3	814	1058	1221	U_{fN}/U_{vN} = B		**• • • = XYH** [3]
			765						**1132**	2587	14122	92,7	814	1058	1221			**• • • = XYJ** [4]
				851					**1207**	2479	13534	93,3	851	1104	1274			
					904				**1208**	2337	12757	93,6	904	1171	1352			
						1027			**1208**	2061	11240	94,2	1027	1328	1532			
(UNmax=689В)							**1146**		**1207**	1848	10061	94,5	1146	1481	1709			

Пояснения к перекрестным ссылкам в таблицах технических данных электродвигателей см. на стр. 53.

Размеры в мм

IC 06: IP 23
IC 17: IP 23
IC 37: IP 54, IP 55

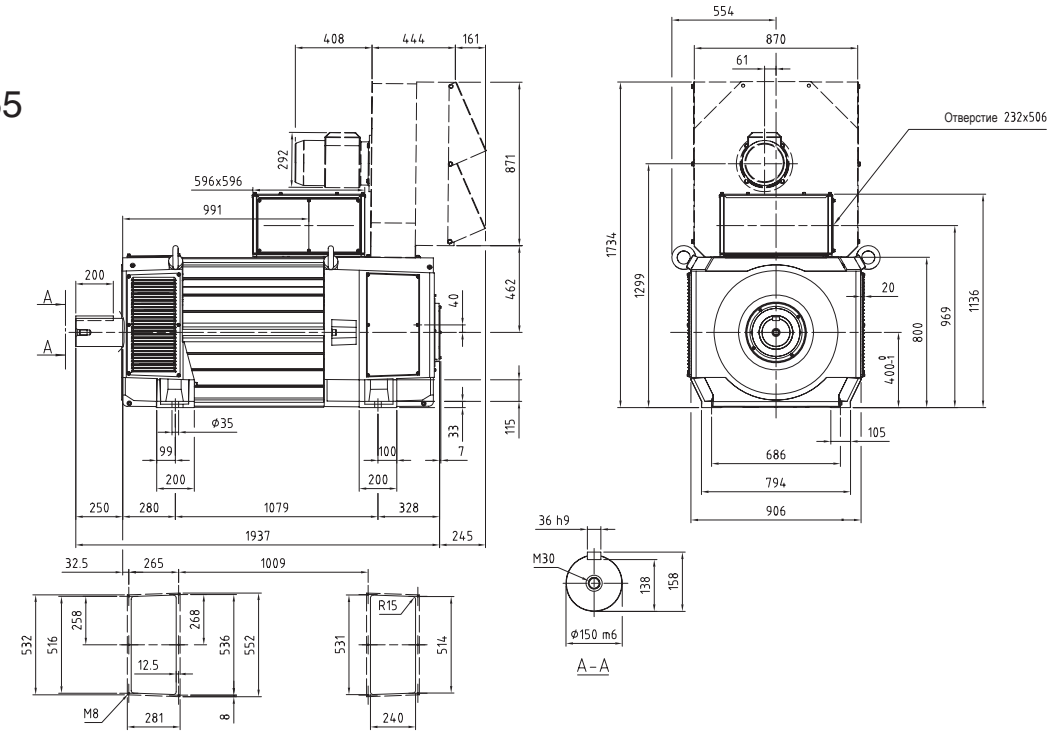

IC 86 W: IP 54 / IP 55

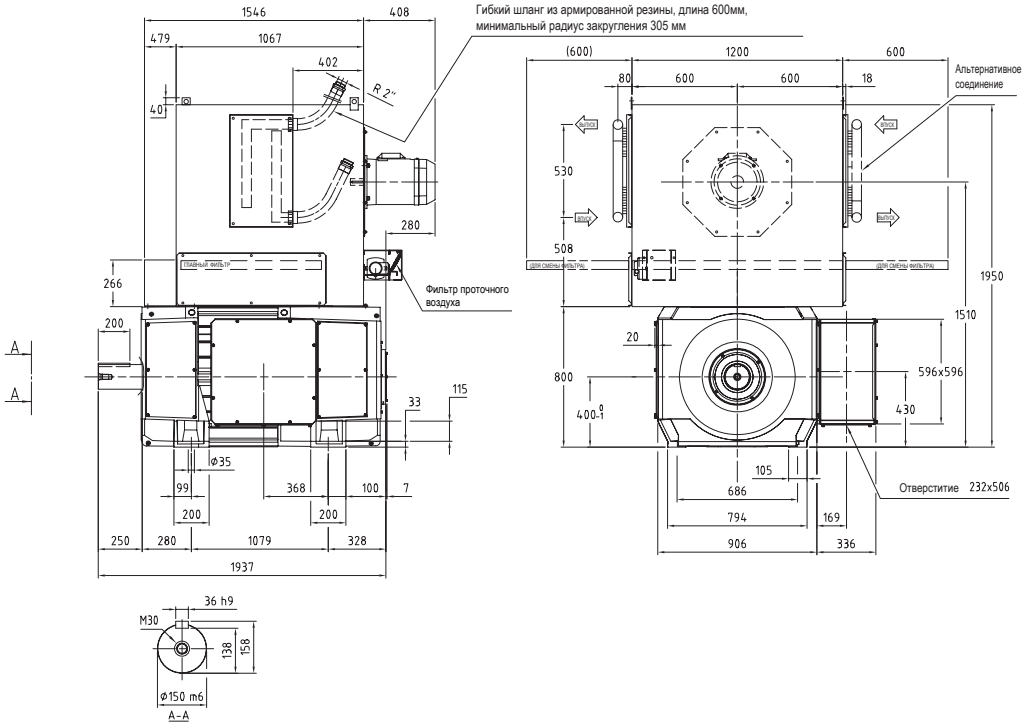

11009-14346 Нм
DMI 400Y

Общие данные	I_{max}/I_N = 200 %	J = 63,0 кгм²	U_{fN} = 110-440 В	V_{diss} = 2,35 м³/с	W = 4400 кг
	T_{max}/T = 195 %	n_0 = 10 мин⁻¹	P_f = 10100 Вт	p_Δ = 5350 Па	

U_N (В) [U_N > 1,1 x U_{vN} 1)]																		Кат. №
										n_{max} (мин⁻¹)			1650	1900	2100			
400	420	440	470	520	550	620	750	815	P (кВт)	I_N (А)	T (Нм)	η (%)	n_2 (мин⁻¹)	n_3 (мин⁻¹)	n_4 (мин⁻¹)			
			n (мин⁻¹)															
104									**142**	503	12975	67,9	522	522	522	R_a = 215 мОм	**3BSM003050-•••**	
	111								**152**	503	13039	69,4	555	555	555	L_a = 4,20 мГн	•••= **YAK** 2)	
		118							**161**	502	13095	70,7	589	589	589	U_{fN}/U_{vN} = F	•••= **YAL** 3)	
			128						**176**	501	13163	72,4	613	639	639		•••= **YAM** 4)	
				145					**201**	500	13249	74,9	615	723	723			
					155				**215**	499	13287	76,2	616	773	773			
						178			**249**	497	13346	78,7	618	803	891			
							222		**311**	494	13385	82,2	623	810	934			
								244	**341**	492	13380	83,5	625	813	938			
137									**199**	656	13872	73,6	649	684	684	R_a = 134,2 мОм	**3BSM003050-•••**	
	145								**212**	655	13914	74,8	650	726	726	L_a = 2,60 мГн	•••= **YBK** 2)	
		154							**224**	655	13949	75,8	650	768	768	U_{fN}/U_{vN} = F	•••= **YBL** 3)	
			166						**243**	653	13990	77,3	652	830	830		•••= **YBM** 4)	
				187					**275**	651	14037	79,3	654	850	935			
					200				**294**	650	14054	80,4	655	852	983			
						229			**337**	647	14070	82,5	658	856	988			
							283		**417**	640	14037	85,3	665	865	998			
								311	**455**	637	13999	86,4	669	869	1003			
175									**257**	805	14012	77,8	609	792	875	R_a = 89,9 мОм	**3BSM003050-•••**	
	185								**272**	804	14035	78,8	610	793	915	L_a = 1,70 мГн	•••= **YCK** 2)	
		196							**288**	803	14053	79,7	611	794	917	U_{fN}/U_{vN} = F	•••= **YCL** 3)	
			211						**311**	801	14071	80,9	613	796	919		•••= **YCM** 4)	
				237					**349**	797	14081	82,7	615	800	923			
					252				**372**	795	14079	83,5	617	802	926			
						288			**424**	790	14051	85,3	621	808	932			
							355		**519**	779	13942	87,5	630	819	945			
								389	**565**	773	13867	88,4	635	825	952			
238									**331**	977	13236	82,9	1192	1192	1192	R_a = 54,4 мОм	**3BSM003050-•••**	
	252								**349**	975	13230	83,6	1260	1260	1260	L_a = 1,00 мГн	•••= **YDK** 2)	
		265							**367**	972	13219	84,3	1265	1327	1327	U_{fN}/U_{vN} = B	•••= **YDL** 3)	
			286						**395**	968	13197	85,2	1270	1428	1428		•••= **YDM** 4)	
				319					**440**	961	13146	86,5	1279	1596	1596			
					339				**466**	957	13108	87,1	1285	1671	1697			
						387			**526**	946	13000	88,4	1300	1690	1933			
							474		**633**	924	12745	90,1	1330	1730	1996			
								518	**684**	912	12597	90,8	1348	1752	2022			
305									**441**	1266	13812	85,8	1346	1526	1526	R_a = 34 мОм	**3BSM003050-•••**	
	322								**465**	1261	13785	86,4	1350	1610	1610	L_a = 0,66 мГн	•••= **YEK** 2)	
		339							**488**	1257	13755	86,9	1355	1694	1694	U_{fN}/U_{vN} = B	•••= **YEL** 3)	
			364						**522**	1250	13703	87,6	1363	1771	1821		•••= **YEM** 4)	
				406					**579**	1238	13601	88,7	1376	1789	2031			
					432				**612**	1230	13532	89,2	1385	1800	2077			
						491			**686**	1211	13350	90,2	1407	1829	2100			
							600		**814**	1171	12943	91,6	1454	1890	2100			
								655	**872**	1149	12712	92,2	1482	1900	2100			
381									**549**	1540	13762	87,8	1274	1657	1903	R_a = 22,9 мОм	**3BSM003050-•••**	
	401								**576**	1532	13714	88,3	1280	1665	1921	L_a = 0,44 мГн	•••= **XTK** 2)	
		422							**604**	1525	13662	88,8	1287	1673	1930	U_{fN}/U_{vN} = B	•••= **YFL** 3)	
			453						**644**	1514	13577	89,4	1296	1685	1945		•••= **YFM** 4)	
				505					**709**	1493	13418	90,3	1314	1708	1971			
					536				**747**	1480	13313	90,7	1325	1723	1988			
						608			**831**	1448	13044	91,6	1355	1761	2032			
							743		**969**	1381	12457	92,7	1421	1847	2100			
								811	**1029**	1344	12119	93,1	1460	1899	2100			
467									**666**	1839	13625	89,5	1150	1495	1725	R_a = 15,7 мОм	**3BSM003050-•••**	
	492								**698**	1827	13546	89,9	1158	1505	1736	L_a = 0,27 мГн	•••= **YGK** 2)	
		517							**729**	1814	13462	90,3	1166	1515	1749	U_{fN}/U_{vN} = B	•••= **YGL** 3)	
			555						**774**	1794	13327	90,8	1179	1532	1768		•••= **YGM** 4)	
				617					**846**	1759	13082	91,5	1202	1563	1803			
					655				**886**	1737	12922	91,9	1217	1583	1826			
						743			**974**	1681	12516	92,6	1258	1635	1887			
(UN_{max}=744В)							**899**		**1098**	1567	11665	93,4	1349	1754	2024			
541									**812**	2222	14346	90,5	1067	1387	1600	R_a = 11,6 мОм	**3BSM003050-•••**	
	570								**850**	2204	14240	90,8	1076	1398	1613	L_a = 0,22 мГн	•••= **YHK** 2)	
		599							**886**	2186	14128	91,2	1085	1410	1627	U_{fN}/U_{vN} = B	•••= **YHL** 3)	
			642						**938**	2157	13951	91,6	1099	1429	1649		•••= **YHM** 4)	
				714					**1019**	2106	13630	92,3	1126	1463	1689			
					758				**1065**	2073	13422	92,6	1143	1486	1715			
						859			**1160**	1991	12897	93,2	1190	1548	1786			
(UN_{max}=689В)							**958**		**1236**	1903	12318	93,6	1246	1620	1869			
615									**858**	2315	13309	91,7	1511	1900	2100	R_a = 8,68 мОм	**3BSM003050-•••**	
	648								**893**	2289	13165	92,0	1528	1900	2100	L_a = 0,16 мГн	•••= **YJK** 2)	
		680							**927**	2262	13014	92,2	1546	1900	2100	U_{fN}/U_{vN} = B	•••= **YJL** 3)	
			729						**975**	2220	12774	92,6	1575	1900	2100		•••= **YJM** 4)	
				811					**1048**	2145	12343	93,1	1631	1900	2100			
					859				**1085**	2096	12059	93,3	1650	1900	2100			
						973 6)			**1155**	1971	11330	93,7	1650	1900	2100			
(UN_{max}=648В)							**1019** 6)		**1175**	1916	11009	93,9	1650	1900	2100			

5

Размеры в мм

IC 06: IP 23
IC 17: IP 23
IC 37: IP 54, IP 55

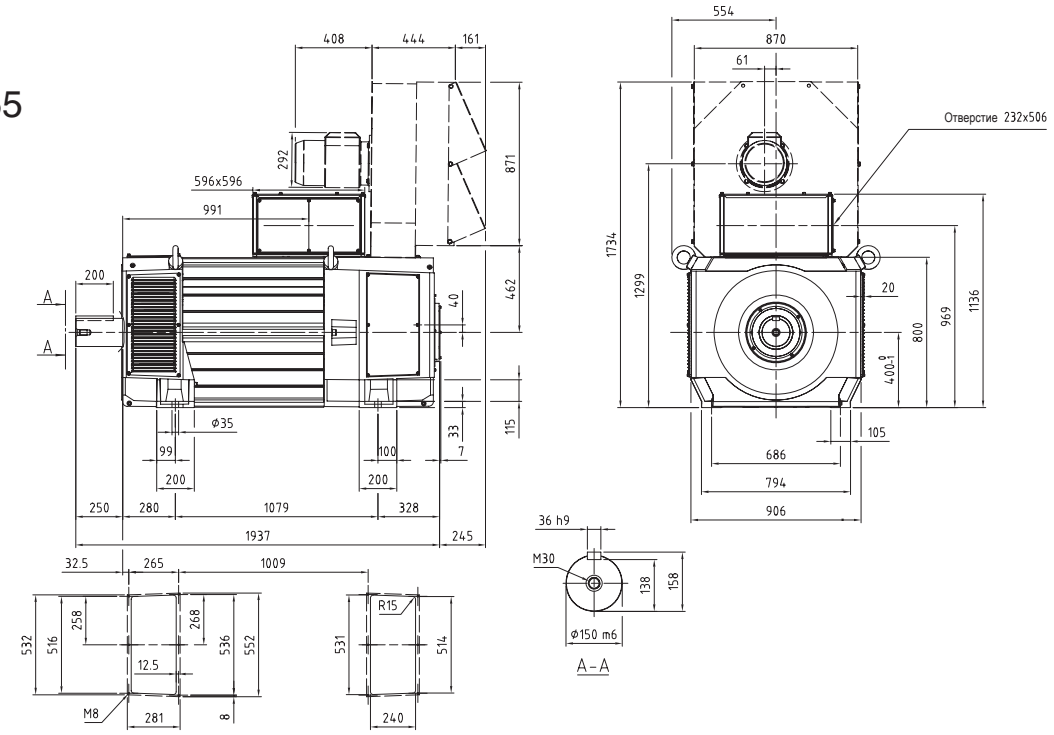

IC 86 W: IP 54 / IP 55

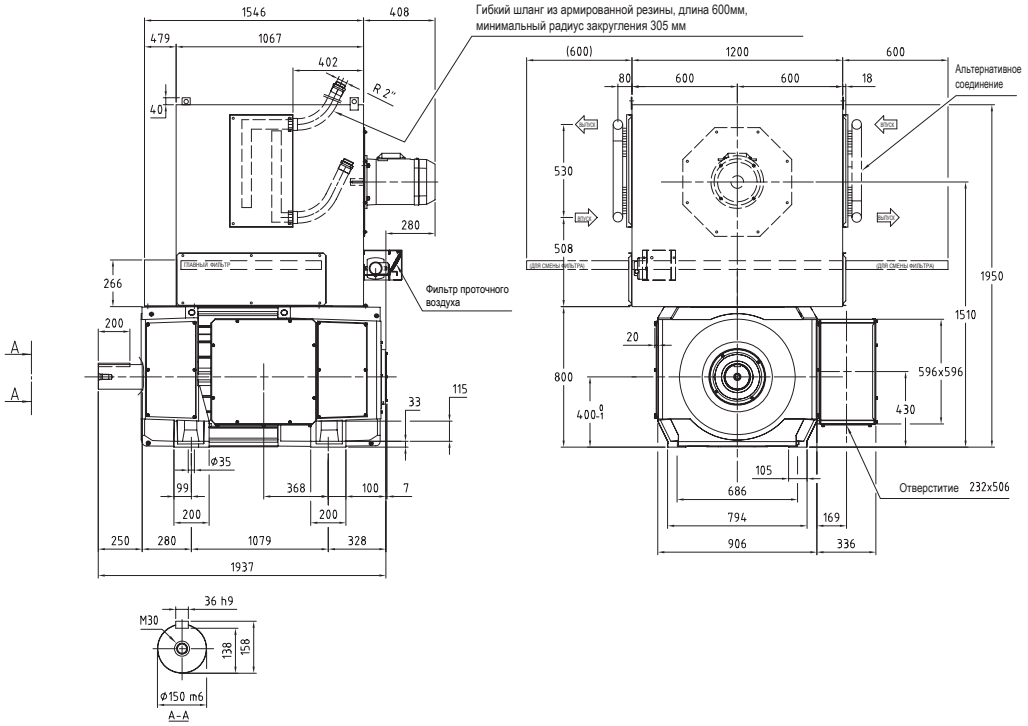

12126-18345 Нм
DMI 400Y

Общие данные	I_{max}/I_N = 200 %	J = 63.0 кгм²	U_{fN} = 110-440 В	V_{diss} = 2,20 м³/с	W = 4400 кг
	T_{max}/T = 195 %	n_0 = 10 мин⁻¹	P_f = 10100 Вт	p_Δ = 5550 Па	

U_N (В) [U_N > 1,1 x U_{vN} 1)]																			Кат. №
												n_{max} (мин⁻¹)		1650	1900	1900			
400	420	440	470	520	550	620	750	815		P (кВт)	I_N (А)	T (Нм)	η (%)	n_2 (мин⁻¹)	n_3 (мин⁻¹)	n_4 (мин⁻¹)			
			n (мин⁻¹)																
107										189	669	16867	68,8	363	472	536			
	114									202	669	16950	70,2	363	472	544		R_a = 162,2 мОм	3BSM003050- •••
		121								216	669	17022	71,5	363	472	544		L_a = 4,80 мГн	••• = YAG 2)
			131							235	669	17117	73,2	363	472	544		U_{fN}/U_{vN} = F	••• = YAH 3)
				149						269	669	17244	75,6	363	472	544			••• = YAJ 4)
					159					288	669	17307	76,8	363	472	544			
						183				335	669	17425	79,3	363	472	544			
							228			420	669	17575	82,6	363	472	544			
								251		462	667	17568	83,9	364	473	546			
140										256	836	17411	74,8	402	523	603			
	149									272	836	17470	75,9	402	523	603		R_a = 102,8 мОм	3BSM003050- •••
		157								289	836	17521	76,9	402	523	603		L_a = 3,00 мГн	••• = YBG 2)
			170							314	836	17589	78,3	402	523	603		U_{fN}/U_{vN} = F	••• = YBH 3)
				192						355	836	17681	80,2	402	523	603			••• = YBJ 4)
					204					380	836	17726	81,2	402	523	603			
						234				437	836	17812	83,2	402	523	603			
							290			544	836	17921	85,8	402	523	603			
								318		598	836	17959	86,8	402	523	603			
180										332	1025	17631	79,5	385	500	577			
	190									352	1025	17673	80,4	385	500	577		R_a = 66,7 мОм	3BSM003050- •••
		201								372	1025	17711	81,2	385	500	577		L_a = 1,90 мГн	••• = YCG 2)
			216							402	1025	17761	82,3	385	500	577		U_{fN}/U_{vN} = F	••• = YCH 3)
				243						453	1025	17828	83,8	385	500	577			••• = YCJ 4)
					258					483	1025	17861	84,6	385	500	577			
						295				554	1025	17924	86,2	385	500	577			
							363			684	1025	18004	88,3	385	500	577			
								398		730	996	17522	89,3	398	515	594			
240										445	1317	17656	83,2	738	959	1106			
	254									469	1313	17633	83,9	740	962	1110		R_a = 41,5 мОм	3BSM003050- •••
		268								494	1309	17604	84,6	742	965	1113		L_a = 1,20 мГн	••• = YDG 2)
			288							530	1302	17552	85,6	746	970	1119		U_{fN}/U_{vN} = B	••• = YDH 3)
				323						590	1291	17447	86,9	753	979	1129			••• = YDJ 4)
					343					625	1283	17376	87,5	757	984	1136			
						391				704	1266	17183	88,9	768	998	1151			
							480			843	1230	16754	90,7	790	1027	1185			
								525		908	1211	16511	91,3	802	1043	1203			
307										582	1672	18112	86,1	805	1046	1207			
	324									615	1672	18136	86,7	805	1046	1207		R_a = 26,4 мОм	3BSM003050- •••
		341								646	1665	18086	87,2	808	1050	1212		L_a = 0,76 мГн	••• = YEG 2)
			367							691	1654	17991	88,0	814	1058	1220		U_{fN}/U_{vN} = B	••• = YEH 3)
				409						763	1634	17814	89,1	823	1070	1235			••• = YEJ 4)
					435					806	1622	17697	89,6	830	1079	1245			
						495				901	1592	17404	90,7	845	1099	1268			
							606			1064	1531	16776	92,1	879	1143	1318			
								661		1138	1498	16429	92,6	898	1168	1347			
383										732	2051	18267	88,4	770	1001	1155			
	403									772	2051	18284	88,9	770	1001	1155		R_a = 17,2 мОм	3BSM003050- •••
		424								812	2051	18299	89,3	770	1001	1155		L_a = 0,50 мГн	••• = YFG 2)
			455							873	2051	18319	89,9	770	1001	1155		U_{fN}/U_{vN} = B	••• = YFH 3)
				507						961	2022	18088	90,8	781	1015	1172			••• = YFJ 4)
					538					1011	2002	17923	91,2	789	1026	1184			
						612				1121	1952	17502	92,1	809	1052	1214			
							747			1302	1852	16630	93,3	853	1108	1279			
								815		1380	1799	16155	93,7	878	1141	1317			
468										899	2481	18332	90,0	673	875	1010			
	493									948	2481	18345	90,4	673	875	1010		R_a = 11,8 мОм	3BSM003050- •••
		519								992	2468	18261	90,7	677	880	1015		L_a = 0,31 мГн	••• = YGG 2)
			556							1052	2437	18050	91,3	685	891	1028		U_{fN}/U_{vN} = B	••• = YGH 3)
				620						1147	2384	17676	92,0	701	911	1051			••• = YGJ 4)
					658					1201	2351	17439	92,4	711	924	1066			
						746				1299	2239	16623	93,2	746	970	1119			
(UN_{max}=744В)							907			1304	1850	13731	94,2	907	1174	1354			
544										927	2521	16285	91,2	714	928	1070			
	572									976	2521	16292	91,6	714	928	1070		R_a = 9,35 мОм	3BSM003050- •••
		601								1026	2521	16298	91,9	714	928	1070		L_a = 0,26 мГн	••• = YHG 2)
			644							1100	2521	16305	92,3	714	928	1070		U_{fN}/U_{vN} = B	••• = YHH 3)
				716						1222	2520	16305	92,8	716	928	1071			••• = YHJ 4)
					760					1224	2375	15370	93,2	760	985	1136			
						864				1226	2094	13545	93,9	864	1117	1289			
(UN_{max}=689В)								965		1225	1877	12126	94,3	965	1246	1438			

Пояснения к перекрестным ссылкам в таблицах технических данных электродвигателей см. на стр. 53.

Размеры в мм

IC 06: IP 23
IC 17: IP 23
IC 37: IP 54, IP 55

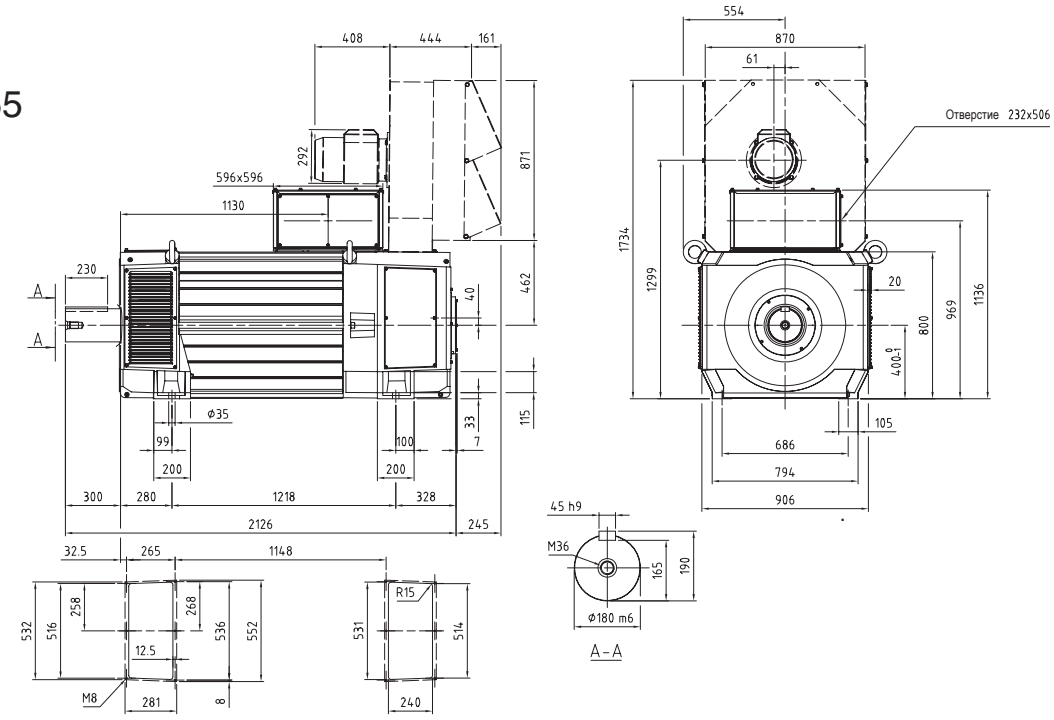

IC 86 W: IP 54 / IP 55

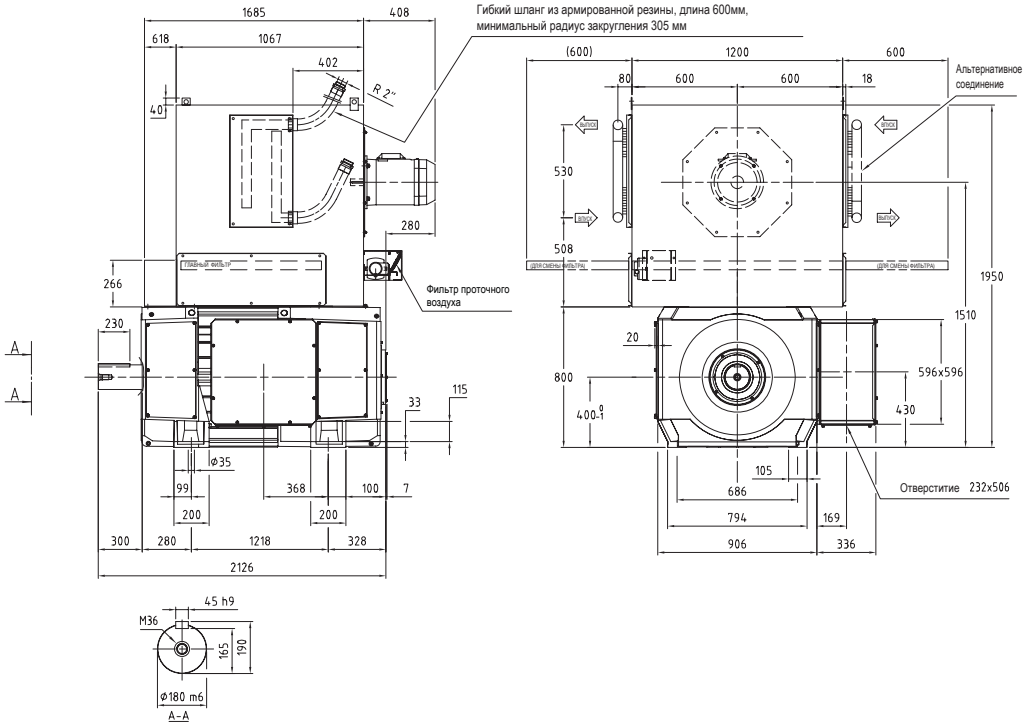

13467-16638 Нм
DMI 400Z

Общие данные	I_{max}/I_N = 200 %	J = 73,0 кгм²	U_{fN} = 110-440 В	V_{diss} = 2,25 м³/с	W = 4950 кг
	T_{max}/T = 195 %	n_0 = 10 мин⁻¹	P_f = 11300 Вт	p_Δ = 5450 Па	

U_N (В) [U_N > 1,1 x U_{vN} 1)]									P	I_N	T	η	n_2	n_3	n_4	Кат. №
											n_{max} (мин⁻¹)		1650	1900	1900	
400	420	440	470	520	550	620	750	815	(кВт)	(А)	(Нм)	(%)	(мин⁻¹)	(мин⁻¹)	(мин⁻¹)	
			n (мин⁻¹)													
87									133	489	14621	65,0	433	433	433	R_a = 242,1 мОм, L_a = 4,80 мГн, U_{fN}/U_{vN} = F; 3BSM003050-• • • • • • = YKK 2), • • • • • • = YKL 3), • • • • • • = YKM 4)
	92								142	489	14709	66,5	462	462	462	
		98							152	488	14785	68,0	490	490	490	
			107						166	488	14880	69,9	533	533	533	
				121					190	487	15001	72,6	541	605	605	
					130				204	486	15056	74,0	541	648	648	
						150			237	484	15147	76,8	543	706	748	
							187		298	481	15226	80,5	547	711	820	
								205	328	479	15236	82,0	549	714	823	
114									187	637	15737	71,2	569	569	569	R_a = 151,3 мОм, L_a = 3,00 мГн, U_{fN}/U_{vN} = F; 3BSM003050-• • • • • • = YLK 2), • • • • • • = YLL 3), • • • • • • = YLM 4)
	121								200	636	15796	72,4	573	604	604	
		128							212	636	15846	73,6	573	640	640	
			139						231	635	15908	75,2	574	693	693	
				156					262	633	15981	77,4	576	749	782	
					167				280	632	16011	78,6	577	750	835	
						192			323	629	16052	80,9	579	753	869	
							238		400	624	16052	83,9	584	760	877	
								261	439	621	16027	85,1	587	763	881	
145									244	781	16067	75,9	537	698	724	R_a = 101,3 мОм, L_a = 2,00 мГн, U_{fN}/U_{vN} = F; 3BSM003050-• • • • • • = YMK 2), • • • • • • = YML 3), • • • • • • = YMM 4)
	153								259	780	16104	77,0	538	699	767	
		162							274	779	16134	77,9	539	700	808	
			175						296	777	16167	79,3	540	702	810	
				197					334	774	16200	81,1	542	704	813	
					210				356	772	16208	82,1	543	706	815	
						240			407	768	16201	84,0	546	710	819	
							296		501	759	16122	86,5	553	718	829	
								325	546	754	16059	87,4	556	723	834	
199									318	954	15255	81,3	994	994	994	R_a = 61,2 мОм, L_a = 1,20 мГн, U_{fN}/U_{vN} = A; 3BSM003050-• • • • • • = YNK 2), • • • • • • = YNL 3), • • • • • • = YNM 4)
	210								336	952	15257	82,1	1051	1051	1051	
		222							354	949	15254	82,9	1108	1108	1108	
			239						381	946	15243	83,9	1112	1193	1193	
				267					425	940	15206	85,3	1119	1335	1335	
					284				451	937	15176	86,0	1124	1420	1420	
						324			512	928	15084	87,4	1134	1475	1619	
							398		619	910	14857	89,3	1157	1504	1735	
								435	670	900	14718	90,0	1169	1520	1754	
255									425	1235	15950	84,5	1180	1274	1274	R_a = 38,2 мОм, L_a = 0,75 мГн, U_{fN}/U_{vN} = A; 3BSM003050-• • • • • • = YPK 2), • • • • • • = YPL 3), • • • • • • = YPM 4)
	269								449	1231	15931	85,2	1184	1345	1345	
		283							472	1228	15907	85,8	1187	1416	1416	
			304						506	1222	15865	86,6	1193	1522	1522	
				340					562	1212	15776	87,7	1203	1564	1700	
					361				595	1205	15715	88,3	1209	1572	1806	
						411			669	1190	15549	89,5	1225	1593	1838	
							504		800	1158	15172	91,0	1259	1637	1889	
								550	861	1140	14956	91,6	1279	1662	1900	
318									530	1502	15904	86,9	1117	1452	1592	R_a = 25,7 мОм, L_a = 0,51 мГн, U_{fN}/U_{vN} = A; 3BSM003050-• • • • • • = YRK 2), • • • • • • = YRL 3), • • • • • • = YRM 4)
	336								558	1496	15863	87,4	1121	1458	1679	
		353							585	1490	15817	87,9	1126	1464	1689	
			379						625	1481	15741	88,6	1133	1473	1700	
				423					691	1464	15596	89,5	1146	1490	1719	
					449				729	1454	15500	90,0	1154	1501	1731	
						510			815	1428	15252	91,0	1175	1528	1763	
							624		960	1373	14700	92,2	1222	1588	1833	
								681	1025	1343	14384	92,7	1249	1624	1874	
391									646	1797	15781	88,7	1005	1306	1507	R_a = 17,7 мОм, L_a = 0,31 мГн, U_{fN}/U_{vN} = A; 3BSM003050-• • • • • • = YSK 2), • • • • • • = YSL 3), • • • • • • = YSM 4)
	412								678	1787	15709	89,1	1010	1313	1515	
		433							709	1777	15633	89,6	1016	1321	1524	
			465						755	1761	15509	90,1	1025	1333	1538	
				518					829	1733	15281	90,9	1042	1355	1563	
					550				871	1715	15136	91,3	1053	1369	1580	
						624			963	1670	14754	92,1	1081	1406	1622	
(UN_{max}=744В)							755		1104	1579	13963	93,1	1143	1486	1715	
454									791	2177	16638	89,7	931	1210	1397	R_a = 13 мОм, L_a = 0,26 мГн, U_{fN}/U_{vN} = A; 3BSM003050-• • • • • • = YTK 2), • • • • • • = YTL 3), • • • • • • = YTM 4)
	478								829	2163	16539	90,2	937	1218	1406	
		503							865	2148	16436	90,5	944	1227	1416	
			539						919	2125	16270	91,0	954	1240	1431	
				600					1004	2083	15970	91,7	973	1265	1460	
					637				1052	2057	15775	92,1	985	1281	1478	
						723			1156	1991	15283	92,8	1018	1323	1527	
(UN_{max}=689В)							806		1245	1921	14742	93,3	1055	1372	1583	
517									845	2291	15608	91,1	1307	1698	1900	R_a = 9,78 мОм, L_a = 0,19 мГн, U_{fN}/U_{vN} = A; 3BSM003050-• • • • • • = YVK 2), • • • • • • = YVL 3), • • • • • • = YVM 4)
	544								882	2270	15473	91,4	1319	1714	1900	
		571							917	2248	15332	91,7	1331	1731	1900	
			613						969	2214	15107	92,1	1352	1757	1900	
				681					1049	2154	14704	92,7	1390	1807	1900	
					722				1092	2115	14439	93,0	1415	1840	1900	
						818			1179	2016	13762	93,5	1484	1900	1900	
(UN_{max}=648В)							857		1208	1974	13467	93,6	1516	1900	1900	

5

Размеры в мм

IC 06: IP 23
IC 17: IP 23
IC 37: IP 54, IP 55

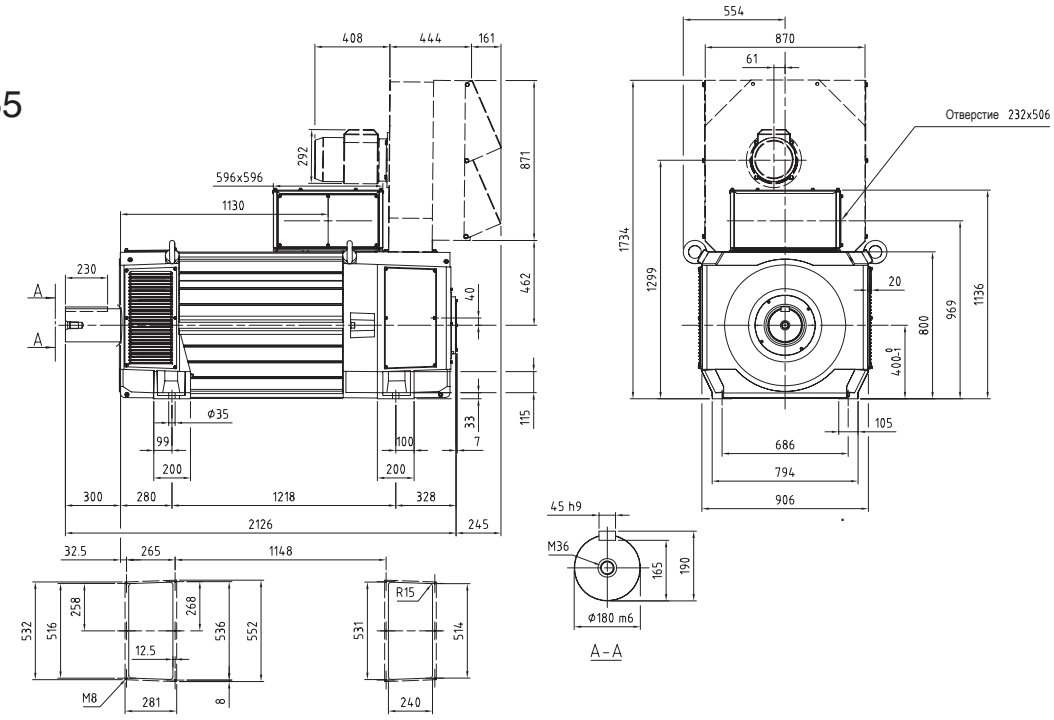

IC 86 W: IP 54 / IP 55

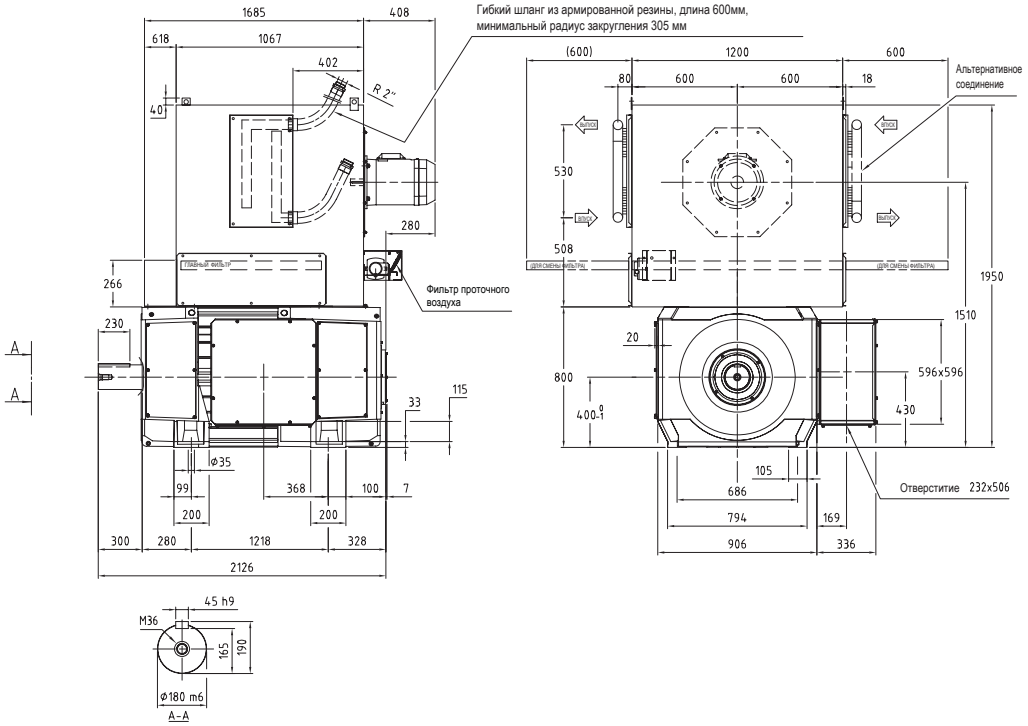

14590-21628 Нм
DMI 400Z

Общие данные	I_{max}/I_N = 200 %	J = 73,0 кгм²	U_{fN} = 110-440 В	V_{diss} = 2,15 м³/с	W = 4950 кг
	T_{max}/T = 195 %	n_0 = 10 мин⁻¹	P_f = 11300 Вт	p_Δ = 5650 Па	

U_N (В) [U_N > 1,1 x U_{vN} 1)]																		Кат. №
											n_{max} (мин⁻¹)	1650	1900	1900				
400	420	440	470	520	550	620	750	815	P (кВт)	I_N (А)	T (Нм)	η (%)	n_2 (мин⁻¹)	n_3 (мин⁻¹)	n_4 (мин⁻¹)			
			n (мин⁻¹)															
88									180	669	19501	65,2	310	403	440			
	94								193	669	19618	66,7	310	403	464	R_a = 182,9 мОм	3BSM003050- •••	
		100							206	669	19721	68,1	310	403	464	L_a = 5,50 мГн	••• = YKG 2)	
			109						226	669	19854	70,0	310	403	464	U_{fN}/U_{vN} = F	••• = YKH 3)	
				124					259	669	20033	72,7	310	403	464		••• = YKJ 4)	
					132				279	669	20114	74,1	310	403	465			
						153			324	666	20191	76,9	311	405	467			
							192		406	659	20213	80,8	314	408	471			
								211	447	656	20184	82,3	316	410	474			
116									246	836	20285	71,9	343	446	515			
	123								263	836	20367	73,1	343	446	515	R_a = 116,1 мОм	3BSM003050- •••	
		131							280	836	20440	74,3	343	446	515	L_a = 3,50 мГн	••• = YLG 2)	
			142						304	836	20534	75,8	343	446	515	U_{fN}/U_{vN} = F	••• = YLH 3)	
				160					346	836	20662	78,0	343	446	515		••• = YLJ 4)	
					171				370	836	20725	79,1	343	446	515			
						196			428	836	20844	81,2	343	446	515			
							243		535	836	20996	84,2	343	446	515			
								267	589	836	21050	85,4	343	446	515			
148									323	1025	20791	77,1	328	427	493			
	157								343	1025	20850	78,1	328	427	493	R_a = 75,2 мОм	3BSM003050- •••	
		166							363	1025	20903	79,1	328	427	493	L_a = 2,20 мГн	••• = YMG 2)	
			179						394	1025	20973	80,3	328	427	493	U_{fN}/U_{vN} = F	••• = YMH 3)	
				201					444	1025	21067	82,0	328	427	493		••• = YMJ 4)	
					215				474	1025	21114	82,9	328	427	493			
						246			545	1025	21202	84,7	328	427	493			
							303		676	1025	21315	87,1	328	427	493			
								332	736	1016	21171	88,0	332	431	497			
201									430	1296	20463	81,5	640	832	960			
	212								454	1292	20453	82,4	642	834	963	R_a = 46,8 мОм	3BSM003050- •••	
		224							479	1289	20438	83,1	643	836	965	L_a = 1,40 мГн	••• = YNG 2)	
			241						515	1283	20402	84,2	646	840	969	U_{fN}/U_{vN} = A	••• = YNH 3)	
				270					575	1274	20320	85,6	651	846	976		••• = YNJ 4)	
					287				610	1268	20260	86,3	654	850	981			
						328			690	1254	20092	87,8	661	860	992			
							403		832	1224	19701	89,8	677	880	1016			
								441	900	1209	19475	90,5	686	892	1029			
256									567	1653	21166	84,7	695	903	1042			
	270								598	1647	21125	85,4	697	906	1046	R_a = 29,7 мОм	3BSM003050- •••	
		285							629	1641	21078	86,0	700	910	1050	L_a = 0,88 мГн	••• = YPG 2)	
			306						674	1632	20998	86,8	704	915	1055	U_{fN}/U_{vN} = A	••• = YPH 3)	
				342					747	1616	20843	88,0	711	924	1066		••• = YPJ 4)	
					364				791	1606	20742	88,7	715	930	1073			
						415			889	1581	20471	89,8	726	944	1089			
							508		1058	1532	19883	91,4	750	975	1125			
								555	1137	1505	19554	92,0	763	992	1145			
320									723	2051	21604	87,3	657	854	985			
	337								764	2051	21628	87,8	657	854	985	R_a = 19,3 мОм	3BSM003050- •••	
		355							803	2047	21610	88,3	658	855	987	L_a = 0,57мГн	••• = YRG 2)	
			381						857	2032	21478	89,0	663	862	995	U_{fN}/U_{vN} = A	••• = YRH 3)	
				425					946	2005	21241	90,0	672	873	1008		••• = YRJ 4)	
					452				997	1989	21084	90,5	677	881	1016			
						513			1112	1948	20689	91,4	691	899	1037			
							628		1306	1867	19858	92,7	722	938	1083			
								685	1392	1823	19402	93,2	739	961	1109			
393									878	2442	21354	89,1	583	757	874			
	414								926	2442	21372	89,6	583	757	874	R_a = 13,4 мОм	3BSM003050- •••	
		435							974	2442	21387	90,0	583	757	874	L_a = 0,36 мГн	••• = YSG 2)	
			467						1038	2421	21224	90,6	588	764	882	U_{fN}/U_{vN} = A	••• = YSH 3)	
				520					1137	2378	20873	91,3	598	778	898		••• = YSJ 4)	
					552				1194	2351	20650	91,8	605	787	908			
						627			1311	2270	19965	92,6	627	815	940			
(UN_{max}=744В)							763		1317	1874	16495	93,9	763	987	1139			
457									894	2442	18684	90,7	628	816	942			
	481								942	2442	18693	91,0	628	816	942	R_a = 10,5 мОм	3BSM003050- •••	
		505							989	2442	18702	91,3	628	816	942	L_a = 0,30 мГн	••• = YTG 2)	
			542						1061	2442	18712	91,7	628	816	942	U_{fN}/U_{vN} = A	••• = YTH 3)	
				602					1181	2442	18726	92,3	628	816	942		••• = YTJ 4)	
					639				1237	2410	18488	92,7	639	827	954			
						727			1240	2124	16295	93,5	727	939	1083			
(UN_{max}=689В)								812		1241	1903	14590	94,0	812	1048	1209		

Пояснения к перекрестным ссылкам в таблицах технических данных электродвигателей см. на стр. 53.

6 Дополнительные размерные чертежи

Размерные чертежи для:

DMI 180-400, IC 666: IP 54, IP 55	182
DMI 180 – 400 IM 1002	189
DMI 180 – 400, IM 20xx	192
Чертежи устройств для регулирования скорости	192

Размеры в мм

Размерные чертежи для DMI 180, IC 666: IP 54, IP 55

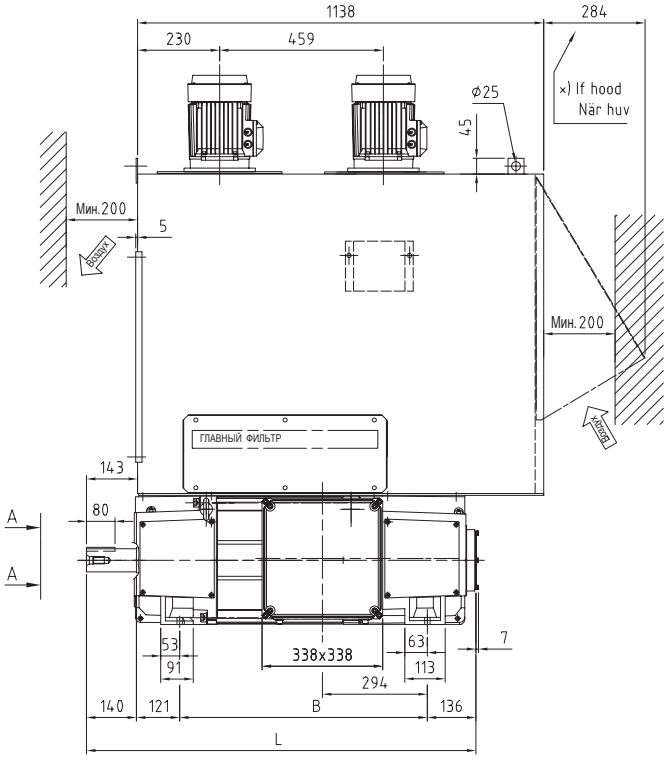

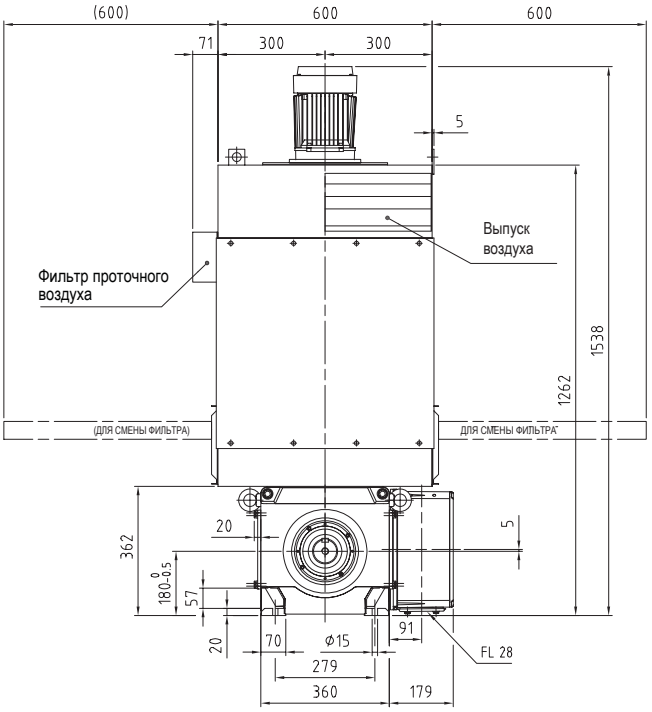

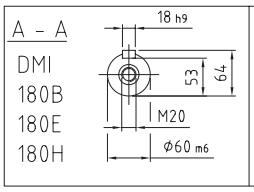

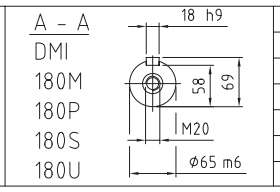

	B	L
DMI 180B	508	905
DMI 180E	555	952
DMI 180H	616	1013
DMI 180M	694	1091
DMI 180P	759	1156
DMI 180S	836	1233
DMI 180U	927	1324

×) Только для использования на открытом воздухе.

Размеры в мм

Размерные чертежи для DMI 200, IC 666: IP 54, IP 55

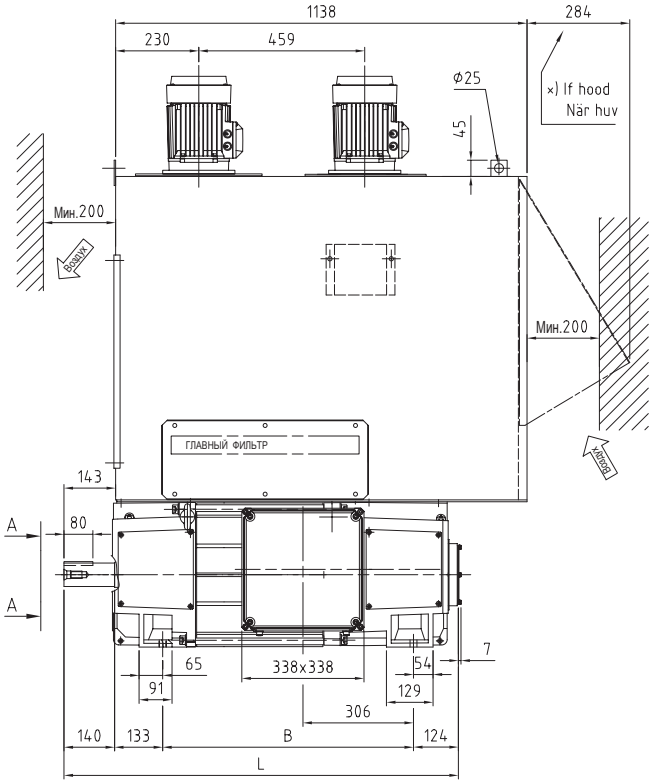

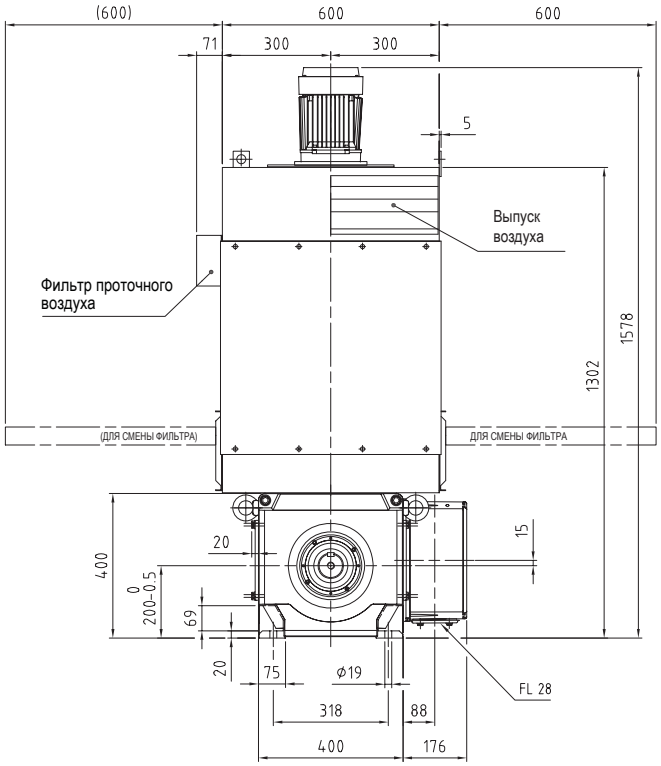

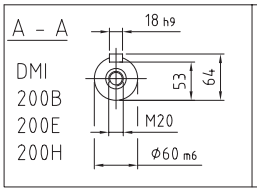

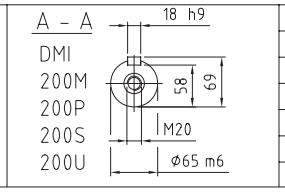

	B	L
DMI 200B	508	905
DMI 200E	555	952
DMI 200H	616	1013
DMI 200M	694	1091
DMI 200P	759	1156
DMI 200S	836	1233
DMI 200U	927	1324

×) Только для использования на открытом воздухе.

6

Размеры в мм

Размерные чертежи для DMI 225, IC 666: IP 54, IP 55

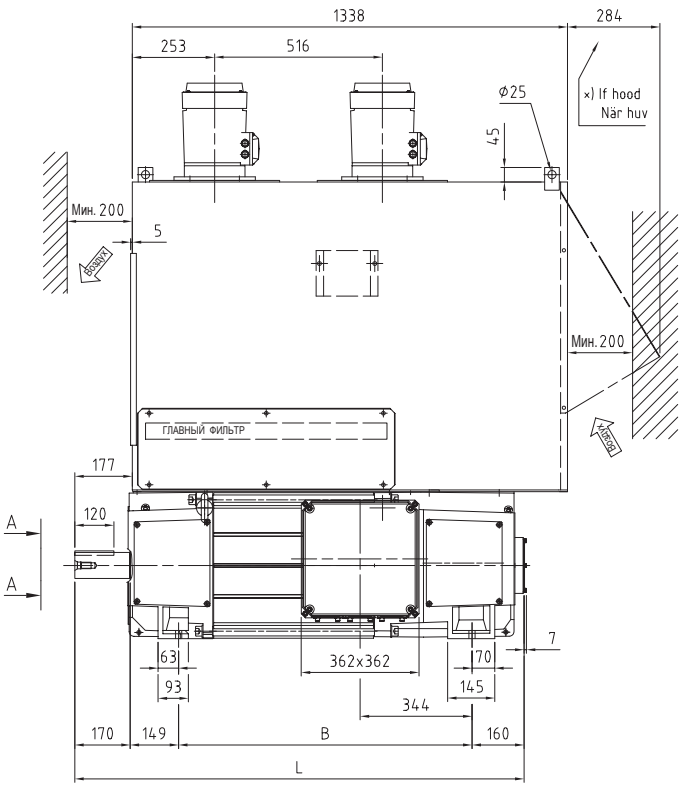

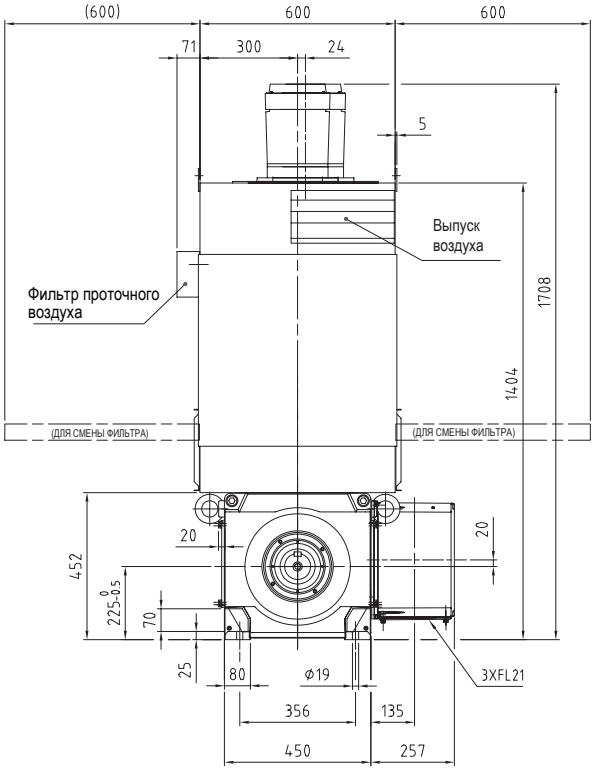

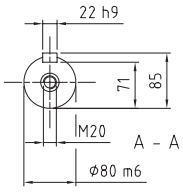

	B	L
DMI 225K	706	1185
DMI 225N	791	1270
DMI 225S	902	1381
DMI 225U	993	1472
DMI 225X	1100	1579

×) Только для использования на открытом воздухе.

Размеры в мм

Размерные чертежи для DMI 250, IC 666: IP 54, IP 55

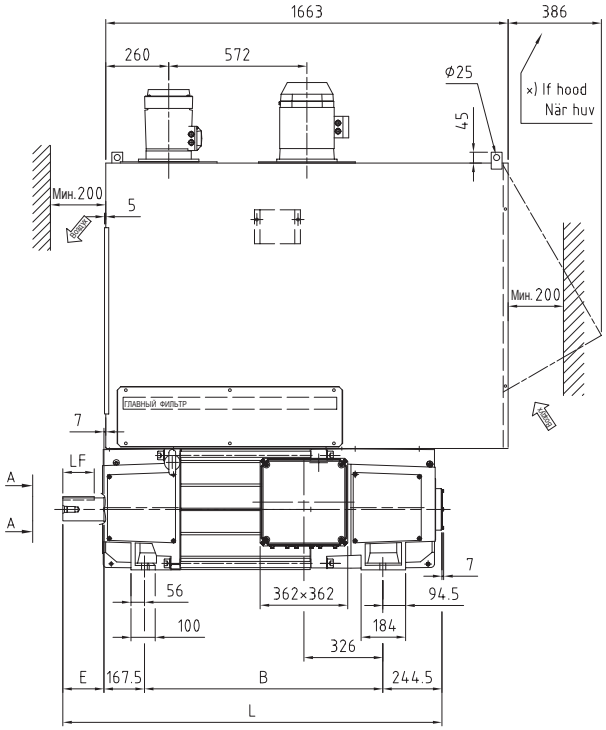

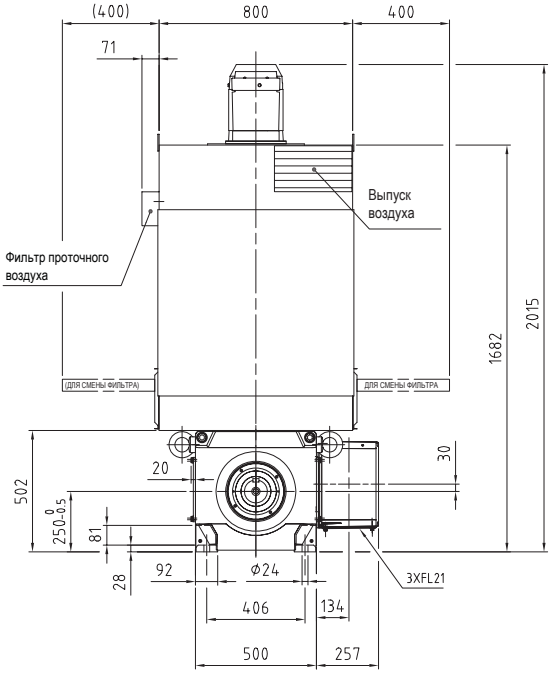

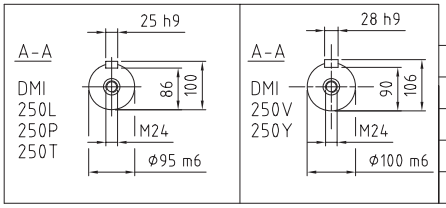

	E	LF	B	L
DMI 250L	170	130	772	1354
DMI 250P	170	130	865	1447
DMI 250T	170	130	985	1567
DMI 250V	210	135	1084	1706
DMI 250Y	210	135	1201	1823

×) Только для использования на открытом воздухе.

6

Размеры в мм

Размерные чертежи для DMI 280, IC 666: IP 54, IP 55

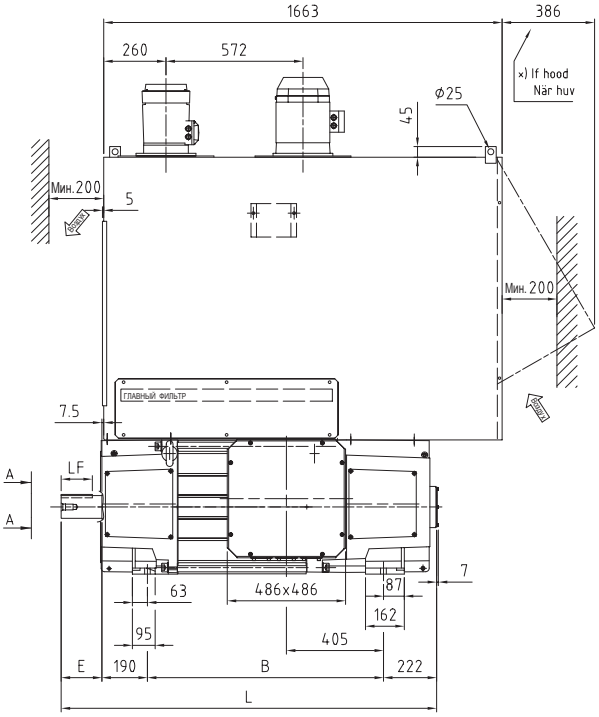

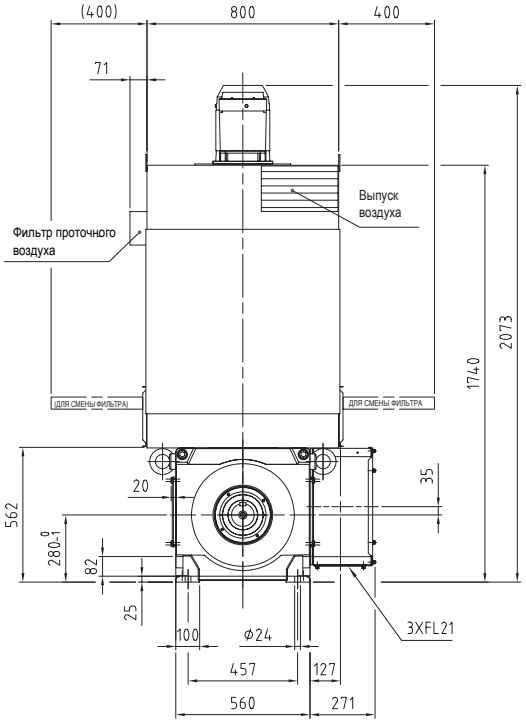

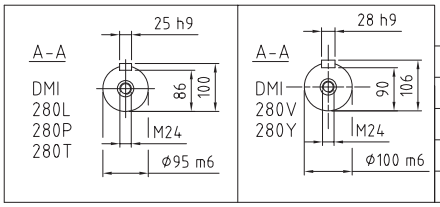

	E	LF	B	L
DMI 280L	170	130	772	1354
DMI 280P	170	130	865	1447
DMI 280T	170	130	985	1567
DMI 280V	210	135	1084	1706
DMI 280Y	210	135	1201	1823

×) Только для использования на открытом воздухе.

Размеры в мм

Размерные чертежи для DMI 315, IC 666: IP 54, IP 55

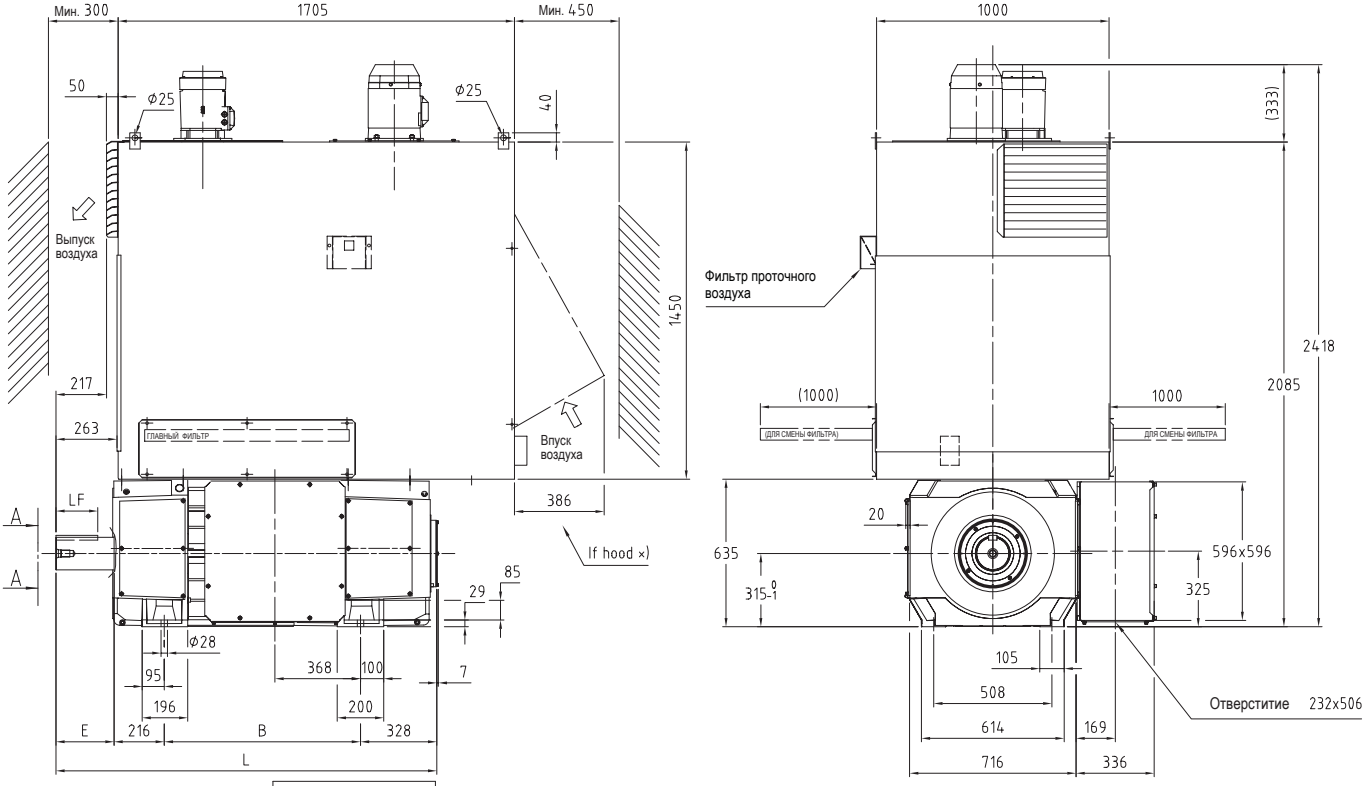

	B	D	E	F	G	GA	L	LF
DMI 315 N	773	130	250	32	119	137	1567	160
DMI 315 R	844	140	250	36	128	148	1638	180
DMI 315 T	927	140	250	36	128	148	1721	180
DMI 315 V	1026	140	250	36	128	148	1820	180
DMI 315 Y	1143	140	250	36	128	148	1937	180
DMI 315 Z	1282	140	250	36	128	148	2076	180

×) Только для использования на открытом воздухе.

6

Размеры в мм

Размерные чертежи для DMI 400, IC 666: IP 54, IP 55

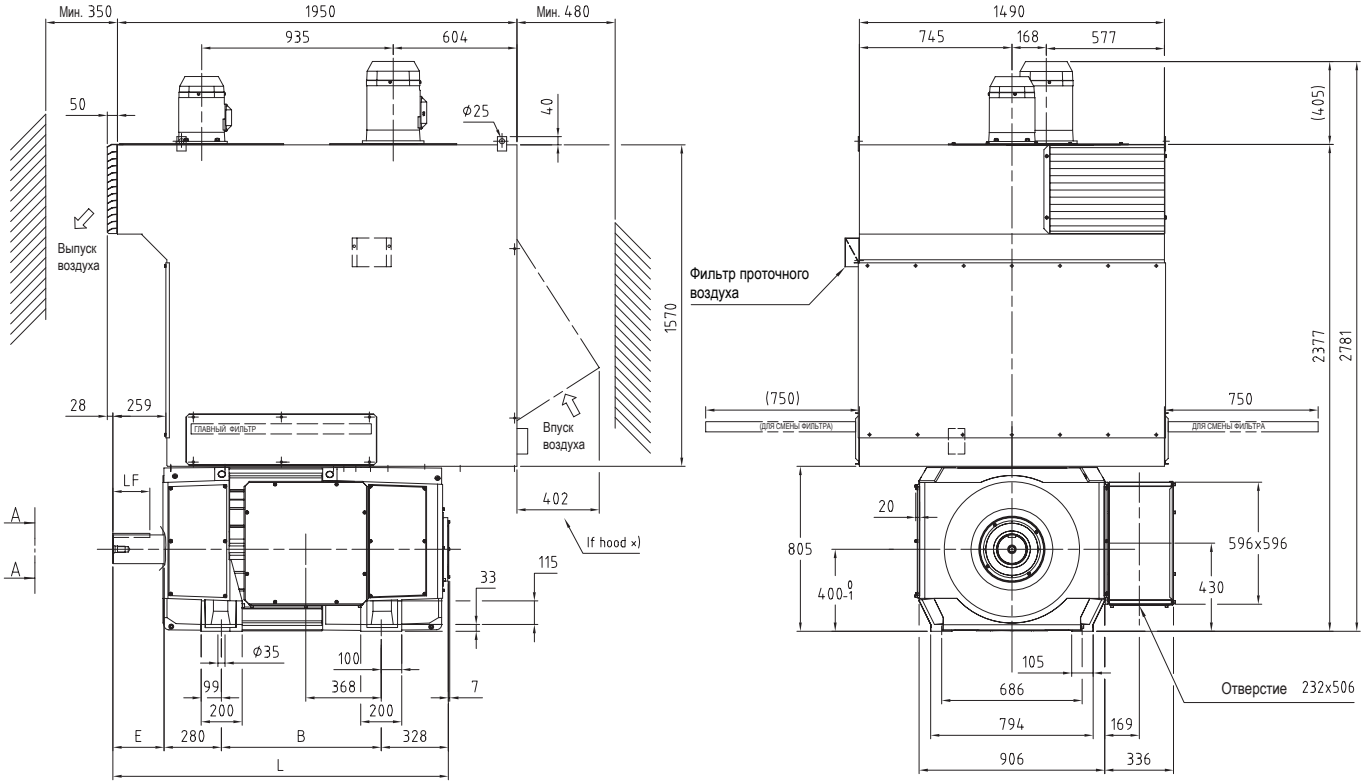

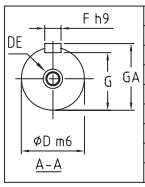

	B	D	DE	E	F	G	GA	L	LF
DMI 400 H	600	130	M30	250	32	119	137	1458	160
DMI 400 L	650	130	M30	250	32	119	137	1508	160
DMI 400 N	709	130	M30	250	32	119	137	1567	160
DMI 400 R	780	140	M30	250	36	128	148	1638	180
DMI 400 T	863	140	M30	250	36	128	148	1721	180
DMI 400 V	962	150	M30	250	36	138	158	1820	200
DMI 400 Y	1079	150	M30	250	36	138	158	1937	200
DMI 400 Z	1218	180	M36	300	45	165	190	2126	230

×) Только для использования на открытом воздухе.

Размеры в мм

Размерные чертежи для DMI 180 – 225 IM 1002

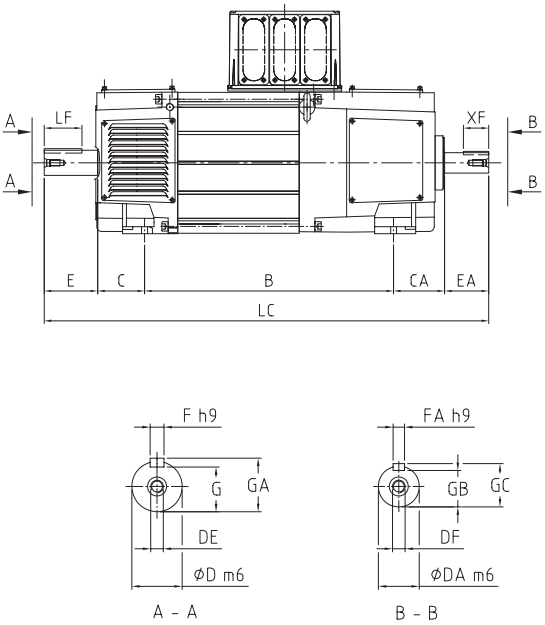

DMI	B	C	CA	D	DA	DE	DF	E	EA	F	FA	G	GA	GB	GC	LC	LF	XF
180B	508	121	138	65	60	M20	M20	140	140	18	18	58	69	53	64	1047	80	80
180E	555	121	138	65	60	M20	M20	140	140	18	18	58	69	53	64	1094	80	80
180H	616	121	138	65	60	M20	M20	140	140	18	18	58	69	53	64	1155	80	80
180M	694	121	138	70	65	M20	M20	140	140	20	18	62,5	74,5	58	69	1233	100	80
180P	759	121	138	70	65	M20	M20	140	140	20	18	62,5	74,5	58	69	1298	100	80
180S	836	121	138	70	65	M20	M20	140	140	20	18	62,5	74,5	58	69	1375	100	80
180U	927	121	138	70	65	M20	M20	140	140	20	18	62,5	74,5	58	69	1466	100	80
200B	508	133	126	65	60	M20	M20	140	140	18	18	58	69	53	64	1047	80	80
200E	555	133	126	65	60	M20	M20	140	140	18	18	58	69	53	64	1094	80	80
200H	616	133	126	65	60	M20	M20	140	140	18	18	58	69	53	64	1155	80	80
200M	694	133	126	70	65	M20	M20	140	140	20	18	62,5	74,5	58	69	1233	100	80
200P	759	133	126	70	65	M20	M20	140	140	20	18	62,5	74,5	58	69	1298	100	80
200S	836	133	126	70	65	M20	M20	140	140	20	18	62,5	74,5	58	69	1375	100	80
200U	927	133	126	70	65	M20	M20	140	140	20	18	62,5	74,5	58	69	1466	100	80
225K	706	149	162	80	65	M20	M20	170	140	22	18	71	85	58	69	1327	120	80
225N	791	149	162	80	65	M20	M20	170	140	22	18	71	85	58	69	1412	120	80
225S	902	149	162	85	65	M20	M20	170	140	22	18	76	90	58	69	1523	120	80
225U	993	149	162	85	70	M20	M20	170	140	22	20	76	90	62,5	74,5	1614	120	100
225X*)	1100	149	162	85	70	M20	M20	170	140	22	20	76	90	62,5	74,5	1721	120	100
225X	1100	149	162	95	70	M24	M20	170	140	25	20	86	100	62,5	74,5	1721	130	100

*) Только для приводов с одним двигателем. Не применимо для использования двух спаренных двигателей при полной нагрузке.

6

Размеры в мм

Размерные чертежи для DMI 250 – 280 IM 1002

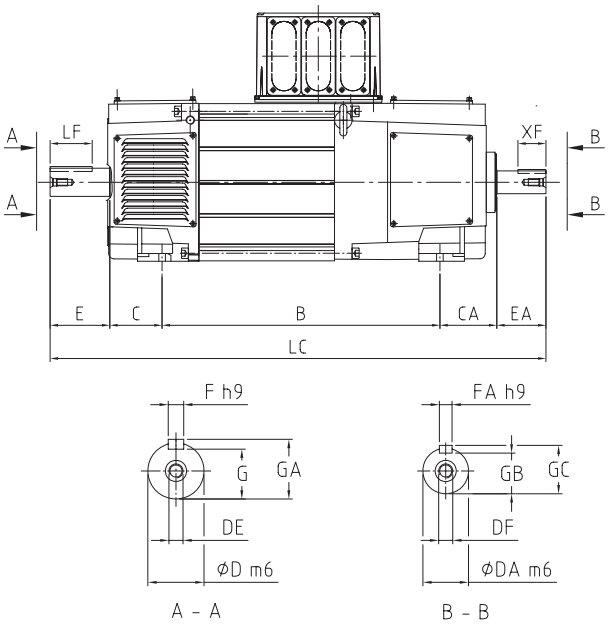

DMI	B	C	CA	D	DA	DE	DF	E	EA	F	FA	G	GA	GB	GC	LC	LF	XF
250L	772	167,5	246,5	100	80	M24	M20	210	170	28	22	90	106	71	85	1566	135	120
250P	865	167,5	246,5	100	80	M24	M20	210	170	28	22	90	106	71	85	1659	135	120
250T	985	167,5	246,5	100	85	M24	M20	210	170	28	22	90	106	76	90	1779	135	120
250V*)	1084	167,5	246,5	100	85	M24	M20	210	170	28	22	90	106	76	90	1878	135	120
250V	1084	167,5	246,5	120	85	M24	M20	210	170	32	22	109	127	76	90	1878	160	120
250Y*)	1201	167,5	246,5	100	100	M24	M24	210	165	28	28	90	106	90	106	1990	135	135
250Y	1201	167,5	246,5	120	100	M24	M24	210	165	32	28	109	127	90	106	1990	160	135
280L	772	190	224	100	80	M24	M20	210	170	28	22	90	106	71	85	1566	135	120
280P	865	190	224	100	80	M24	M20	210	170	28	22	90	106	71	85	1659	135	120
280T*)	985	190	224	100	100	M24	M24	210	165	28	28	90	106	90	106	1774	135	135
280T	985	190	224	120	100	M24	M24	210	165	32	28	109	127	90	106	1774	160	135
280V*)	1084	190	224	100	100	M24	M24	210	165	28	28	90	106	90	106	1873	135	135
280V	1084	190	224	120	100	M24	M24	210	165	32	28	109	127	90	106	1873	160	135
280Y*)	1201	190	224	100	100	M24	M24	210	165	28	28	90	106	90	106	1990	135	135
280Y	1201	190	224	120	100	M24	M24	210	165	32	28	109	127	90	106	1990	160	135

*) Ограниченная перегрузочная способность при спаренной установке двигателей.

Размеры в мм

Размерные чертежи для DMI 315 – 400 IM 1002

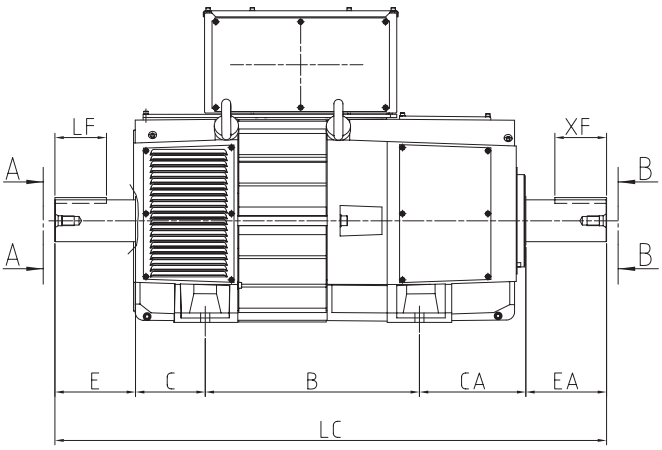

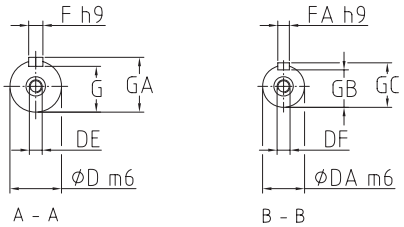

DMI	B	C	CA	D	DA	DE	DF	E	EA	F	FA	G	GA	GB	GC	LC	LF	XF
315H	664	216	330	140	130	M30	M30	250	250	36	32	128	148	119	137	1710	180	160
315L	714	216	330	140	130	M30	M30	250	250	36	32	128	148	119	137	1760	180	160
315N	773	216	330	140	130	M30	M30	250	250	36	32	128	148	119	137	1819	180	160
315R	844	216	330	140	140	M30	M30	250	250	36	36	128	148	128	148	1890	180	180
315T	927	216	330	140	140	M30	M30	250	250	36	36	128	148	128	148	1973	180	180
315V	1026	216	330	150	140	M30	M30	250	250	36	36	138	158	128	148	2072	200	180
315Y	1143	216	330	150	140	M30	M30	250	250	36	36	138	158	128	148	2189	200	180
315Z⁎)	1282	216	330	150	140	M30	M30	250	250	36	36	138	158	128	148	2328	200	180
400H	600	280	330	140	130	M30	M30	250	250	36	32	128	148	119	137	1710	180	160
400L	650	280	330	150	130	M30	M30	250	250	36	32	138	158	119	137	1760	200	160
400N	709	280	330	150	130	M30	M30	250	250	36	32	138	158	119	137	1819	200	160
400R	780	280	330	180	140	M36	M30	300	250	45	36	165	190	128	148	1940	230	180
400T	863	280	330	180	140	M36	M30	300	250	45	36	165	190	128	148	2023	230	180
400V	962	280	330	190	150	M36	M30	350	250	45	36	175	200	138	158	2172	250	200
400Y	1079	280	330	190	150	M36	M30	350	250	45	36	175	200	138	158	2289	250	200
400Z	1218	280	330	190	150	M36	M30	350	250	45	36	175	200	138	158	2428	250	200

⁎) Ограниченная перегрузочная способность при спаренной установке двигателей.

6

Размеры в мм

DMI 180 – 200, IM 20xx

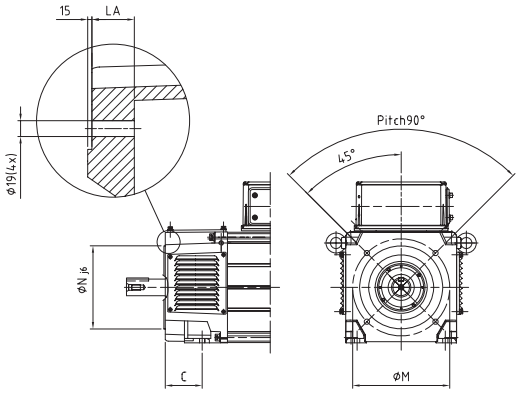

	C	LA	N	M
DMI 180	121	51	250	300
DMI 200	133	51	300	350

DMI 225 – 400, IM 20xx

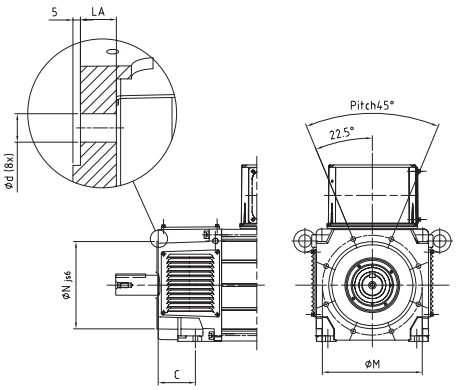

	C	LA	N	M	d
DMI 225	149	24	350	400	19
DMI 250	167.5	26	350	400	19
DMI 280	190	26	450	500	19
DMI 315	216	29	550	600	24
DMI 400	280	29	680	740	24

Чертежи устройств для регулирования скорости

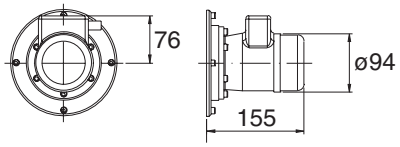

REO 444 R1

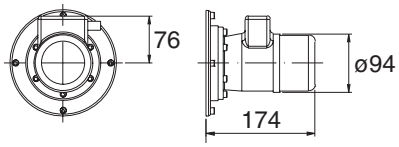

REO 444 R2

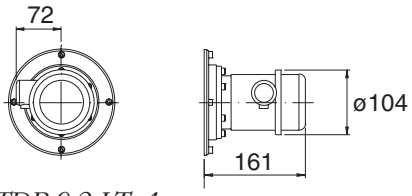

TDP 0,2 LT-4

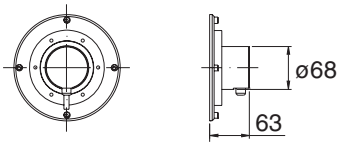

Leine & Line RSI 593 PPS/CLS

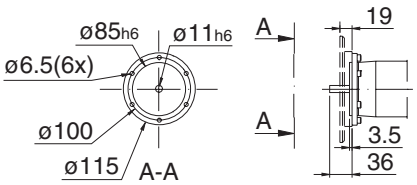

Фланец Euro-flange

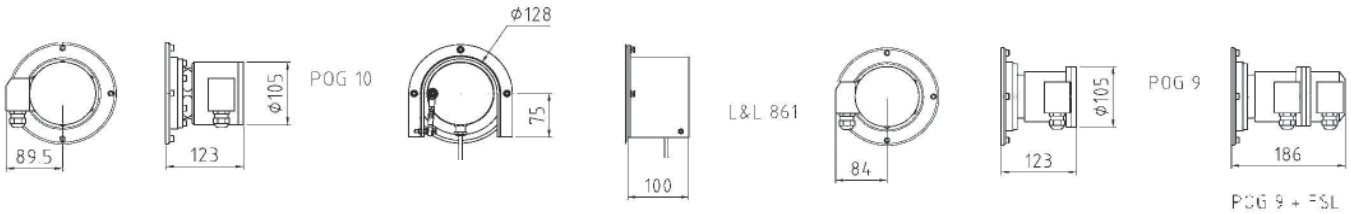

7 Заказ изделий

Бланк заказа/предложения 195

Для быстрой и правильной поставки двигателя DMI важно, чтобы в заказе была указана полная и правильная информация.

Прежде чем заказ будет оформлен и подтвержден, все пункты, вызывающие сомнение, должны быть прояснены. Во избежание задержки поставки из-за отсутствия той или иной информации рекомендуется использовать “Бланк предложения/заказа”, приведенный на последующих страницах.

Для сведения к минимуму износа щеток марку щеток следует выбрать в соответствии с условиями эксплуатации. Это может быть выполнено только в том случае, если раздел “Стандарты и условия эксплуатации” в “Бланке предлоения/заказа” будет полностью заполнен. В противном случае двигатель DMI будет поставлен со щетками стандартной марки.

“Бланк предложения/заказа” является превосходным средством для точной передачи информации, требуемой для оформления заказа.

Электродвигатели постоянного тока типа DMI

Бланк заказа/предложения

Общие сведения

Компания.....

Кому.....

Адрес.....

Страна..... Почтовый индекс.....

Тел.:..... Факс: .....

Электронная почта: .....

Количество двигателей [ ]

Условия поставки ○ ФРАНКО-ЗАВОД ☐ СИФ

☐ ФОБ ☐ ДОСТАВКА БЕЗ ОПЛАТЫ ПОШЛИНЫ

Стандарты и условия эксплуатации

Стандарт ○ IEC ☐ CSA

Температура наружного воздуха ○ от -5 до +40 °C ◇ 1) [ ] °C

Наружный воздух ○ В соответствии с отраслевыми нормами

☐ [ ]

Влажность воздуха ○ Нормальная/высокая (свыше 6 г/м^3)

◇ Часто бывает низкой (менее 6 г/м^3)

Высота над уровнем моря ○ До 1000 м ◇ 1) [ ] м

Расположение ○ В помещении ☐ На открытом воздухе

☐ На открытом воздухе, под навесом

Применение [ ]

Тип привода ○ С прямым присоединением приводимого оборудования

☐ Ременная передача (роликовый подшипник на приводном конце)

Режим работы ○ S1 ◇ 1) [ ]

Основные электрические характеристики

Тип DMI [ ] №.по каталогу [ ]

Перегрев ○ Класс H ◇ 1)Класс F

Питание якоря ○ Полностью управляемый 3-фазный мост [ ] В перем.

Питание возбуждения ○ Полуупрлаляемый 1-фазный возбудитель

◇ Полностью управляемый 1-фазный возбудитель [ ] В перем.

Напряжение возбуждения ○ 310 В пост. тока ◇ 220 В пост. ☐ [ ] В пост. ток

Эксплуатационные данные ○ Двигатель ◇ Генератор

Данные при		Мин. рабочей скорости 4)	Базовой скорости	Макс. скорости при ослаблении поля
Скорость	об/мин			
Мощность	кВт			
Якорь	В			
	А			
Возбуждение А				

Полный нагрузочный момент [ ] % для [ ] мин в [ ] мин

Переменные эксплуатационные данные ○ Двигатель ◇ Генератор

Данные при		Мин. рабочей скорости 4)	Базовой скорости	Макс. скорости при ослаблении поля
Скорость	об/мин			
Мощность	кВт			
Якорь	В			
	А			
Возбуждение А				

Полный нагрузочный момент [ ] % для [ ] мин в [ ] мин

Охлаждение и степень защиты

☐ IC 06
Установленный на двигателе вентилятор и свободная циркуляция

○ IP 23

Вентилятор на:
- ○ неприводном конце двигателя, сверху3)
- ☐ на неприводном конце двигателя, слева2)3)
- ☐ на неприводном конце двигателя, справа2)3)
- ☐ 1) Другие варианты [ ]

○ Фильтр включен в комплект поставки
☐ Реле давления
☐ Монитор фильтра

◇ IC 17
Подача воздуха по воздуховоду и свободная циркуляция

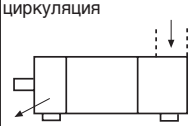

○ IP 23

- ○ Воздуховод сверху или сбоку на неприводном конце
- ◇ 1) Воздуховод сверху или сбоку на приводном конце
- ☐ Воздуховод снизу на неприводном конце
- ☐ 1) Воздуховод снизу на приводном конце

◇ IC 37
Подача воздуха по воздуховоду и выпуск воздуха

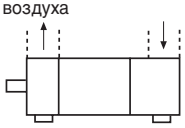

○ IP 54 ☐ IP 55

- ○ Присоединение воздуховодов сверху или сбоку
- ☐ Присоединение воздуховодов снизу

☐ IC 410
Полностью закрытый

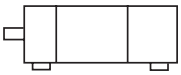

○ IP 54 ☐ IP 55

☐ IC 86 W
Охладитель типа воздух/вода

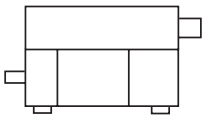

○ IP 54 ☐ IP 55

☐ IC 666
Охладитель типа воздух/воздух

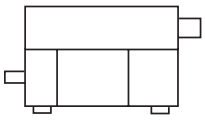

○ IP 54 ☐ IP 55

- ○ Теплообменник сверху
- ☐ Теплообменник на левой стороне2)
- ☐ Теплообменник на правой стороне2)
- ☐ Реле давления
- ☐ Монитор фильтра
- ☐ Термостатическое регулирование температуры

Напряжение двигателя вентилятора ○ 380-420 В, 50 Гц ◇ 500 В 50 Гц ◇ 440 В 60 Гц ☐ Другое [ ] В, [ ] Гц

Примечания
○ Если информация не приведена, подразумевается следующее.
◇ Принадлежности/опции без дополнительной оплаты
☐ Принадлежности/опции за дополнительную цену

1) Возможно повлияет на общие размеры двигателя.
2) Если смотреть с приводного конца.
3) Впуск воздуха с неприводного конца.
4) Должна быть указана, если ток якоря преавышает ток при базовой скорости.

см. продолжение

Компоновки монтажа

○ IM 1001 ☐ IM 1002 ☐ IM 1011 ☐ IM 1031 ☐ IM 1051 ☐ IM 1061 ☐ IM 1071 ☐ IM 2001 ☐ IM 2011 ☐ IM 2031

Балансировка

○ Класс N ☐ Класс R ☐ Класс S Балансировка с ○ полушпонкой ◇ полной шпонкой

Клеммная коробка

(Внимание: клеммная коробка не может быть установлена на том же месте, что и теплообменник. Некоторые ограничения даже в сочетании с фильтром и вентилятором).

Монтаж клеммной коробки (если смотреть со стороны приводного конца двигателя)

○ Сверху Кабельный ввод: ○ Справа ◇ Слева ◇ Со стороны приводного конца ◇ Со стороны неприводного конца

☐ На правой стороне } Кабельный ввод: ◇ Справа ◇ Слева ◇ Со стороны приводного конца ◇ Со стороны неприводного конца

☐ На левой стороне

Монтаж на фундаменте

☐ Фундаментные шпильки, комплект из 4 шт. ☐ Направляющие салазки, комплект из 2 шт.

Устройства контроля и защиты

Устройства регулирования скорости

Тахогенератор

☐ _____ ☐ _____

☐ _____

Генератор импульсов

☐ _____ ☐ _____

Другие устройства

☐ Монтажные детали для устройств с фланцем Euro-flange

☐ _____

Тормоза

☐ Удерживающий/аварийный тормоз ☐ Рабочие тормоза

☐ NFH 10 ☐ NFH 20 ☐ NFH 40 ☐ NFH 80

☐ Регулировка тормозного момента в пределах до _____ Нм

Рабочее напряжение

○ 24 В пост. тока

☐ 24-240 В пост. тока _____ В пост. тока

☐ макс. 380 В перем., 40-60 Гц _____ В перем.

☐ Нагревательный элемент _____ В

☐ Микровыключатель

☐ Ручное осовбождающее устройство

Датчики температуры в обмотках добавочных полюсов и возбуждения

☐ Терморезистор

☐ Предупреждение ☐ Отключение ☐ Предупреждение и отключение

☐ Термореле

☐ Предупреждение ☐ Отключение ☐ Предупреждение и отключение

☐ Термометр сопротивления для индикации температуры (PT 100)

Защита и контроль состояния подшипников

☐ Заземляющая щетка

☐ Ниппели в торцевых щитах для установки датчиков подшипников SPM

☐ Термометр сопротивления для индикации температуры (PT 100)

Датчик износа щетки

☐ Датчики для контроля состояния всех щеток

Антиконденсатный обогреватель

☐ Напряжение 220 В ☐ _____ В

Прозрачная смотровая крышка

☐ Прозрачная крышка

Окраска

☐ Специальный цвет окраски в соответствии с классификацией RAL или Munsell _____

Испытания и документация

Размерные чертежи

◇ Стандартные ☐ Специально выполненнные

Испытания

○ Протокол контрольного испытания

☐ Протокол типовых испытаний

Примечания
○ Если информация не приведена, подразумевается следующее.
◇ Принадлежности/опции без дополнительной оплаты
☐ Принадлежности/опции за дополнительную цену

Другие требования

Вал

Стандартная конструкция вала для IM xxx2 (макс. крутящий момент см. на стр. 18)

☐ Модифицированная конструкция вала IM xxx2 (макс. крутящий момент см. на стр. 18)

Подшипники

☐ Роликовый пошипник на приводном конце (для ременных передач)

☐ Стандартный подшипник, зафиксированный на приводном конце (например, для вертикальной установки двигателя DMI)

☐ Специальный подшипник для двигателя DMI, монтируемого вертикально

A
A1 17
A2 17

D
DMI 180B 54
DMI 180E 56
DMI 180H 58
DMI 180M 60
DMI 180P 62
DMI 180S 65
DMI 180U 64
DMI 200B 68
DMI 200E 70
DMI 200H 72
DMI 200M 74
DMI 200P 76
DMI 200S 78
DMI 200U 80
DMI 225K 82
DMI 225N 84
DMI 225S 86
DMI 225U 88
DMI 225X 90
DMI 250L 92
DMI 250L с компенсационной обмоткой 102
DMI 250P 94
DMI 250P с компенсационной обмоткой 104
DMI 250T 96
DMI 250T с компенсационной обмоткой 106
DMI 250V 98
DMI 250V с компенсационной обмоткой 108
DMI 250Y 100
DMI 250Y с компенсационной обмоткой 110
DMI 280L 112
DMI 280L с компенсационной обмоткой 122
DMI 280P 114
DMI 280P с компенсационной обмоткой 124
DMI 280T 116
DMI 280T с компенсационной обмоткой 126
DMI 280V 118
DMI 280V с компенсационной обмоткой 128
DMI 280Y 120
DMI 280Y с компенсационной обмоткой 130
DMI 315H 132
DMI 315L 152
DMI 315N 136
DMI 315R 138
DMI 315T 140
DMI 315V 142
DMI 315Y 144
DMI 315Z 146
DMI 400H 148
DMI 400L 152
DMI 400N 156
DMI 400R 160
DMI 400H 164
DMI 400V 168
DMI 400Y 172
DMI 400Z 176

F
F1 17
F2 17

I
IC 06 9, 27, 32, 36
IC 17 9, 27, 36
IC 37 9, 27, 36
IC 410 9
IC 666 9, 23, 30, 36
IC 86 W 9, 34, 36
IEC 60034 7, 8, 9, 16, 23
IP 23 8, 9, 31, 35
IP 54 8, 9, 31, 35
IP 55 8, 9, 31, 35
ISO 12944 45
ISO 14001 2
ISO 1940 38
ISO 8821 38
ISO 9001 2

K
K_n 30
K_p 30

N
n_2 26, 28-30, 50-53
n_3 26, 28-30, 50-53
n_4 26, 28-30, 50-53
Nomex 24

P
PT 100 41, 42

А
Ассимметрия тока 28

Б
Базовая скорость 6, 26, 28, 51
Балансировка 7, 12, 38

В
Вал 13-14, 19
Варианты использования в качестве двигателя или генератора 6
Вентиляторы, технические данные 33
Влияние на окружающую среду 6
Внутренние и внешние условия окружающей среды 8
Внутренний контур 35, 36, 37
Возбуждение 26, 27, 52

Г
Гарантийные обязательства 6
Генератор импульсов 40
Глушитель 23

Д
Датчик подшипника 42
Датчики температуры 41
Действительность каталога 6
Диапазон ослабления поля 26, 52
Диапазон скоростей вращения 6
Длина сердечника 6

З
Заземляющая щетка 42
Заказ изделий 17, 193, 194
Запасные части 47
Защита и контроль состояния подшипников 42

И
Испытания 45, 46

К
Кабельный ввод 16
Класс изоляции H 27
Классификация качества и окружающей среды 2
Клеммная коробка 8, 16, 34
Количество обмоток
Компенсационная обмотка 12, 24
Компоновки монтажа 7
Контроль вибрации 42
Контрольное испытание 45, 46
КПД 26, 51

М
Максимальная механическая скорость 26, 51
Максимальная рабочая скорость 26, 28
Монитор фильтра 32, 35, 38
Монтаж на фундаменте 38
Мощность 2, 19, 26, 53

Н
Нагреватели 35
Нагрузка в заторможенном состоянии 28
Нагрузка при макс. скорости 29
Нагрузки на фундамент 24
Направление вращения 6
Направляющие салазки 36
Наружный контур 35, 36, 37
Непрерывный привод, n_2 26, 28-29, 50-52
Номинальные характеристики при особых условиях 30

О
Обмотка якоря 6,12, 17
Обмотки статора 12, 24
Обозначение типа 6
Окраска 45
Определение концов электродвигателя 6
Определения 26, 51
охлаждающего воздуха 39

П
Паспортная табличка 18, 24, 26, 28
Патент 6
Перегрузочные токи 26
Подстройка 28, 51
Подшипники 17-19, 23, 42
Предохранительные устройства в источнике питания 39
Прерывистый привод, n_3 26, 28-30, 50-53
Производная тока по времени 27
Пульсации тока 28, 50

Р
Размерные чертежи IM 1002 189-191
Размерные чертежи IC 666 182-188
Размерные чертежи IM 20xx 192
Расположение вентилятора 33
Расположение охлаждающего оборудования 8
Реактор 53
Регулирование поля 28
Режим кратковременного цикла, n_4 26, 28-29, 50-53
Реле давления 32, 36

С
Силовые характеристики 27
Система изоляции 9, 24, 29, 47
Сливные отверстия 15
Смазка 18
Смотровые крышки 45
Содержание 3
Соединительные муфты 13, 18
Специально выполненнные размерные чертежи 44
Стандартные размерные чертежи 44
Стандарты 6
Статор 12, 16, 24, 52
Степени защиты 8, 9, 32
Степени защиты 9
Схема подключения 17

Т
Тахогенератор 39
Термометры сопротивления 41, 42
Терморезисторы 41
Термореле 41
Термостатическое регулирование температуры 35, 36, 37
Типовые испытания 46
Тормоза 42, 43
Торцевые щиты 15
Транспортировка 8

У
Уровень шума 23, 50
Уровни вибрации 42
Устройства контроля наличия
Устройства регулирования скорости 39, 40, 192

Ф
Фильтр приточного воздуха 35, 36
Фильтр циркулирующего воздуха 35
Фильтр 8, 9, 32-34, 35-36, 38
Фланец Euro-flange 40, 192
Фундаментные шпильки 38

Ч
Чертежи устройств для регулирования скорости 192

Ш
Шкивы 13, 19

Щ
Щеточный механизм 15, 29, 42
Электрическая скорость, максимальная (n_2 и n_3) 26, 27, 52
Якорь 12, 13

7

Посетите наш сайт

www.abb.com/motors&generators

9CND000000000310

ООО “АББ”, подразделение “Оборудование для автоматизации”

117861, г. Москва
ул. Обручева, дом 30/1, стр. 2
Тел.: +7(495) 960 22 00
Факс: +7(495) 960 22 20

664033, Иркутск,
ул. Лермонтова, 257
Тел.: +7(3952) 56-34-58
Факс: +7(3952) 56-34-59

603140, Нижний Новгород,
Мотальный пер., д.8, оф. В 203
Тел.: +7(831)461 9102
Факс: +7(831)461 9164

630007, Новосибирск,
Серебренниковская, д.14/1,
Тел.: +7(383) 210 05 42
Факс: +7(383) 223 49 17

443010, Самара,
ул. Красноармейская, 1,
Тел.: +7(846) 269 8047
Факс: +7(846) 269 8046

620066, Екатеринбург,
ул. Бархотская, д.1,
Тел.: +7(343) 369 00 69
Факс: +7(343) 369 00 00

193029, Санкт-Петербург,
Б. Смоленский пр., 6
Тел.: +7(812) 326 99 15
Факс: +7(812) 326 99 16

394006, Воронеж,
ул. Свободы, 73
Тел.: +7(4732) 39 31 60
Факс: +7(4732) 39 31 70

344002, Ростов-на-Дону,
ул. Пушкинская, 72а
Тел.: +7(863) 255 97 51
Факс: +7(863) 225 97 51

420061 г. Казань,
ул. Н. Ершова, д. 1а,
Тел.: +7(843) 292 39 71,
Факс: +7(843) 279 33 31

450071, Уфа,
ул. Рязанская, 10,
Тел.: +7(347) 232 34 84
Факс: +7(347) 232 34 84

350049, Краснодар,
ул. Красных Партизан, 495,
Тел.: +7(861) 221 16 73
Факс: +7(861) 221 16 10

По вопросам заказа оборудования обращайтесь к нашим официальным дистрибьюторам: http://www.abb.ru/ibs